GSR

Точность в деталях.
С 1889.



РЕЗЬБОНАРЕЗНОЙ ИНСТРУМЕНТ
Gustav Stursberg

Резьбонарезной инструмент
Gustav Stursberg GmbH
Schmiedestraße 4
42899 Remscheid, Germany

Fon +49 (0) 21 91 - 58 33
Fax +49 (0) 21 91 - 52 769
Mail info@gsr-germany.de
Web www.gsr-germany.de



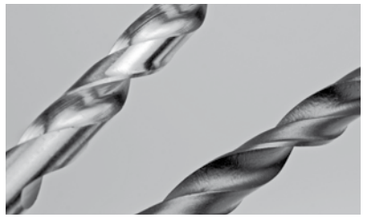

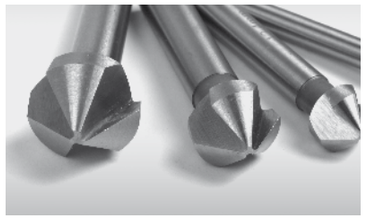



СОДЕРЖАНИЕ

НАРЕЗКА РЕЗЬБЫ

СВЕРЛЕНИЕ

ЗЕНКЕРОВАНИЕ

ИЗМЕРЕНИЕ

НАРЕЗКА РЕЗЬБЫ

ВНУТРЕННЯЯ РЕЗЬБА

28 Ручные метчики DIN 352
36 Ручные метчики DIN 2181
50 Ручные метчики DIN 5157
70 Машинно-ручные метчики
92 Гаечные метчики
98 Машинные метчики
208 Машинные метчики с цветной маркировкой
226 Бесстружечные метчики
228 Твёрдосплавные машинные метчики
244 Комбинированное сверло-метчик и сверло-метчик-бит

ВНЕШНЯЯ РЕЗЬБА

250 Круглые плашки
251 Направляющие для плашек
276 Плашки 25×9
279 Шестигранная плашка

СВЕРЛЕНИЕ

350 Свёрла
376 Наборы свёрл
382 Центровочные свёрла
386 Конические и ступенчатые свёрла
392 Биметаллические коронки
396 Принадлежности к свёрлам
400 Сверильные патроны
404 Корончатые свёрла
410 Пробойник отверстий

ЗЕНКЕРОВАНИЕ

416 Конические зенкеры / Цековки

ИЗМЕРЕНИЕ

422 Мерительный инструмент

430 Приложение

ДЕРЖАТЕЛИ ИНСТРУМЕНТА

292 Вороток / Удлиняющие
294 переходники для метчиков
300 Плашкодержатель
304 Станочные патроны для метчиков
308 Резьбонарезные машины

НАБОРЫ

314 Наборы резьбонарезного инструмента
330 Инструмент в упаковке

РЕМОНТ

336 Инструмент для ремонта резьбы
346 Экстракторы

ОБЗОР ТИПОВ РЕЗЬБ

ISO РЕЗЬБЫ

угол профиля 60°

M	Метрическая резьба ISO
MF	Метрическая резьба с различным шагом ISO
TR	Трапецеидальная резьба ISO
PG	Трубная электротехническая резьба
RD	Круглая резьба

АМЕРИКАНСКИЕ ДЮЙМОВЫЕ РЕЗЬБЫ

угол профиля 60°

UNC	Американская (унифицированная) национальная резьба, крупный шаг
UNF	Американская (унифицированная) национальная резьба, мелкий шаг
UNEF	Американская (унифицированная) национальная резьба, экстра мелкий шаг
UN-8	Американская (унифицированная) национальная резьба, константный шаг
UN-12	Американская (унифицированная) национальная резьба, константный шаг
UN-16	Американская (унифицированная) национальная резьба, константный шаг
UNS	Американская (унифицированная) национальная резьба, специальный шаг
NPT	Коническая трубная резьба
NPTF	Коническая трубная резьба с мелким шагом, уплотняющая
NPS	Цилиндрическая трубная резьба

АНГЛИЙСКИЕ ДЮЙМОВЫЕ РЕЗЬБЫ

угол профиля 55°

BSW	Трубная резьба Витворта
BSF	Трубная резьба витворта с мелким шагом
BSP	Трубная цилиндрическая резьба
BSPT	Трубная коническая резьба
BA	Резьба британской ассоциации

ЛЕГЕНДА

СИМВОЛ	ОПИСАНИЕ
	шаг резьбы
	количество витков на 1“
	отверстие под резьбу
	размер четырёхгранника
	диаметр круглой плашки
	диаметр шестигранной плашки
	высота плашек
	диаметр болта
	общая длина
	рабочая длина
	размер резьбы
	диаметр хвостовика
	сквозное отверстие
	глухое отверстие
	коническое зенкование
	цилиндрическое зенкование

УДОБСТВО ПОИСКА

Для более удобного поиска какого либо продукта, используйте приведённые на следующих страницах таблицы.

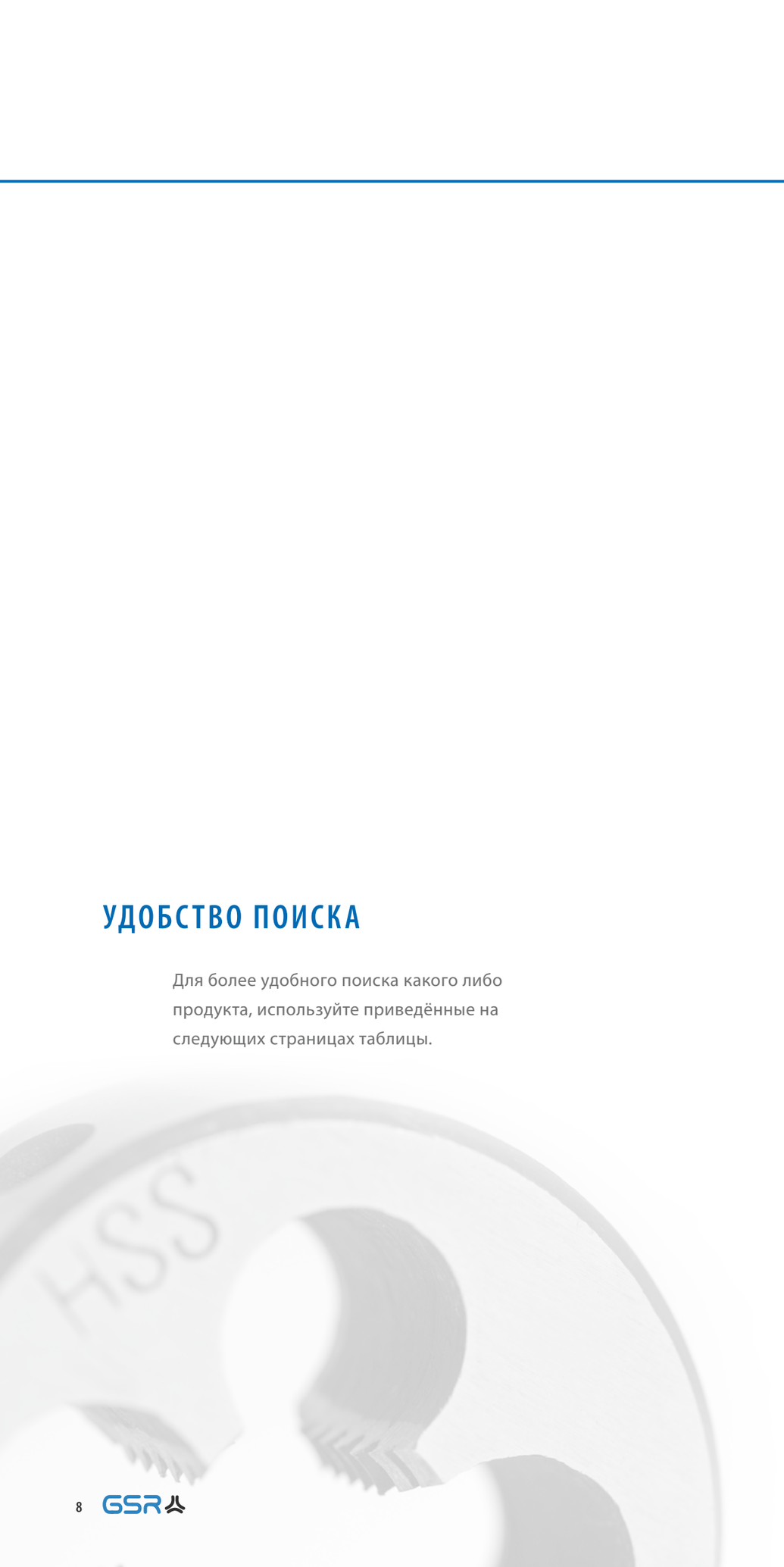

РУЧНЫЕ МЕТЧИКИ

	M	MF	BSW	BSP	BSF	UNC	UNF	UNEF	UN/UNS	PG	NPT	TR
HSS	Стр. 30	Стр. 38	Стр. 46	Стр. 52	Стр. 55	Стр. 56	Стр. 60	Стр. 62	Стр. 64	Стр. 65	Стр. 66	Стр. 67
HSS LH	Стр. 33	Стр. 45	Стр. 48	Стр. 54		Стр. 58						
HSS ISO			Стр. 46			Стр. 57	Стр. 61	Стр. 63				
HSS ISO LH			Стр. 49			Стр. 59						

	M	MF	BSW	BSP	BSF	UNC	UNF	UNEF	UN/UNS	PG	NPT	TR
HSSE	Стр. 31	Стр. 42		Стр. 53								Стр. 68
HSSE LH												Стр. 69
HSSE FZ	Стр. 32											
HSSE FZ VAP	Стр. 33											

МАШИННО-РУЧНЫЕ МЕТЧИКИ

	M	MF	BSW	BSP	BSF	UNC	UNF	PG	NPT	NPTF	NPS	TR
HSS Форма A	Стр. 72											
HSS Форма A бит	Стр. 91											
HSS Форма B	Стр. 72		Стр. 82									
HSS Форма C	Стр. 74	Стр. 78	Стр. 83	Стр. 84	Стр. 86	Стр. 86	Стр. 87	Стр. 88	Стр. 89	Стр. 90		
HSS Форма C LH				Стр. 85					Стр. 89			
HSS Форма D						Стр. 87	Стр. 88					

	M	MF	BSW	BSP	BSF	UNC	UNF	PG	NPT	NPTF	NPS	TR
HSSE Форма B	Стр. 76											
HSSE Форма B a.Z.	Стр. 77											
HSSE Форма C											Стр. 90	
HSSE Форма RSP 35°	Стр. 75										Стр. 91	

ГАЕЧНЫЕ МЕТЧИКИ

	M	TR
HSS		Стр. 94
HSS Ручной-гаечный	Стр. 92	
HSS LH		Стр. 95
HSSE	Стр. 93	Стр. 96
HSSE LH		Стр. 97

МАШИННЫЕ МЕТЧИКИ

	M	MF	BSW	BSP	UNC	UNF	UNEF	UN/UNS	PG	RD
HSS Форма A	Стр. 100									
HSS Форма B	Стр. 104	Стр. 132								
HSS Форма C	Стр. 112	Стр. 135								
HSS Форма D										
HSS Форма 15° RSP	Стр. 118	Стр. 139								
HSS Форма B a.Z.										
HSS Форма 35° RSP	Стр. 122	Стр. 141								

	M	MF	BSW	BSP	UNC	UNF	UNEF	UN/UNS	PG	RD
HSSE Форма A	Стр. 102	Стр. 144								
HSSE Форма B	Стр. 106	Стр. 148	Стр. 171	Стр. 174	Стр. 181	Стр. 186	Стр. 191	Стр. 193		
HSSE Форма B LH	Стр. 197									
HSSE Форма B VAP	Стр. 108	Стр. 154			Стр. 182	Стр. 187				
HSSE Форма B a.Z.	Стр. 110									
HSSE Форма B TIN	Стр. 111									
HSSE Форма C	Стр. 114	Стр. 165	Стр. 173	Стр. 179	Стр. 185	Стр. 190		Стр. 195	Стр. 196	Стр. 197
HSSE Форма C LH	Стр. 199	Стр. 200		Стр. 207						
HSSE Форма C VAP	Стр. 116	Стр. 169		Стр. 180						
HSSE Форма C TIN	Стр. 117									
HSSE Форма 15° RSP	Стр. 120	Стр. 156								
HSSE Форма 35° RSP	Стр. 124	Стр. 159	Стр. 172	Стр. 175	Стр. 183	Стр. 188	Стр. 192	Стр. 194		
HSSE Форма 35° RSP LH		Стр. 204								
HSSE Форма 35° VAP	Стр. 126	Стр. 163		Стр. 178	Стр. 184	Стр. 189				
HSSE Форма 35° TIN	Стр. 127									
HSSE Форма 45 ° RSP	Стр. 128									

VHM-МАШИННЫЕ МЕТЧИКИ

	M	MF	BSW	BSP	UNC	UNF	UNEF	UN/UNS	PG	RD
VHM Форма A	Стр. 229									
VHM Форма B	Стр. 230				Стр. 238	Стр. 241				
VHM Форма C	Стр. 232				Стр. 239	Стр. 242				
VHM Форма RSP 15°	Стр. 234									
VHM Форма RSP 35°	Стр. 236				Стр. 240	Стр. 243				

КРУГЛЫЕ ПЛАШКИ

	M	MF	BSW	BSP	BSF	UNC	UNF	UNEF
HSS	Стр. 252	Стр. 256	Стр. 261	Стр. 262	Стр. 264	Стр. 265	Стр. 266	Стр. 268
HSS LH	Стр. 253	Стр. 259	Стр. 262	Стр. 263		Стр. 266	Стр. 267	
HSSE	Стр. 254			Стр. 264				
HSSE VAP	Стр. 255							
Направляющие	Стр. 275							
Комби	Стр. 277							

	UN/UNS	PG	NPT	NPTF	NPS	TR	RD	VG
HSS	Стр. 269	Стр. 270	Стр. 270	Стр. 271	Стр. 271	Стр. 272	Стр. 273	Стр. 274
HSS LH						Стр. 273		
HSSE								
HSSE VAP								
Направляющие								
Комби								

ШЕСТИГРАННЫЕ ПЛАШКИ

	M	MF	BSW	BSP	BSPT	BSF	UNC	UNF	NPT
HSS	Стр. 280	Стр. 282	Стр. 285	Стр. 287	Стр. 287	Стр. 286	Стр. 289	Стр. 290	Стр. 291
HSS LH	Стр. 281	Стр. 285		Стр. 288					
HSSE									

СВЁРЛА

Свёрла DIN 338	Стр. 356
Свёрла DIN 340	Стр. 361
Свёрла морзе DIN 345	Стр. 362
двухсторонние свёрла	Стр. 365
Свёрла DIN 1897	Стр. 366
NC-центровочные свёрла ~DIN 1897	Стр. 369
NC Anbohrer	Стр. 370
Свёрла DIN 1869	Стр. 371
Фрезерное сверло	Стр. 372
Свёрла по точечной сварке ~DIN 1897	Стр. 373
Свёрла для пневм. машин Spotle/Vario	Стр. 373
Многоступенчатые свёрла	Стр. 373
Бит-свёрла	Стр. 375

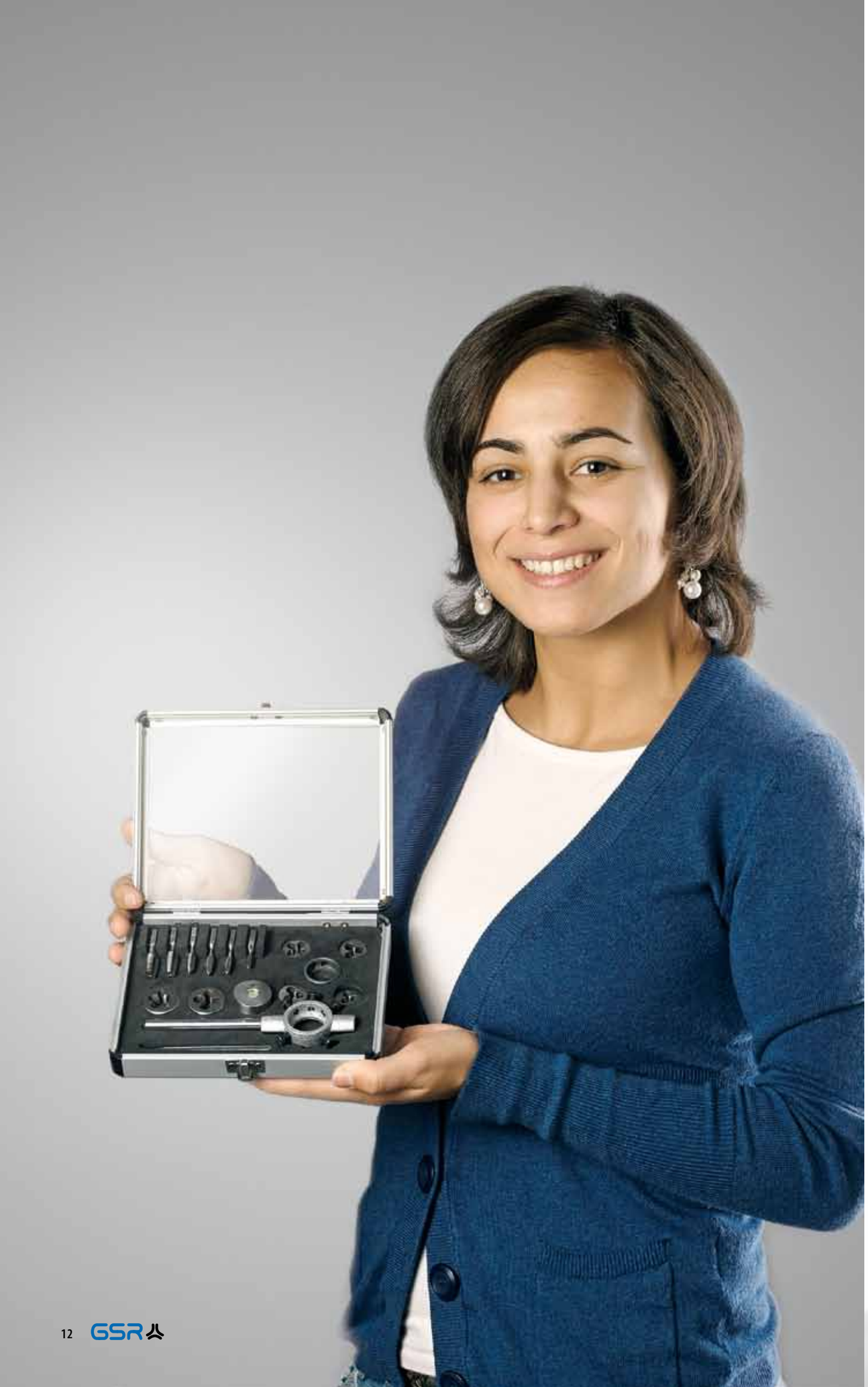

ТОЧНОСТЬ В ДЕТАЛЯХ

Мы разрабатываем и производим инструмент уже более 120 лет. Основным ассортиментом как и раньше являются резьбонарезной и сверильный инструмент общего назначения. Наш ассортимент постоянно расширяется, пополняясь различным инструментом. Поэтому пришло время создать новый каталог, в котором кратко будет включена вся поставляемая нами продукция.

Особое значение мы придали полному и подробному описанию всей продукции. Ценные советы по надлежащему использованию инструмента и многие технические таблицы дополняют описание продукции. Шаг за шагом создавалось полное руководство и справочник для ежедневного использования. С соблюдением каждой детали и увлечением был отснят весь инструмент GSR. В конце концов мы ценим уже более 120 лет каждую деталь.

Так как: точность в деталях. С 1889. И мы уверены в том, что так будет и на протяжении следующих 100 лет. День за днём мы работаем над этим. На это Вы можете рассчитывать!



Все наши разработки юридически защищены, что подтверждено многочисленными патентами.

УПРАВЛЕНИЕ КАЧЕСТВОМ

Система обеспечение качества является важнейшем компонентом нашего успеха. Вся GSR-продукция всегда тщательно проверяется. При разработке и производстве нашего инструмента соблюдаются все критерии обеспечения качества.

Таким образом можно распознать и избежать всех ошибок. Система обеспечения качества вносит решающий вклад к рентабельности нашего предприятия и конечно к обеспечению наших клиентов лучшим инструментом.

ВСЁ ИЗ ОДНИХ РУК

С запатентированной упаковкой,
единым дизайном и инновационными
дисплеями мы полностью обновили
программу для DIY, придав нашей
марке GSR новое лицо.

СИЛЬНАЯ МАРКА

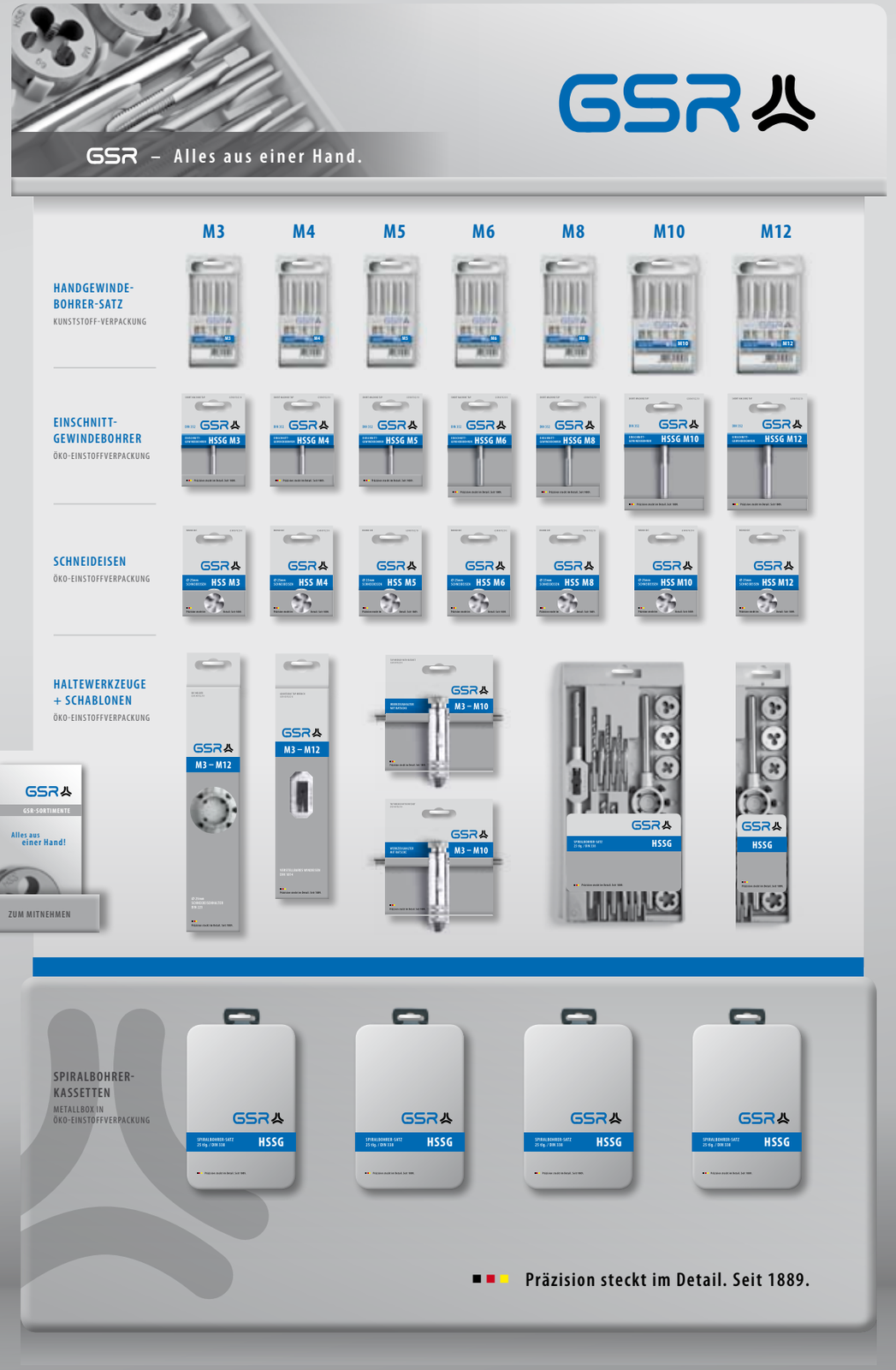



ВСТРОЕННОЕ LED-ОСВЕЩЕНИЕ

ПОНЯТНАЯ ПРЕЗЕНТАЦИЯ ПРОДУКТОВ

ПОЛКА ДЛЯ ДОПОЛНИТЕЛЬНЫХ ПРЕЗЕНТАЦИЙ



Экологически чистая упаковка

ПРЕЗЕНТАЦИОННЫЕ СИСТЕМЫ GSR

ВАШИ ПРИЕМУЩЕСТВА

- Огромный ассортимент из одних рук
- Современный дизайн
- Индивидуальные системы презентаций для DIY
- экологочиски безопасные альтернативы упаковки



Презентация в строительном магазине



ПАТЕНТИРОВАННАЯ УПАКОВКА

ВСТРОЕННАЯ ЗАЩИТА ОТ КРАЖИ

КРАТКАЯ ИНСТРУКЦИЯ ПО ПРИМЕНЕНИЮ





ПРАКТИЧНОЕ ОТВЕРСТИЯ ДЛЯ ПОДВЕСКИ

СОВРЕМЕННЫЙ ДИЗАЙН

ПРОВЕРЕННОЕ GSR-КАЧЕСТВО

ЭКОЛОГИЧЕСКИ ЧИСТАЯ УПАКОВКА

ЭКОЛОГИЧЕСКИ ЧИСТАЯ УПАКОВКА

Эко упаковка была создана для максимальной минимизации нагрузки на окружающую среду. Она полностью состоит из бумаги и может быть переработана.



КРЕПЛЕНИЕ ПУТЁМ ПРИСОЕДИНЕНИЯ К ПЕРФОРИРОВАННЫМ СТЕНАМ

ПОДВЕШАНО ИЛИ ПОСТАВЛЕНО

Подвешано или поставлено – с GSR дисплеями вы всегда в хорошем положении.



СПЕЦИАЛИЗИРОВАННЫЕ РЕШЕНИЯ

Отдел „Do it yourself“ с экологически чистой и новой патентированной упаковкой предназначен для современных презентационных систем. При разработке продукта мы используем новейшее программное обеспечение, а также с использованием 3D-принтеров мы переходим от цифровой к материальной конструкции.

С нашей обширной презентационной системой, мы предлогаем передовые решения для DIY.

WWW.GSR-GERMANY.DE

При использовании нашего сайта **www.gsr-germany.de** Вы всегда будете в курсе всех наших новинок, специальных предложений и т.д. Здесь Вы сможете online просмотреть весь наш ассортимент или воспользоватся целевым профессиональным поиском интересуещего Вас продукта.

Кроме того, на нашем блоге **www.gewindeaufschneider.de** мы информируем Вас регулярно на тему «нарезка резьбы».

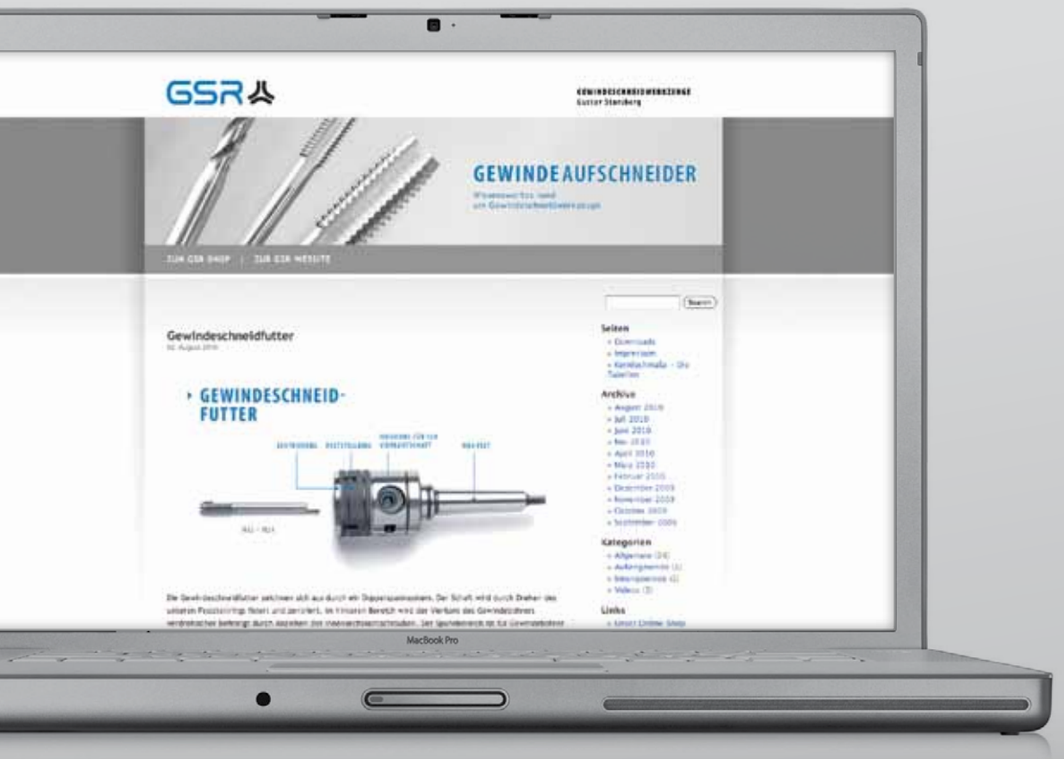

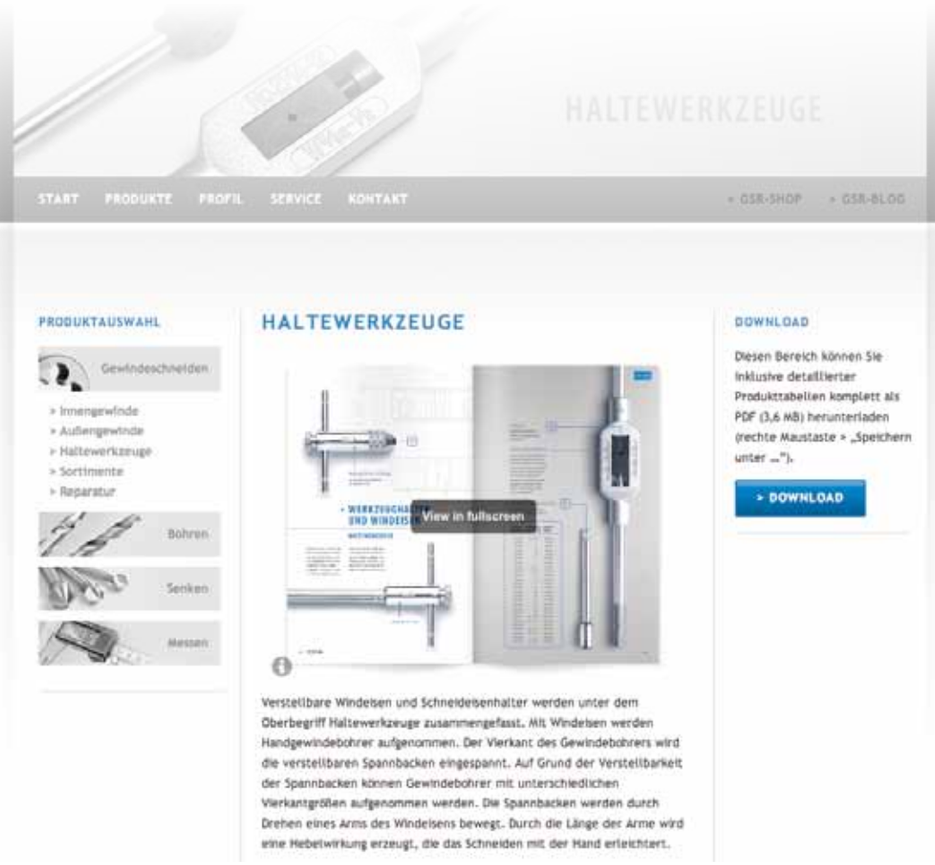

GSR-ИНТЕРАКТИВНО

РЕЗЬБОНАРЕЗНОЙ ИНСТРУМЕНТ

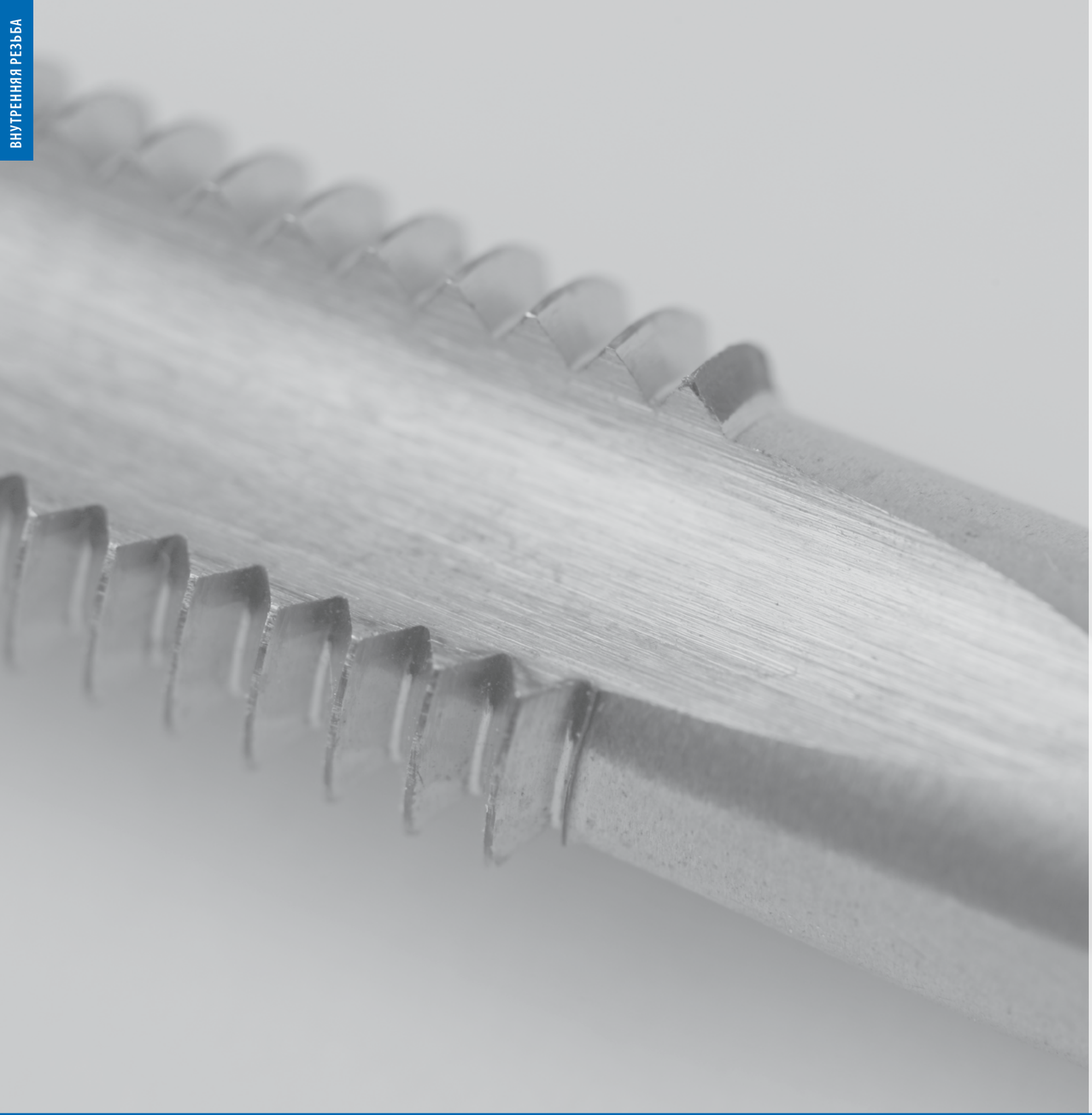

ВНУТРЕННЯЯ РЕЗЬБА

ИЗГОТОВЛЕНИЕ ВНУТРЕННЕЙ РЕЗЬБЫ

Предварительно необходимо высверлить отверстие под резьбу. Для выбора правильного диаметра отверстия используйте таблицы. Важно: для нарезки резьбы в глухом отверстии необходимо высверлить отверстие на одну заборную часть метчика глубже. Мы рекомендуем Вам раззенковать просверленное отверстие для лёгкого и правильного введения метчика. Закрепите метчик в воротке, или же, при небольших диаметрах метчиков в цанговом воротке. Удостоверьтесь в том, что ручка воротка крепко затянута. Метчик должен входить в отверстие строго перпендикулярно. Под небольшим давлением вворачивайте метчик при помощи воротка по часовой стрелке. После каждого полуоборота необходимо ломать стружку движением против часовой стрелки.

ВНУТРЕННЯЯ РЕЗЬБА





ЧЕТЫРЁХГРАННИК ПО DIN 10

для закрепления метчиков в воротке (vW).

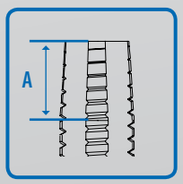

ПЕРВЫЙ (ЧЕРНОВОЙ МЕТЧИК)

Маркирован одним кольцом, длинная заборная часть, **Форма** A / 6-8 витков

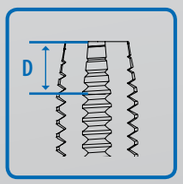

СРЕДНИЙ (ПОЛУЧИСТОВОЙ)

Маркирован двумя кольцами, средняя заборная часть, **Форма** D / 3,5-5 витков

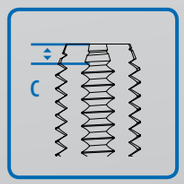

ТРЕТИЙ (ЧИСТОВОЙ)

Без маркировки, короткая заборная часть, **Форма** C / 2-3 витка

МЕТЧИК
DIN 352 · 3S · M4 · 6H · HSS

Метчик
DIN 352 = Немецкий институт по стандартизации
3S = Набор метчиков 3-шт.
M4 = размер в мм для метрических ISO2-резьб в соответствии с DIN 13
6H = класс точности по DIN 802, часть 1
HSS = быстрорежущая сталь группы сплавов HSS

Маркировка в соответствии с DIN 2197
M4 6H HSS

РУЧНОЙ МЕТЧИК

DIN 352

Набор для метрической ISO-резьбы состоит из трёх метчиков - первый (черновой), средний (получистовой) и третий (чистовой).

Метчики до M6 имеют утолщённый хвостовик и 3 канавки. Метчики от M7 имеют проходной хвостовик и 4 канавки.







ЧЕТЫРЁХГРАННИК ПО DIN 10

для закрепления метчиков в воротке (vW).



РУЧНОЙ МЕТЧИК DIN 352

РУЧНОЙ МЕТЧИК



ТЕХНИЧЕСКАЯ ИНФОРМАЦИЯ

Норма	DIN 352	Обр. Материал	Сталь
Резьба	M	Вид отверстия	Сквозное / глухое
Материал	HSS-G	Направление	правый
		Класс точности	ISO2 / 6h

						◇	Набор	Нр. 1	Нр. 2	Нр. 3
M 1	0,25	0,75	32	5,5	2,5	2,1	00105010	00104011	00104012	00104013
M 1,1	0,25	0,85	32	5,5	2,5	2,1	00105020	00104021	00104022	00104023
M 1,2	0,25	0,95	32	5,5	2,5	2,1	00105030	00104031	00104032	00104033
M 1,4	0,3	1,1	32	7	2,5	2,1	00105040	00104041	00104042	00104043
M 1,6	0,35	1,25	32	8	2,5	2,1	00105050	00104051	00104052	00104053
M 1,7	0,35	1,3	32	8	2,5	2,1	00105060	00104061	00104062	00104063
M 1,8	0,35	1,45	32	8	2,5	2,1	00105070	00104071	00104072	00104073
M 2	0,4	1,6	36	8	2,8	2,1	00105080	00104081	00104082	00104083
M 2,2	0,45	1,75	36	9	2,8	2,1	00105090	00104091	00104092	00104093
M 2,3	0,4	1,9	36	9	2,8	2,1	00105100	00104101	00104102	00104103
M 2,5	0,45	2,05	40	9	2,8	2,1	00105110	00104111	00104112	00104113
M 2,6	0,45	2,1	40	9	2,8	2,1	00105120	00104121	00104122	00104123
M 3	0,5	2,5	40	11	3,5	2,7	00105130	00104131	00104132	00104133
M 3,5	0,6	2,9	45	13	4	3	00105140	00104141	00104142	00104143
M 4	0,7	3,3	45	13	4,5	3,4	00105150	00104151	00104152	00104153
M 4,5	0,75	3,7	50	16	6	4,9	00105160	00104161	00104162	00104163
M 5	0,8	4,2	50	16	6	4,9	00105170	00104171	00104172	00104173
M 6	1,0	5,0	56	19	6	4,9	00105190	00104191	00104192	00104193
M 7	1,0	6,0	56	19	6	4,9	00105200	00104201	00104202	00104203
M 8	1,25	6,8	63	22	6	4,9	00105210	00104211	00104212	00104213
M 9	1,25	7,8	63	22	7	5,5	00105220	00104221	00104222	00104223
M 10	1,5	8,5	70	24	7	5,5	00105230	00104231	00104232	00104233
M 11	1,5	9,5	70	24	8	6,2	00105240	00104241	00104242	00104243
M 12	1,75	10,2	75	28	9	7	00105250	00104251	00104252	00104253
M 14	2,0	12,0	80	30	11	9	00105260	00104261	00104262	00104263
M 16	2,0	14,0	80	32	12	9	00105270	00104271	00104272	00104273
M 18	2,5	15,5	95	34	14	11	00105280	00104281	00104282	00104283
M 20	2,5	17,5	95	34	16	12	00105290	00104291	00104292	00104293
M 22	2,5	19,5	100	34	18	14,5	00105300	00104301	00104302	00104303
M 24	3,0	21,0	110	38	18	14,5	00105310	00104311	00104312	00104313
M 27	3,0	24,0	110	38	20	16	00105320	00104321	00104322	00104323
M 30	3,5	26,5	125	45	22	18	00105330	00104331	00104332	00104333

						◇	Набор	Нр. 1	Нр. 2	Нр. 3
M 33	3,5	29,5	125	50	25	20	00105340	00104341	00104342	00104343
M 36	4,0	32,0	150	56	28	22	00105350	00104351	00104352	00104353
M 39	4,0	35,0	150	60	32	24	00105360	00104361	00104362	00104363
M 42	4,5	37,5	150	60	32	24	00105370	00104371	00104372	00104373
M 45	4,5	40,5	160	65	36	29	00105380	00104381	00104382	00104383
M 48	5,0	43,0	180	70	36	29	00105390	00104391	00104392	00104393
M 52	5,0	47,0	180	70	40	32	00105400	00104401	00104402	00104403
M 56	5,5	50,5	180	70	40	32	00105410	00104411	00104412	00104413
M 60	5,5	54,5	200	75	45	35	00105420	00104421	00104422	00104423
M 64	6,0	58,0	220	80	50	39	00105430	00104431	00104432	00104433

РУЧНОЙ МЕТЧИК

ТЕХНИЧЕСКАЯ ИНФОРМАЦИЯ

Норма	DIN 352	Обр. Материал	VA-Сталь
Резьба	M	Вид отверстия	Сквозное / глухое
Материал	HSSE-G	Направление	правый
		Класс точности	ISO2 / 6h

						◇	Набор	Нр. 1	Нр. 2	Нр. 3
M 3	0,5	2,5	40	12	3,5	2,7	00107130	00106131	00106132	00106133
M 4	0,7	3,3	45	14	4,5	3,4	00107150	00106151	00106152	00106153
M 5	0,8	4,2	50	16	6	4,9	00107170	00106171	00106172	00106173
M 6	1,0	5,0	56	19	6	4,9	00107190	00106191	00106192	00106193
M 8	1,25	6,8	63	22	6	4,9	00107210	00106211	00106212	00106213
M 10	1,5	8,5	70	25	7	5,5	00107230	00106231	00106232	00106233
M 12	1,75	10,2	75	28	9	7	00107250	00106251	00106252	00106253
M 14	2,0	12,0	80	32	11	9	00107260	00106261	00106262	00106263
M 16	2,0	14,0	80	32	12	9	00107270	00106271	00106272	00106273
M 18	2,5	15,5	95	34	14	11	00107280	00106281	00106282	00106283
M 20	2,5	17,5	95	34	16	12	00107290	00106291	00106292	00106293
M 22	2,5	19,5	100	34	18	14,5	00107300	00106301	00106302	00106303
M 24	3,0	21,0	110	38	18	14,5	00107310	00106311	00106312	00106313
M 27	3,0	24,0	110	38	20	16	00107320	00106321	00106322	00106323
M 30	3,5	26,5	125	45	22	18	00107330	00106331	00106332	00106333
M 33	3,5	29,5	125	50	25	20	00107340	00106341	00106342	00106343
M 36	4,0	32,0	150	56	28	22	00107350	00106351	00106352	00106353
M 39	4,0	35,0	150	60	32	24	00107360	00106361	00106362	00106363

РУЧНОЙ МЕТЧИК DIN 352

							Набор	Нр. 1	Нр. 2	Нр. 3
M 42	4,5	37,5	150	60	32	24	00107370	00106371	00106372	00106373
M 45	4,5	40,5	160	65	36	29	00107380	00106381	00106382	00106383
M 48	5,0	43,0	180	70	36	29	00107390	00106391	00106392	00106393
M 52	5,0	47,0	180	70	40	32	00107400	00106401	00106402	00106403
M 56	5,5	51,5	180	70	40	32	00107410	00106411	00106412	00106413
M 60	5,5	54,5	200	75	45	35	00107420	00106421	00106422	00106423
M 64	6,0	58,0	220	80	50	39	00107430	00106431	00106432	00106433

ЧЕРНОВОЙ МЕТЧИК С ЦАПФОЙ



ТЕХНИЧЕСКАЯ ИНФОРМАЦИЯ

Норма	DIN 352	Обр. Материал	Сталь
Резьба	M	Вид отверстия	Сквозное / глухое
Материал	HSSE-G	Направление	правый
		Класс точности	ISO2 / 6h

							Набор	Нр. 1	Нр. 2	Нр. 3
M 3	0,5	2,5	40	11	3,5	2,7	00113130	00112131	00112132	00112133
M 4	0,7	3,3	45	13	4,5	3,4	00113150	00112151	00112152	00112153
M 5	0,8	4,2	50	16	6	4,9	00113170	00112171	00112172	00112173
M 6	1,0	5,0	56	19	6	4,9	00113190	00112191	00112192	00112193
M 8	1,25	6,8	63	22	6	4,9	00113210	00112211	00112212	00112213
M 10	1,5	8,5	70	24	7	5,5	00113230	00112231	00112232	00112233
M 12	1,75	10,2	75	28	9	7	00113250	00112251	00112252	00112253
M 14	2,0	12,0	80	32	11	9	00113260	00112261	00112262	00112263
M 16	2,0	14,0	80	32	12	9	00113270	00112271	00112272	00112273
M 18	2,5	15,5	95	34	14	11	00113280	00112281	00112282	00112283
M 20	2,5	17,5	95	34	16	12	00113290	00112291	00112292	00112293
M 22	2,5	19,5	100	34	18	14,5	00113300	00112301	00112302	00112303
M 24	3,0	21,0	110	38	18	14,5	00113310	00112311	00112312	00112313

ЧЕРНОВОЙ МЕТЧИК С ЦАПФОЙ, ВАПОРИЗИРОВАННЫЙ



ТЕХНИЧЕСКАЯ ИНФОРМАЦИЯ

Норма	DIN 352	Обр. Материал	Сталь
Резьба	M	Вид отверстия	Сквозное / глухое
Материал	HSSE-VAP	Направление	правый
		Класс точности	ISO2 / 6h

							Набор	Нр. 1	Нр. 2	Нр. 3
M 3	0,5	2,5	40	11	3,5	2,7	00813130	00812131	00812132	00812133
M 4	0,7	3,3	45	13	4,5	3,4	00813150	00812151	00812152	00812153
M 5	0,8	4,2	50	16	6	4,9	00813170	00812171	00812172	00812173
M 6	1,0	5,0	56	19	6	4,9	00813190	00812191	00812192	00812193
M 8	1,25	6,8	63	22	6	4,9	00813210	00812211	00812212	00812213
M 10	1,5	8,5	70	24	7	5,5	00813230	00812231	00812232	00812233
M 12	1,75	10,2	75	28	9	7	00813250	00812251	00812252	00812253
M 14	2,0	12,0	80	32	11	9	00813260	00812261	00812262	00812263
M 16	2,0	14,0	80	32	12	9	00813270	00812271	00812272	00812273
M 18	2,5	15,5	95	34	14	11	00813280	00812281	00812282	00812283
M 20	2,5	17,5	95	34	16	12	00813290	00812291	00812292	00812293
M 22	2,5	19,5	100	34	18	14,5	00813300	00812301	00812302	00812303
M 24	3,0	21,0	110	38	18	14,5	00813310	00812311	00812312	00812313

РУЧНОЙ МЕТЧИК LH



ТЕХНИЧЕСКАЯ ИНФОРМАЦИЯ

Норма	DIN 352	Обр. Материал	Сталь
Резьба	M	Вид отверстия	Сквозное / глухое
Материал	HSS-G	Направление	левый
		Класс точности	ISO2 / 6h

							Набор	Нр. 1	Нр. 2	Нр. 3
M 3	0,5	2,5	40	12	3,5	2,7	00109130	00108131	00108132	00108133
M 4	0,7	3,3	45	14	4,5	3,4	00109150	00108151	00108152	00108153
M 5	0,8	4,2	48	16	6	4,9	00109170	00108171	00108172	00108173
M 6	1,0	5,0	56	19	6	4,9	00109190	00108191	00108192	00108193
M 7	1,0	6,0	56	19	6	4,9	00109200	00108201	00108202	00108203
M 8	1,25	6,8	63	22	6	4,9	00109210	00108211	00108212	00108213
M 9	1,25	7,8	63	22	7	5,5	00109220	00108221	00108222	00108223
M 10	1,5	8,5	70	24	7	5,5	00109230	00108231	00108232	00108233

РУЧНОЙ МЕТЧИК DIN 352

						◇	Набор	Нр. 1	Нр. 2	Нр. 3
M 12	1,75	10,2	75	28	9	7	00109250	00108251	00108252	00108253
M 14	2,0	12,0	80	32	11	9	00109260	00108261	00108262	00108263
M 16	2,0	14,0	80	32	12	9	00109270	00108271	00108272	00108273
M 18	2,5	15,5	95	34	14	11	00109280	00108281	00108282	00108283
M 20	2,5	17,5	95	34	16	12	00109290	00108291	00108292	00108293
M 22	2,5	19,5	100	34	18	14,5	00109300	00108301	00108302	00108303
M 24	3,0	21,0	110	38	18	14,5	00109310	00108311	00108312	00108313
M 27	3,0	24,0	110	38	20	16	00109320	00108321	00108322	00108323
M 30	3,5	26,5	125	45	22	18	00109330	00108331	00108332	00108333
M 33	3,5	29,5	125	50	25	20	00109340	00108341	00108342	00108343
M 36	4,0	32,0	150	56	28	22	00109350	00108351	00108352	00108353
M 39	4,0	35,0	150	60	32	24	00109360	00108361	00108362	00108363
M 42	4,5	37,5	150	60	32	24	00109370	00108371	00108372	00108373
M 45	4,5	40,5	160	65	36	29	00109380	00108381	00108382	00108383
M 48	5,0	43,0	180	70	36	29	00109390	00108391	00108392	00108393
M 52	5,0	47,0	180	70	40	32	00109400	00108401	00108402	00108403
M 56	5,5	51,5	180	70	40	35	00109410	00108411	00108412	00108413
M 60	5,5	54,5	200	75	45	35	00109420	00108421	00108422	00108423
M 64	6,0	58,0	220	80	50	39	00109430	00108431	00108432	00108433



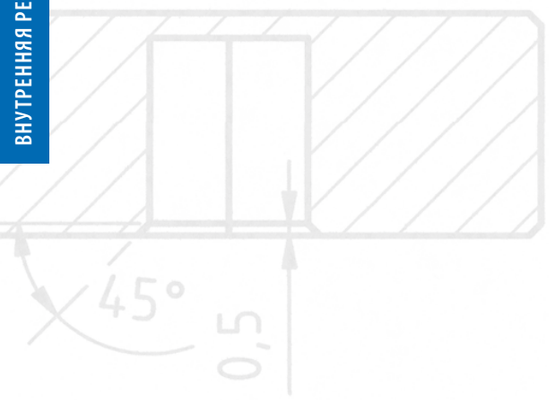

МЕТЧИК
DIN 2181 · 2S · M4 × 0,5 · 6H · HSS

Обозначение

DIN 2181 =	Немецкий институт по стандартизации
2S =	Набор метчиков 2-шт.
M4 × 0,5 =	размер в мм для метрических ISO2-резьб в соответствии с DIN 13
6H =	класс точности по DIN 802, часть 1
HSS =	быстрорежущая сталь группы сплавов HSS

Маркировка в соответствии с DIN 2197

M4 × 0,5 6H HSS



ЧЕТЫРЁХГРАННИК ПО DIN 10

для закрепления метчиков в воротке (vW).

РУЧНОЙ МЕТЧИК

DIN 2181

ЗАЖИМ

в ключе с трещёткой



Набор для метрической ISO-мелкой резьбы состоит из трёх метчиков - первый (черновой), средний (получистовой) и третий (чистовой).

Метчики до M6,5 имеют утолщённый хвостовик и 3 канавки. Метчики от M6,5 имеют проходной хвостовик и 4 канавки.

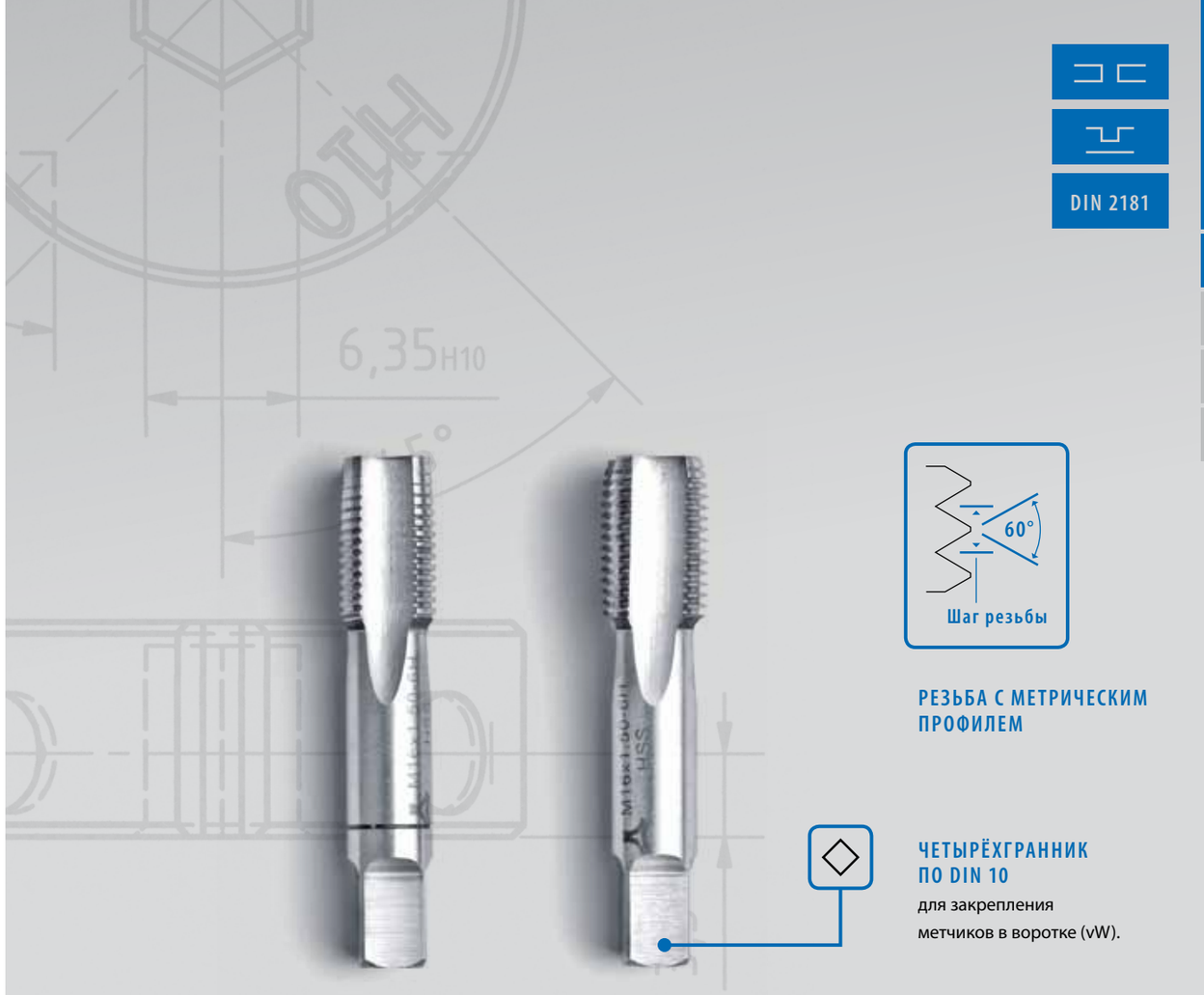

РЕЗЬБА С МЕТРИЧЕСКИМ ПРОФИЛЕМ

ЧЕТЫРЁХГРАННИК ПО DIN 10

для закрепления метчиков в воротке (vW).

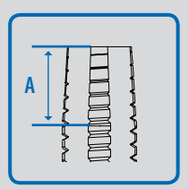

ПЕРВЫЙ (ЧЕРНОВОЙ МЕТЧИК)

Маркирован одним кольцом, длинная заборная часть,
Форма A / 6-8 витков

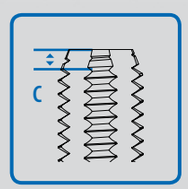

ТРЕТИЙ (ЧИСТОВОЙ)

Без маркировки, короткая заборная часть,
Форма C / 2-3 витка

ЗАЖИМ

в регулируемом воротке

РУЧНОЙ МЕТЧИК DIN 2181

РУЧНОЙ МЕТЧИК



ТЕХНИЧЕСКАЯ ИНФОРМАЦИЯ

Норма	DIN 2181	Обр. Материал	Сталь
Резьба	MF	Вид отверстия	Сквозное / глухое
Материал	HSS-G	Направление	правый
		Класс точности	ISO2 / 6h

						◇	Набор	Нр. 1	Нр. 2
MF 2,5 × 0,35	0,35	2,15	40	8	2,8	2,1	00115150	00114151	00114153
MF 2,6 × 0,35	0,35	2,15	40	8	2,8	2,1	00115160	00114161	00114163
MF 3 × 0,35	0,35	2,65	40	8	3,5	2,7	00115200	00114201	00114203
MF 3,5 × 0,35	0,35	3,15	45	9	4,0	3,0	00115220	00114221	00114223
MF 4 × 0,35	0,35	3,65	45	10	4,5	3,4	00115230	00114231	00114233
MF 4 × 0,5	0,5	3,5	45	10	4,5	3,4	00115240	00114241	00114243
MF 4,5 × 0,35	0,35	4,15	50	12	6,0	3,4	00115250	00114251	00114253
MF 4,5 × 0,5	0,5	4,0	50	12	6,0	3,4	00115260	00114261	00114263
MF 5 × 0,5	0,5	4,5	50	12	6,0	4,9	00115280	00114281	00114283
MF 5 × 0,75	0,75	4,25	50	12	6,0	4,9	00115290	00114291	00114293
MF 5,5 × 0,5	0,5	5,0	56	12	6,0	4,9	00115300	00114301	00114303
MF 5,5 × 0,75	0,75	4,75	56	12	6,0	4,9	00115310	00114311	00114313
MF 6 × 0,5	0,5	5,5	56	14	6,0	4,9	00115320	00114321	00114323
MF 6 × 0,75	0,75	5,25	56	14	6,0	4,9	00115330	00114331	00114333
MF 7 × 0,5	0,5	6,5	56	14	6,0	4,9	00115350	00114351	00114353
MF 7 × 0,75	0,75	6,25	56	14	6,0	4,9	00115360	00114361	00114363
MF 8 × 0,5	0,5	7,5	56	18	6,0	4,9	00115380	00114381	00114383
MF 8 × 0,75	0,75	7,25	56	18	6,0	4,9	00115390	00114391	00114393
MF 8 × 1	1,0	7,0	63	22	6,0	4,9	00115400	00114401	00114403
MF 8 × 1,5	1,5	6,5	63	22	6,0	4,9	00115410	00114411	00114413
MF 9 × 0,5	0,5	8,5	63	22	7,0	5,5	00115420	00114421	00114423
MF 9 × 0,75	0,75	8,25	63	22	7,0	5,5	00115430	00114431	00114433
MF 9 × 1	1,0	8,0	63	22	7,0	5,5	00115440	00114441	00114443
MF 10 × 0,5	0,5	9,5	63	20	7,0	5,5	00115450	00114451	00114453
MF 10 × 0,75	0,75	9,25	63	20	7,0	5,5	00115460	00114461	00114463
MF 10 × 1	1,0	9,0	63	20	7,0	5,5	00115470	00114471	00114473
MF 10 × 1,25	1,25	8,8	70	24	7,0	5,5	00115480	00114481	00114483
MF 11 × 0,5	0,5	10,5	63	20	8,0	6,2	00115490	00114491	00114493
MF 11 × 0,75	0,75	10,25	63	20	8,0	6,2	00115500	00114501	00114503
MF 11 × 1	1,0	10,0	63	20	8,0	6,2	00115510	00114511	00114513
MF 11 × 1,25	1,25	9,75	70	22	8,0	6,2	00115520	00114521	00114523
MF 12 × 0,5	0,5	11,5	70	22	9,0	7,0	00115530	00114531	00114533
MF 12 × 0,75	0,75	11,25	70	22	9,0	7,0	00115540	00114541	00114543
MF 12 × 1	1,0	11,0	70	22	9,0	7,0	00115550	00114551	00114553
MF 12 × 1,25	1,25	10,8	70	22	9,0	7,0	00115560	00114561	00114563
MF 12 × 1,5	1,5	10,5	70	22	9,0	7,0	00115570	00114571	00114573

						◇	Набор	Нр. 1	Нр. 2
MF 13 × 0,5	0,5	12,5	70	22	11,0	9,0	00115580	00114581	00114583
MF 13 × 0,75	0,75	12,25	70	22	11,0	9,0	00115590	00114591	00114593
MF 13 × 1	1,0	12,0	70	22	11,0	9,0	00115600	00114601	00114603
MF 13 × 1,25	1,25	11,75	70	22	11,0	9,0	00115610	00114611	00114613
MF 13 × 1,5	1,5	11,5	70	22	11,0	9,0	00115620	00114621	00114623
MF 14 × 0,5	0,5	13,5	70	22	11,0	9,0	00115630	00114631	00114633
MF 14 × 0,75	0,75	13,25	70	22	11,0	9,0	00115640	00114641	00114643
MF 14 × 1	1,0	13,0	70	22	11,0	9,0	00115650	00114651	00114653
MF 14 × 1,25	1,25	12,8	70	22	11,0	9,0	00115660	00114661	00114663
MF 14 × 1,5	1,5	12,5	70	22	11,0	9,0	00115670	00114671	00114673
MF 15 × 0,5	0,5	14,5	70	22	12,0	9,0	00115680	00114681	00114683
MF 15 × 0,75	0,75	14,25	70	22	12,0	9,0	00115690	00114691	00114693
MF 15 × 1	1,0	14,0	70	22	12,0	9,0	00115700	00114701	00114703
MF 15 × 1,25	1,25	13,8	70	22	12,0	9,0	00115710	00114711	00114713
MF 15 × 1,5	1,5	13,5	70	22	12,0	9,0	00115720	00114721	00114723
MF 16 × 0,5	0,5	15,5	70	22	12,0	9,0	00115730	00114731	00114733
MF 16 × 0,75	0,75	15,25	70	22	12,0	9,0	00115740	00114741	00114743
MF 16 × 1	1,0	15,0	70	22	12,0	9,0	00115750	00114751	00114753
MF 16 × 1,25	1,25	14,75	70	22	12,0	9,0	00115760	00114761	00114763
MF 16 × 1,5	1,5	14,5	70	22	12,0	9,0	00115770	00114771	00114773
MF 17 × 0,75	0,75	16,25	70	22	12,0	9,0	00115780	00114781	00114783
MF 17 × 1	1,0	16,0	70	22	12,0	9,0	00115790	00114791	00114793
MF 17 × 1,5	1,5	15,5	70	22	12,0	9,0	00115800	00114801	00114803
MF 18 × 0,5	0,5	17,5	80	22	14,0	11,0	00115820	00114821	00114823
MF 18 × 0,75	0,75	17,25	80	22	14,0	11,0	00115830	00114831	00114833
MF 18 × 1	1,0	17,0	80	22	14,0	11,0	00115840	00114841	00114843
MF 18 × 1,25	1,25	16,75	80	22	14,0	11,0	00115850	00114851	00114853
MF 18 × 1,5	1,5	16,5	80	22	14,0	11,0	00115860	00114861	00114863
MF 18 × 2	2,0	16,0	80	22	14,0	11,0	00115870	00114871	00114873
MF 19 × 1	1,0	18,0	80	22	14,0	11,0	00115880	00114881	00114883
MF 19 × 1,5	1,5	17,5	80	22	14,0	11,0	00115900	00114901	00114903
MF 20 × 0,5	0,5	19,5	80	22	16,0	12,0	00115910	00114911	00114913
MF 20 × 0,75	0,75	19,25	80	22	16,0	12,0	00115920	00114921	00114923
MF 20 × 1	1,0	19,0	80	22	16,0	12,0	00115930	00114931	00114933
MF 20 × 1,25	1,25	18,75	80	22	16,0	12,0	00115940	00114941	00114943
MF 20 × 1,5	1,5	18,5	80	22	16,0	12,0	00115950	00114951	00114953
MF 20 × 2	2,0	18,0	80	22	16,0	12,0	00115960	00114961	00114963
MF 21 × 1	1,0	20,0	80	22	16,0	12,0	00115980	00114981	00114983
MF 21 × 1,5	1,5	19,5	80	22	16,0	12,0	00122000	00120001	00120003
MF 22 × 0,5	0,5	21,5	80	22	18,0	14,5	00122010	00120011	00120013
MF 22 × 0,75	0,75	21,25	80	22	18,0	14,5	00122020	00120021	00120023
MF 22 × 1	1,0	21,0	80	22	18,0	14,5	00122030	00120031	00120033
MF 22 × 1,25	1,25	20,75	80	22	18,0	14,5	00122040	00120041	00120043
MF 22 × 1,5	1,5	20,5	80	22	18,0	14,5	00122050	00120051	00120053

РУЧНОЙ МЕТЧИК DIN 2181

							Набор	Нр. 1	Нр. 2
MF 22 × 2	2,0	20,0	80	22	18,0	14,5	00122060	00120061	00120063
MF 23 × 1	1,0	22,0	80	22	18,0	14,5	00122070	00120071	00120073
MF 23 × 1,5	1,5	21,5	80	22	18,0	14,5	00122080	00120081	00120083
MF 24 × 0,5	0,5	23,5	90	22	18,0	14,5	00122090	00120091	00120093
MF 24 × 0,75	0,75	23,25	90	22	18,0	14,5	00122100	00120101	00120103
MF 24 × 1	1,0	23,0	90	22	18,0	14,5	00122110	00120111	00120113
MF 24 × 1,25	1,25	22,75	90	22	18,0	14,5	00122120	00120121	00120123
MF 24 × 1,5	1,5	22,5	90	22	18,0	14,5	00122130	00120131	00120133
MF 24 × 2	2,0	22,0	90	22	18,0	14,5	00122140	00120141	00120143
MF 25 × 1	1,0	24,0	90	22	18,0	14,5	00122150	00120151	00120153
MF 25 × 1,5	1,5	23,5	90	22	18,0	14,5	00122170	00120171	00120173
MF 25 × 2	2,0	23,0	90	22	18,0	14,5	00122180	00120181	00120183
MF 26 × 1	1,0	25,0	90	22	18,0	14,5	00122190	00120191	00120193
MF 26 × 1,25	1,25	24,75	90	22	18,0	14,5	00122200	00120201	00120203
MF 26 × 1,5	1,5	24,5	90	22	18,0	14,5	00122210	00120211	00120213
MF 26 × 2	2,0	24,0	90	22	18,0	14,5	00122220	00120221	00120223
MF 27 × 1	1,0	26,0	90	22	20,0	16,0	00122230	00120231	00120233
MF 27 × 1,5	1,5	25,5	90	22	20,0	16,0	00122240	00120241	00120243
MF 27 × 2	2,0	25,0	90	22	20,0	16,0	00122250	00120251	00120253
MF 28 × 1	1,0	27,0	90	22	20,0	16,0	00122260	00120261	00120263
MF 28 × 1,5	1,5	26,5	90	22	20,0	16,0	00122270	00120271	00120273
MF 28 × 2	2,0	26,0	90	22	20,0	16,0	00122280	00120281	00120283
MF 30 × 1	1,0	29,0	90	22	22,0	18,0	00122290	00120291	00120293
MF 30 × 1,5	1,5	28,5	90	22	22,0	18,0	00122300	00120301	00120303
MF 30 × 2	2,0	28,0	90	22	22,0	18,0	00122310	00120311	00120313
MF 30 × 3	3,0	27,0	125	45	22,0	18,0	00122320	00120321	00120323
MF 32 × 1	1,0	31,0	90	22	22,0	18,0	00122330	00120331	00120333
MF 32 × 1,5	1,5	30,5	90	22	22,0	18,0	00122340	00120341	00120343
MF 32 × 2	2,0	30,0	90	22	22,0	18,0	00122350	00120351	00120353
MF 32 × 3	3,0	29,0	125	45	22,0	18,0	00122360	00120361	00120363
MF 33 × 1	1,0	32,0	100	25	25,0	20,0	00122370	00120371	00120373
MF 33 × 1,5	1,5	31,5	100	25	25,0	20,0	00122380	00120381	00120383
MF 33 × 2	2,0	31,0	100	25	25,0	20,0	00122390	00120391	00120393
MF 33 × 3	3,0	30,0	125	50	25,0	20,0	00122400	00120401	00120403
MF 34 × 1	1,0	33,0	100	25	28,0	22,0	00122410	00120411	00120413
MF 34 × 1,5	1,5	32,5	100	25	28,0	22,0	00122420	00120421	00120423
MF 34 × 2	2,0	32,0	125	40	28,0	22,0	00122430	00120431	00120433
MF 34 × 3	3,0	31,0	125	40	28,0	22,0	00122440	00120441	00120443
MF 35 × 1	1,0	34,0	100	25	28,0	22,0	00122450	00120451	00120453
MF 35 × 1,5	1,5	33,5	100	25	28,0	22,0	00122460	00120461	00120463
MF 35 × 2	2,0	33,0	125	40	28,0	22,0	00122470	00120471	00120473
MF 35 × 3	3,0	32,0	125	40	28,0	22,0	00122480	00120481	00120483
MF 36 × 1	1,0	35,0	100	25	28,0	22,0	00122490	00120491	00120493
MF 36 × 1,5	1,5	34,5	100	25	28,0	22,0	00122500	00120501	00120503

							Набор	Нр. 1	Нр. 2
MF 36 × 2	2,0	34,0	125	40	28,0	22,0	00122510	00120511	00120513
MF 36 × 3	3,0	33,0	125	40	28,0	22,0	00122520	00120521	00120523
MF 38 × 1	1,0	37,0	100	25	28,0	22,0	00122530	00120531	00120533
MF 38 × 1,5	1,5	36,5	100	25	28,0	22,0	00122540	00120541	00120543
MF 38 × 2	2,0	36,0	125	40	28,0	22,0	00122550	00120551	00120553
MF 38 × 3	3,0	35,0	125	40	28,0	22,0	00122560	00120561	00120563
MF 39 × 1,5	1,5	37,5	110	25	32,0	24,0	00122570	00120571	00120573
MF 39 × 2	2,0	37,0	125	40	32,0	24,0	00122580	00120581	00120583
MF 39 × 3	3,0	36,0	125	40	32,0	24,0	00122590	00120591	00120593
MF 40 × 1	1,0	39,0	110	25	32,0	24,0	00122600	00120601	00120603
MF 40 × 1,5	1,5	38,5	110	25	32,0	24,0	00122610	00120611	00120613
MF 40 × 2	2,0	38,0	125	40	32,0	24,0	00122620	00120621	00120623
MF 40 × 3	3,0	37,0	125	40	32,0	24,0	00122630	00120631	00120633
MF 42 × 1,5	1,5	40,5	110	25	32,0	24,0	00122640	00120641	00120643
MF 42 × 2	2,0	40,0	125	40	32,0	24,0	00122650	00120651	00120653
MF 42 × 3	3,0	39,0	125	40	32,0	24,0	00122660	00120661	00120663
MF 42 × 4	4,0	38,0	160	65	32,0	24,0	00122670	00120671	00120673
MF 45 × 1	1,0	44,0	110	25	36,0	29,0	00122680	00120681	00120683
MF 45 × 1,5	1,5	43,5	110	25	36,0	29,0	00122690	00120691	00120693
MF 45 × 2	2,0	43,0	125	40	36,0	29,0	00122700	00120701	00120703
MF 45 × 3	3,0	42,0	125	40	36,0	29,0	00122710	00120711	00120713
MF 45 × 4	4,0	41,0	160	65	36,0	29,0	00122720	00120721	00120723
MF 48 × 1	1,0	47,0	140	40	36,0	29,0	00122730	00120731	00120733
MF 48 × 1,5	1,5	46,5	140	40	36,0	29,0	00122740	00120741	00120743
MF 48 × 2	2,0	46,0	140	40	36,0	29,0	00122750	00120751	00120753
MF 48 × 3	3,0	45,0	140	40	36,0	29,0	00122760	00120761	00120763
MF 48 × 4	4,0	44,0	140	40	36,0	29,0	00122770	00120771	00120773
MF 50 × 1	1,0	49,0	140	40	36,0	29,0	00122780	00120781	00120783
MF 50 × 1,5	1,5	48,5	140	40	36,0	29,0	00122790	00120791	00120793
MF 50 × 2	2,0	48,0	140	40	36,0	29,0	00122800	00120801	00120803
MF 50 × 3	3,0	47,0	140	40	36,0	29,0	00122810	00120811	00120813
MF 50 × 4	4,0	46,0	160	65	40,0	32,0	00122820	00120821	00120823
MF 52 × 1	1,0	51,0	140	40	40,0	32,0	00122830	00120831	00120833
MF 52 × 1,5	1,5	50,5	140	40	40,0	32,0	00122840	00120841	00120843
MF 52 × 2	2,0	50,0	140	40	40,0	32,0	00122850	00120851	00120853
MF 52 × 3	3,0	49,0	140	40	40,0	32,0	00122860	00120861	00120863
MF 52 × 4	4,0	48,0	160	65	40,0	32,0	00122870	00120871	00120873

РУЧНОЙ МЕТЧИК DIN 2181

РУЧНОЙ МЕТЧИК



ТЕХНИЧЕСКАЯ ИНФОРМАЦИЯ

Норма	DIN 2181	Обр. Материал	Сталь
Резьба	MF	Вид отверстия	Сквозное / глухое
Материал	HSSE-G	Направление	правый
		Класс точности	ISO2 / 6h

						◇	Набор	Нр. 1	Нр. 2
MF 2,5 × 0,35	0,35	2,15	40	8	2,8	2,1	00142150	00142151	00142153
MF 2,6 × 0,35	0,35	2,15	40	8	2,8	2,1	00142161	00142161	00142163
MF 3 × 0,35	0,35	2,65	40	8	3,5	2,7	00142200	00138201	00138203
MF 3,5 × 0,35	0,35	3,15	45	9	4,0	3,0	00142220	00138221	00138223
MF 4 × 0,35	0,35	3,65	45	10	4,5	3,4	00142230	00138231	00138233
MF 4 × 0,5	0,5	3,5	45	10	4,5	3,4	00142240	00138241	00138243
MF 4,5 × 0,35	0,35	4,15	50	12	6,0	3,4	00142250	00138251	00138253
MF 4,5 × 0,5	0,5	4,0	50	12	6,0	3,4	00142260	00138261	00138263
MF 5 × 0,5	0,5	4,5	50	12	6,0	4,9	00142280	00138281	00138283
MF 5 × 0,75	0,75	4,25	50	12	6,0	4,9	00142290	00138291	00138293
MF 5,5 × 0,5	0,5	5,0	56	12	6,0	4,9	00142300	00138301	00138303
MF 5,5 × 0,75	0,75	4,75	56	12	6,0	4,9	00142310	00138311	00138313
MF 6 × 0,5	0,5	5,5	56	14	6,0	4,9	00142320	00138321	00138323
MF 6 × 0,75	0,75	5,25	56	14	6,0	4,9	00142330	00138331	00138333
MF 7 × 0,5	0,5	6,5	56	14	6,0	4,9	00142350	00138351	00138353
MF 7 × 0,75	0,75	6,25	56	14	6,0	4,9	00142360	00138361	00138363
MF 8 × 0,5	0,5	7,5	56	18	6,0	4,9	00142380	00138381	00138383
MF 8 × 0,75	0,75	7,25	56	18	6,0	4,9	00142390	00138391	00138393
MF 8 × 1	1,0	7,0	63	22	6,0	4,9	00142400	00138401	00138403
MF 8 × 1,5	1,5	6,5	63	22	6,0	4,9	00142410	00138411	00138413
MF 9 × 0,5	0,5	8,5	63	22	7,0	5,5	00142420	00138421	00138423
MF 9 × 0,75	0,75	8,25	63	22	7,0	5,5	00142430	00138431	00138433
MF 9 × 1	1,0	8,0	63	22	7,0	5,5	00142440	00138441	00138443
MF 10 × 0,5	0,5	9,5	63	20	7,0	5,5	00142450	00138451	00138453
MF 10 × 0,75	0,75	9,25	63	20	7,0	5,5	00142460	00138461	00138463
MF 10 × 1	1,0	9,0	63	20	7,0	5,5	00142470	00138471	00138473
MF 10 × 1,25	1,25	8,8	70	24	7,0	5,5	00142480	00138481	00138483
MF 11 × 0,5	0,5	10,5	63	20	8,0	6,2	00142490	00138491	00138493
MF 11 × 0,75	0,75	10,25	63	20	8,0	6,2	00142500	00138501	00138503
MF 11 × 1	1,0	10,0	63	20	8,0	6,2	00142510	00138511	00138513
MF 11 × 1,25	1,25	9,75	70	22	8,0	6,2	00142520	00138521	00138523
MF 12 × 0,5	0,5	11,5	70	22	9,0	7,0	00142530	00138531	00138533
MF 12 × 0,75	0,75	11,25	70	22	9,0	7,0	00142540	00138541	00138543
MF 12 × 1	1,0	11,0	70	22	9,0	7,0	00142550	00138551	00138553
MF 12 × 1,25	1,25	10,8	70	22	9,0	7,0	00142560	00138561	00138563
MF 12 × 1,5	1,5	10,5	70	22	9,0	7,0	00142570	00138571	00138573

						◇	Набор	Нр. 1	Нр. 2
MF 13 × 0,5	0,5	12,5	70	22	11,0	9,0	00142580	00138581	00138583
MF 13 × 0,75	0,75	12,25	70	22	11,0	9,0	00142590	00138591	00138593
MF 13 × 1	1,0	12,0	70	22	11,0	9,0	00142600	00138601	00138603
MF 13 × 1,25	1,25	11,75	70	22	11,0	9,0	00142610	00138611	00138613
MF 13 × 1,5	1,5	11,5	70	22	11,0	9,0	00142620	00138621	00138623
MF 14 × 0,5	0,5	13,5	70	22	11,0	9,0	00142630	00138631	00138633
MF 14 × 0,75	0,75	13,25	70	22	11,0	9,0	00142640	00138641	00138643
MF 14 × 1	1,0	13,0	70	22	11,0	9,0	00142650	00138651	00138653
MF 14 × 1,25	1,25	12,8	70	22	11,0	9,0	00142660	00138661	00138663
MF 14 × 1,5	1,5	12,5	70	22	11,0	9,0	00142670	00138671	00138673
MF 15 × 0,5	0,5	14,5	70	22	12,0	9,0	00142680	00138681	00138683
MF 15 × 0,75	0,75	14,25	70	22	12,0	9,0	00142690	00138691	00138693
MF 15 × 1	1,0	14,0	70	22	12,0	9,0	00142700	00138701	00138703
MF 15 × 1,25	1,25	13,8	70	22	12,0	9,0	00142710	00138711	00138713
MF 15 × 1,5	1,5	13,5	70	22	12,0	9,0	00142720	00138721	00138723
MF 16 × 0,5	0,5	15,5	70	22	12,0	9,0	00142730	00138731	00138733
MF 16 × 0,75	0,75	15,25	70	22	12,0	9,0	00142740	00138741	00138743
MF 16 × 1	1,0	15,0	70	22	12,0	9,0	00142750	00138751	00138753
MF 16 × 1,25	1,25	14,75	70	22	12,0	9,0	00142760	00138761	00138763
MF 16 × 1,5	1,5	14,5	70	22	12,0	9,0	00142770	00138771	00138773
MF 17 × 0,75	0,75	16,25	70	22	12,0	9,0	00142780	00138781	00138783
MF 17 × 1	1,0	16,0	70	22	12,0	9,0	00142790	00138791	00138793
MF 17 × 1,5	1,5	15,5	70	22	12,0	9,0	00142800	00138801	00138803
MF 18 × 0,5	0,5	17,5	80	22	14,0	11,0	00142820	00138821	00138823
MF 18 × 0,75	0,75	17,25	80	22	14,0	11,0	00142830	00138831	00138833
MF 18 × 1	1,0	17,0	80	22	14,0	11,0	00142840	00138841	00138843
MF 18 × 1,25	1,25	16,75	80	22	14,0	11,0	00142850	00138851	00138853
MF 18 × 1,5	1,5	16,5	80	22	14,0	11,0	00142860	00138861	00138863
MF 18 × 2	2,0	16,0	80	22	14,0	11,0	00142870	00138871	00138873
MF 19 × 1	1,0	18,0	80	22	14,0	11,0	00142880	00138881	00138883
MF 19 × 1,5	1,5	17,5	80	22	14,0	11,0	00142900	00138901	00138903
MF 20 × 0,5	0,5	19,5	80	22	16,0	12,0	00142910	00138911	00138913
MF 20 × 0,75	0,75	19,25	80	22	16,0	12,0	00142920	00138921	00138923
MF 20 × 1	1,0	19,0	80	22	16,0	12,0	00142930	00138931	00138933
MF 20 × 1,25	1,25	18,75	80	22	16,0	12,0	00142940	00138941	00138943
MF 20 × 1,5	1,5	18,5	80	22	16,0	12,0	00142950	00138951	00138953
MF 20 × 2	2,0	18,0	80	22	16,0	12,0	00142960	00138961	00138963
MF 21 × 1	1,0	20,0	80	22	16,0	12,0	00142980	00138981	00138983
MF 21 × 1,5	1,5	19,5	80	22	16,0	12,0	00143000	00139001	00139003
MF 22 × 0,5	0,5	21,5	80	22	18,0	14,5	00143010	00139011	00139013
MF 22 × 0,75	0,75	21,25	80	22	18,0	14,5	00143020	00139021	00139023
MF 22 × 1	1,0	21,0	80	22	18,0	14,5	00143030	00139031	00139033
MF 22 × 1,25	1,25	20,75	80	22	18,0	14,5	00143040	00139041	00139043
MF 22 × 1,5	1,5	20,5	80	22	18,0	14,5	00143050	00139051	00139053

РУЧНОЙ МЕТЧИК DIN 2181

						◇	Набор	Нр. 1	Нр. 2
MF 22 × 2	2,0	20,0	80	22	18,0	14,5	00143060	00139061	00139063
MF 23 × 1	1,0	22,0	80	22	18,0	14,5	00143070	00139071	00139073
MF 23 × 1,5	1,5	21,5	80	22	18,0	14,5	00143080	00139081	00139083
MF 24 × 0,5	0,5	23,5	90	22	18,0	14,5	00143090	00139091	00139093
MF 24 × 0,75	0,75	23,25	90	22	18,0	14,5	00143100	00139101	00139103
MF 24 × 1	1,0	23,0	90	22	18,0	14,5	00143110	00139111	00139113
MF 24 × 1,25	1,25	22,75	90	22	18,0	14,5	00143120	00139121	00139123
MF 24 × 1,5	1,5	22,5	90	22	18,0	14,5	00143130	00139131	00139133
MF 24 × 2	2,0	22,0	90	22	18,0	14,5	00143140	00139141	00139143
MF 25 × 1	1,0	24,0	90	22	18,0	14,5	00143150	00139151	00139153
MF 25 × 1,5	1,5	23,5	90	22	18,0	14,5	00143170	00139171	00139173
MF 25 × 2	2,0	23,0	90	22	18,0	14,5	00143180	00139181	00139183
MF 26 × 1	1,0	25,0	90	22	18,0	14,5	00143190	00139191	00139193
MF 26 × 1,25	1,25	24,75	90	22	18,0	14,5	00143200	00139201	00139203
MF 26 × 1,5	1,5	24,5	90	22	18,0	14,5	00143210	00139211	00139213
MF 26 × 2	2,0	24,0	90	22	18,0	14,5	00143220	00139221	00139223
MF 27 × 1	1,0	26,0	90	22	20,0	16,0	00143230	00139231	00139233
MF 27 × 1,5	1,5	25,5	90	22	20,0	16,0	00143240	00139241	00139243
MF 27 × 2	2,0	25,0	90	22	20,0	16,0	00143250	00139251	00139253
MF 28 × 1	1,0	27,0	90	22	20,0	16,0	00143260	00139261	00139263
MF 28 × 1,5	1,5	26,5	90	22	20,0	16,0	00143270	00139271	00139273
MF 28 × 2	2,0	26,0	90	22	20,0	16,0	00143280	00139281	00139283
MF 30 × 1	1,0	29,0	90	22	22,0	18,0	00143290	00139291	00139293
MF 30 × 1,5	1,5	28,5	90	22	22,0	18,0	00143300	00139301	00139303
MF 30 × 2	2,0	28,0	90	22	22,0	18,0	00143310	00139311	00139313
MF 30 × 3	3,0	27,0	125	45	22,0	18,0	00143320	00139321	00139323
MF 32 × 1	1,0	31,0	90	22	22,0	18,0	00143330	00139331	00139333
MF 32 × 1,5	1,5	30,5	90	22	22,0	18,0	00143340	00139341	00139343
MF 32 × 2	2,0	30,0	90	22	22,0	18,0	00143350	00139351	00139353
MF 32 × 3	3,0	29,0	125	45	22,0	18,0	00143360	00139361	00139363
MF 33 × 1	1,0	32,0	100	25	25,0	20,0	00143370	00139371	00139373
MF 33 × 1,5	1,5	31,5	100	25	25,0	20,0	00143380	00139381	00139383
MF 33 × 2	2,0	31,0	100	25	25,0	20,0	00143390	00139391	00139393
MF 33 × 3	3,0	30,0	125	50	25,0	20,0	00143400	00139401	00139403
MF 34 × 1	1,0	33,0	100	25	28,0	22,0	00143410	00139411	00139413
MF 34 × 1,5	1,5	32,5	100	25	28,0	22,0	00143420	00139421	00139423
MF 34 × 2	2,0	32,0	125	40	28,0	22,0	00143430	00139431	00139433
MF 34 × 3	3,0	31,0	125	40	28,0	22,0	00143440	00139441	00139443
MF 35 × 1	1,0	34,0	100	25	28,0	22,0	00143450	00139451	00139453
MF 35 × 1,5	1,5	33,5	100	25	28,0	22,0	00143460	00139461	00139463
MF 35 × 2	2,0	33,0	125	40	28,0	22,0	00143470	00139471	00139473
MF 35 × 3	3,0	32,0	125	40	28,0	22,0	00143480	00139481	00139483

						◇	Набор	Нр. 1	Нр. 2
MF 36 × 1	1,0	35,0	100	25	28,0	22,0	00143490	00139491	00139493
MF 36 × 1,5	1,5	34,5	100	25	28,0	22,0	00143500	00139501	00139503
MF 36 × 2	2,0	34,0	125	40	28,0	22,0	00143510	00139511	00139513
MF 36 × 3	3,0	33,0	125	40	28,0	22,0	00143520	00139521	00139523

РУЧНОЙ МЕТЧИК LH



ТЕХНИЧЕСКАЯ ИНФОРМАЦИЯ

Норма	DIN 2181	Обр. Материал	Сталь
Резьба	MF	Вид отверстия	Сквозное / глухое
Материал	HSS-G	Направление	левый
		Класс точности	ISO2 / 6h

						◇	Набор	Нр. 1	Нр. 2
MF 6 × 0,75	0,75	5,25	56	14	6,0	4,9	00117330	00116331	00116333
MF 8 × 0,75	0,75	7,25	56	18	6,0	4,9	00117390	00116391	00116393
MF 8 × 1	1,0	7,0	63	22	6,0	4,9	00117400	00116401	00116403
MF 10 × 1	1,0	9,0	63	20	7,0	5,5	00117470	00116471	00116473
MF 10 × 1,25	1,25	8,8	70	24	7,0	5,5	00117480	00116481	00116483
MF 12 × 1	1,0	11,0	70	22	9,0	7,0	00117550	00116551	00116553
MF 12 × 1,25	1,25	10,8	70	22	9,0	7,0	00117560	00116561	00116563
MF 12 × 1,5	1,5	10,5	70	22	9,0	7,0	00117570	00116571	00116573
MF 14 × 1	1,0	13,0	70	22	11,0	9,0	00117650	00116651	00116653
MF 14 × 1,25	1,25	12,8	70	22	11,0	9,0	00117660	00116661	00116663
MF 14 × 1,5	1,5	12,5	70	22	11,0	9,0	00117670	00116671	00116673
MF 16 × 1	1,0	15,0	70	22	12,0	9,0	00117750	00116751	00116753
MF 16 × 1,5	1,5	14,5	70	22	12,0	9,0	00117770	00116771	00116773
MF 18 × 1,5	1,5	16,5	80	22	14,0	11,0	00117860	00116861	00116863
MF 20 × 1,5	1,5	18,5	80	22	16,0	12,0	00117950	00116951	00116953
MF 22 × 1,5	1,5	20,5	80	22	18,0	14,5	00126050	00124051	00124053
MF 24 × 2	2,0	22,0	90	22	18,0	14,5	00126140	00124141	00124143
MF 30 × 1,5	1,5	28,5	90	22	22,0	18,0	00126300	00124301	00124303
MF 30 × 2	2,0	28,0	90	22	22,0	18,0	00126310	00124311	00124313

РУЧНОЙ МЕТЧИК DIN 2184-2 / ISO 529

РУЧНОЙ МЕТЧИК



ТЕХНИЧЕСКАЯ ИНФОРМАЦИЯ

Норма	DIN 2184-2 (~DIN352)
Резьба	BSW
Материал	HSS-G
Обр. Материал	Сталь
Вид отверстия	Сквозное / глухое
Направление	правый

						◇	Набор	Нр. 1	Нр. 2	Нр. 3
BSW 1/16	60	1,2	32	8	2,5	2,1	00135010	00134011	00134012	00134013
BSW 3/32	48	1,9	40	9	2,8	2,1	00135020	00134021	00134022	00134023
BSW 1/8	40	2,6	40	11	3,5	2,7	00135030	00134031	00134032	00134033
BSW 5/32	32	3,2	45	13	4,5	3,4	00135040	00134041	00134042	00134043
BSW 3/16	24	3,8	50	16	6,0	4,9	00135050	00134051	00134052	00134053
BSW 7/32	24	4,6	56	17	6,0	4,9	00135060	00134061	00134062	00134063
BSW 1/4	20	5,1	56	19	6,0	4,9	00135070	00134071	00134072	00134073
BSW 5/16	18	6,5	63	22	6,0	4,9	00135080	00134081	00134082	00134083
BSW 3/8	16	7,9	70	24	7,0	5,5	00135090	00134091	00134092	00134093
BSW 7/16	14	9,3	70	24	8,0	6,2	00135100	00134101	00134102	00134103
BSW 1/2	12	10,5	75	28	9,0	7,0	00135110	00134111	00134112	00134113
BSW 9/16	12	12,0	80	30	11,0	9,0	00135120	00134121	00134122	00134123
BSW 5/8	11	13,5	80	32	12,0	9,0	00135130	00134131	00134132	00134133
BSW 3/4	10	16,5	95	34	14,0	11,0	00135140	00134141	00134142	00134143
BSW 7/8	9	19,5	100	34	18,0	14,5	00135150	00134151	00134152	00134153
BSW 1	8	22,0	110	38	18,0	14,5	00135160	00134161	00134162	00134163
BSW 1.1/8	7	25,0	125	45	22,0	18,0	00135170	00134171	00134172	00134173
BSW 1.1/4	7	28,0	125	45	22,0	18,0	00135180	00134181	00134182	00134183
BSW 1.3/8	6	30,5	150	56	28,0	22,0	00135190	00134191	00134192	00134193
BSW 1.1/2	6	33,5	150	56	28,0	22,0	00135200	00134201	00134202	00134203
BSW 1.5/8	5	35,5	150	60	32,0	24,0	00135210	00134211	00134212	00134213
BSW 1.3/4	5	39,0	160	65	36,0	29,0	00135220	00134221	00134222	00134223
BSW 1.7/8	4,5	41,5	180	70	36,0	29,0	00135230	00134231	00134232	00134233
BSW 2	4,5	44,5	180	70	40,0	32,0	00135240	00134241	00134242	00134243
BSW 2.1/4	4	50,8	200	75	45,0	35,0	00135250	00134251	00134252	00134253
BSW 2.1/2	4	57,15	220	80	50,0	39,0	00135260	00134261	00134262	00134263
BSW 2.3/4	3,5	62,6	240	80	50,0	39,0	00135270	00134271	00134272	00134273
BSW 3	3,5	68,95	260	85	50,0	39,0	00135280	00134281	00134282	00134283

РУЧНОЙ МЕТЧИК



ТЕХНИЧЕСКАЯ ИНФОРМАЦИЯ

Норма	ISO 529	Обр. Материал	Сталь
Резьба	BSW	Вид отверстия	Сквозное / глухое
Материал	HSS-G	Направление	правый

						◇	Набор	Нр. 1	Нр. 2	Нр. 3
BSW 1/8	40	2,6	48	11	3,15	2,5	00137030	00136031	00136032	00136033
BSW 5/32	32	3,2	55	13	4,5	3,55	00137040	00136041	00136042	00136043
BSW 3/16	24	3,8	58	16	5,0	4,0	00137050	00136051	00136052	00136053
BSW 1/4	20	5,1	66	19	6,3	5,0	00137070	00136071	00136072	00136073
BSW 5/16	18	6,5	72	22	8,0	6,3	00137080	00136081	00136082	00136083
BSW 3/8	16	7,9	80	24	10,0	8,0	00137090	00136091	00136092	00136093
BSW 7/16	14	9,3	85	25	8,0	6,3	00137100	00136101	00136102	00136103
BSW 1/2	12	10,5	89	29	9,0	7,1	00137110	00136111	00136112	00136113
BSW 9/16	12	12,0	95	30	11,2	9,0	00137120	00136121	00136122	00136123
BSW 5/8	11	13,5	102	32	12,5	10,0	00137130	00136131	00136132	00136133
BSW 3/4	10	16,5	112	37	14,0	11,2	00137140	00136141	00136142	00136143
BSW 7/8	9	19,5	118	38	16,0	12,5	00137150	00136151	00136152	00136153
BSW 1	8	22,0	130	45	18,0	14,0	00137160	00136161	00136162	00136163
BSW 1.1/8	7	25,0	138	48	20,0	16,0	00137170	00136171	00136172	00136173
BSW 1.1/4	7	28,0	151	51	22,4	18,0	00137180	00136181	00136182	00136183
BSW 1.3/8	6	30,5	162	57	25,0	20,0	00137190	00136191	00136192	00136193
BSW 1.1/2	6	33,5	170	60	28,0	22,4	00137200	00136201	00136202	00136203
BSW 1.3/4	5	39,0	187	67	31,5	25,0	00137220	00136221	00136222	00136223
BSW 2	4,5	44,5	200	70	35,5	28,0	00137240	00136241	00136242	00136243



РУЧНОЙ МЕТЧИК DIN 2184-2 / ISO 529

РУЧНОЙ МЕТЧИК LH



ТЕХНИЧЕСКАЯ ИНФОРМАЦИЯ

Норма	DIN 2184-2 (~DIN352)
Резьба	BSW
Материал	HSS-G
Обр. Материал	Сталь
Вид отверстия	Сквозное / глухое
Направление	правый

							Набор	Нр. 1	Нр. 2	Нр. 3
BSW 1/16	60	1,2	32	8	2,5	2,1	00153010	00152011	00152012	00152013
BSW 3/32	48	1,9	40	9	2,8	2,1	00153020	00152021	00152022	00152023
BSW 1/8	40	2,6	40	11	3,5	2,7	00153030	00152031	00152032	00152033
BSW 5/32	32	3,2	45	13	4,5	3,4	00153040	00152041	00152042	00152043
BSW 3/16	24	3,8	50	16	6,0	4,9	00153050	00152051	00152052	00152053
BSW 7/32	24	4,6	56	17	6,0	4,9	00153060	00152061	00152062	00152063
BSW 1/4	20	5,1	56	19	6,0	4,9	00153070	00152071	00152072	00152073
BSW 5/16	18	6,5	63	22	6,0	4,9	00153080	00152081	00152082	00152083
BSW 3/8	16	7,9	70	24	7,0	5,5	00153090	00152091	00152092	00152093
BSW 7/16	14	9,3	70	24	8,0	6,2	00153100	00152101	00152102	00152103
BSW 1/2	12	10,5	75	28	9,0	7,0	00153110	00152111	00152112	00152113
BSW 9/16	12	12,0	80	30	11,0	9,0	00153120	00152121	00152122	00152123
BSW 5/8	11	13,5	80	32	12,0	9,0	00153130	00152131	00152132	00152133
BSW 3/4	10	16,5	95	34	14,0	11,0	00153140	00152141	00152142	00152143
BSW 7/8	9	19,5	100	34	18,0	14,5	00153150	00152151	00152152	00152153
BSW 1	8	22,0	110	38	18,0	14,5	00153160	00152161	00152162	00152163
BSW 1.1/8	7	25,0	125	45	22,0	18,0	00153170	00152171	00152172	00152173
BSW 1.1/4	7	28,0	125	45	22,0	18,0	00153180	00152181	00152182	00152183
BSW 1.3/8	6	30,5	150	56	28,0	22,0	00153190	00152191	00152192	00152193
BSW 1.1/2	6	33,5	150	56	28,0	22,0	00153200	00152201	00152202	00152203
BSW 1.5/8	5	35,5	150	60	32,0	24,0	00153210	00152211	00152212	00152213
BSW 1.3/4	5	39	160	65	36,0	29,0	00153220	00152321	00152322	00152323
BSW 1.7/8	4,5	41,5	180	70	36,0	29,0	00153230	00152231	00152232	00152233
BSW 2	4,5	44,5	180	70	40,0	32,0	00153240	00152241	00152242	00152243
BSW 2.1/4	4	50,8	200	75	45,0	35,0	00153250	00152251	00152252	00152253
BSW 2.1/2	4	57,15	220	80	50,0	39,0	00153260	00152261	00152262	00152263
BSW 2.3/4	3,5	62,6	240	80	50,0	39,0	00153270	00152271	00152272	00152273
BSW 3	3,5	68,95	260	85	50,0	39,0	00153280	00152281	00152282	00152283

РУЧНОЙ МЕТЧИК LH



ТЕХНИЧЕСКАЯ ИНФОРМАЦИЯ

Норма	ISO 529	Обр. Материал	Сталь
Резьба	BSW	Вид отверстия	Сквозное / глухое
Материал	HSS-G	Направление	левый

							Набор	Нр. 1	Нр. 2	Нр. 3
BSW 1/8	40	2,6	48	11	3,15	2,5	00129030	00127031	00127032	00127033
BSW 5/32	32	3,2	55	13	4,5	3,55	00129040	00127041	00127042	00127043
BSW 3/16	24	3,8	58	16	5,0	4,0	00129050	00127051	00127052	00127053
BSW 1/4	20	5,1	66	19	6,3	5,0	00129070	00127071	00127072	00127073
BSW 5/16	18	6,5	72	22	8,0	6,3	00129080	00127081	00127082	00127083
BSW 3/8	16	7,9	80	24	10,0	8,0	00129090	00127091	00127092	00127093
BSW 7/16	14	9,3	85	25	8,0	6,3	00129100	00127101	00127102	00127103
BSW 1/2	12	10,5	89	29	9,0	7,1	00129110	00127111	00127112	00127113
BSW 9/16	12	12,0	95	30	11,2	9,0	00129120	00127121	00127122	00127123
BSW 5/8	11	13,5	102	32	12,5	10,0	00129130	00127131	00127132	00127133
BSW 3/4	10	16,5	112	37	14,0	11,2	00129140	00127141	00127142	00127143
BSW 7/8	9	19,5	118	38	16,0	12,5	00129150	00127151	00127152	00127153
BSW 1	8	22,0	130	45	18,0	14,0	00129160	00127161	00127162	00127163
BSW 1.1/8	7	25,0	138	48	20,0	16,0	00129170	00127171	00127172	00127173
BSW 1.1/4	7	28,0	151	51	22,4	18,0	00129180	00127181	00127182	00127183
BSW 1.3/8	6	30,5	162	57	25,0	20,0	00129190	00127191	00127192	00127193
BSW 1.1/2	6	33,5	170	60	28,0	22,4	00129200	00127201	00127202	00127203
BSW 1.3/4	5	39,0	187	67	31,5	25,0	00129220	00127221	00127222	00127223
BSW 2	4,5	44,5	200	70	35,5	28,0	00129240	00127241	00127242	00127243





РУЧНОЙ МЕТЧИК

DIN 5157



Двухпроходный набор для трубной внутренней резьбы – для неплотных соединений (G) по DIN ISO 228 часть 1 – состоит из чернового и чистового метчиков. Размеры G 1/4 до G 4“ изготавливаются с проходным хвостовиком и четырмя канавками. Шаг резьбы обозначается как нитки на дюйм.



ЧЕТЫРЁХГРАННИК ПО DIN 10
для закрепления метчиков в воротке (vW).

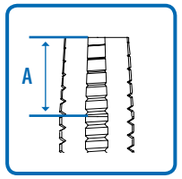

ПЕРВЫЙ (ЧЕРНОВОЙ МЕТЧИК)
Маркирован одним кольцом, длинная заборная часть,
Форма A / 6-8 витков

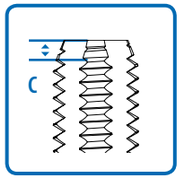

ТРЕТИЙ (ЧИСТОВОЙ)
Без маркировки, короткая заборная часть,
Форма C / 2-3 витка



РЕЗЬБА С ТРУБНЫМ ПРОФИЛЕМ

МЕТЧИК
DIN 5157 · 2S · G ½ · 6H · HSS

	Обозначение
DIN 5157 =	Немецкий институт по стандартизации
2S =	Набор метчиков 2-шт.
G ½ =	Трубная резьба Витворта по DIN ISO 228 1/2 дюйма (=20,955 мм)
6H =	класс точности по DIN 802, часть 1
HSS =	быстрорежущая сталь группы сплавов HSS

Маркировка в соответствии с DIN 2197
G ½ 6H HSS

Трубные резьбы Витворта имеют профиль резьбы 55° по сравнению с метрическими резьбами с углом в профиле 60°. Различают между цилиндрической и конической резьбами Витворта.
Коническая резьба по DIN EN 10226-1 (старое обозначение DIN 2999) является самогерметизирующей (R).

Причина в том, что диаметр конической резьбы после нескольких оборотов полностью соответствует противоположной резьбе. При дальнейшем вкручивании резьбы как бы вливаются друг в друга и таким образом они плотно самогерметизируются.
Цилиндрическая резьба по DIN ISO 228 не является самогерметизирующей. (обозначение = G).



РУЧНОЙ МЕТЧИК DIN 5157

РУЧНОЙ МЕТЧИК



ТЕХНИЧЕСКАЯ ИНФОРМАЦИЯ

Норма	DIN 5157	Обр. Материал	Сталь
Резьба	BSP	Вид отверстия	Сквозное / глухое
Материал	HSS-G	Направление	правый
		Класс точности	6h

							Набор	Нр. 1	Нр. 2
BSP 1/8	28	8,8	63	20	7,0	5,5	00155020	00154021	00154023
BSP 1/4	19	11,8	70	22	11,0	9,0	00155060	00154061	00154063
BSP 3/8	19	15,3	70	22	12,0	9,0	00155080	00154081	00154083
BSP 1/2	14	19,0	80	22	16,0	12,0	00155100	00154101	00154103
BSP 5/8	14	21,0	80	22	18,0	14,5	00155120	00154121	00154123
BSP 3/4	14	24,5	90	22	20,0	16,0	00155130	00154131	00154133
BSP 7/8	14	28,3	90	22	22,0	18,0	00155140	00154141	00154143
BSP 1	11	30,5	100	25	25,0	20,0	00155150	00154151	00154153
BSP 1.1/8	11	35,5	125	40	28,0	22,0	00155170	00154171	00154173
BSP 1.1/4	11	39,5	125	40	32,0	24,0	00155180	00154181	00154183
BSP 1.3/8	11	42,0	125	40	36,0	29,0	00155190	00154191	00154193
BSP 1.1/2	11	45,0	140	40	36,0	29,0	00155200	00154201	00154203
BSP 1.5/8	11	49,6	140	40	36,0	29,0	00155210	00154211	00154213
BSP 1.3/4	11	51,0	140	40	40,0	32,0	00155220	00154221	00154223
BSP 2	11	57,0	160	40	45,0	35,0	00155230	00154231	00154233
BSP 2.1/4	11	63,3	160	40	50,0	39,0	00155240	00154241	00154243
BSP 2.1/2	11	72,8	160	40	50,0	39,0	00155250	00154251	00154253
BSP 2.3/4	11	79,0	160	40	50,0	39,0	00155260	00154261	00154263
BSP 3	11	85,5	160	40	50,0	39,0	00155270	00154271	00154273
BSP 3.1/4	11	91,6	180	45	56,0	44,0	00155280	00154281	00154283
BSP 3.1/2	11	98,0	180	45	63,0	49,0	00155290	00154291	00154293
BSP 3.3/4	11	104,0	180	45	70,0	55,0	00155300	00154301	00154303
BSP 4	11	110,7	180	45	70,0	55,0	00155310	00154311	00154313

РУЧНОЙ МЕТЧИК



ТЕХНИЧЕСКАЯ ИНФОРМАЦИЯ

Норма	DIN 5157	Обр. Материал	Сталь
Резьба	BSP	Вид отверстия	Сквозное / глухое
Материал	HSSE-G	Направление	правый
		Класс точности	6h

							Набор	Нр. 1	Нр. 2
BSP 1/8	28	8,8	63	20	7,0	5,5	00159020	00158021	00158023
BSP 1/4	19	11,8	70	22	11,0	9,0	00159060	00158061	00158063
BSP 3/8	19	15,3	70	22	12,0	9,0	00159080	00158081	00158083
BSP 1/2	14	19,0	80	22	16,0	12,0	00159100	00158101	00158103
BSP 5/8	14	21,0	80	22	18,0	14,5	00159120	00158121	00158123
BSP 3/4	14	24,5	90	22	20,0	16,0	00159130	00158131	00158133
BSP 7/8	14	28,3	90	22	22,0	18,0	00159140	00158141	00158143
BSP 1	11	30,5	100	25	25,0	20,0	00159150	00158151	00158153
BSP 1.1/8	11	35,5	125	40	28,0	22,0	00159170	00158171	00158173
BSP 1.1/4	11	39,5	125	40	32,0	24,0	00159180	00158181	00158183
BSP 1.3/8	11	42,0	125	40	36,0	29,0	00159190	00158191	00158193
BSP 1.1/2	11	45,0	140	40	36,0	29,0	00159200	00158201	00158203
BSP 1.5/8	11	49,6	140	40	36,0	29,0	00159210	00158211	00158213
BSP 1.3/4	11	51,0	140	40	40,0	32,0	00159220	00158221	00158223
BSP 2	11	57,0	160	40	45,0	35,0	00159230	00158231	00158233
BSP 2.1/4	11	63,3	160	40	50,0	39,0	00159240	00158241	00158243
BSP 2.1/2	11	72,8	160	40	50,0	39,0	00159250	00158251	00158253
BSP 2.3/4	11	79,0	160	40	50,0	39,0	00159260	00158261	00158263
BSP 3	11	85,5	160	40	50,0	39,0	00159270	00158271	00158273



РУЧНОЙ МЕТЧИК DIN 5157 / 2184-2

РУЧНОЙ МЕТЧИК LH



ТЕХНИЧЕСКАЯ ИНФОРМАЦИЯ

Норма	DIN 5157	Обр. Материал	Сталь
Резьба	BSP	Вид отверстия	Сквозное / глухое
Материал	HSS-G	Направление	левый
		Класс точности	6h

							Набор	Нр. 1	Нр. 2
BSP 1/8	28	8,8	63	20	7,0	5,5	00157020	00156021	00156023
BSP 1/4	19	11,8	70	22	11,0	9,0	00157060	00156061	00156063
BSP 3/8	19	15,3	70	22	12,0	9,0	00157080	00156081	00156083
BSP 1/2	14	19,0	80	22	16,0	12,0	00157100	00156101	00156103
BSP 5/8	14	21,0	80	22	18,0	14,5	00157120	00156121	00156123
BSP 3/4	14	24,5	90	22	20,0	16,0	00157130	00156131	00156133
BSP 7/8	14	28,3	90	22	22,0	18,0	00157140	00156141	00156143
BSP 1	11	30,5	100	25	25,0	20,0	00157150	00156151	00156153
BSP 1.1/8	11	35,5	125	40	28,0	22,0	00157170	00156171	00156173
BSP 1.1/4	11	39,5	125	40	32,0	24,0	00157180	00156181	00156183
BSP 1.3/8	11	42,0	125	40	36,0	29,0	00157190	00156191	00156193
BSP 1.1/2	11	45,0	140	40	36,0	29,0	00157200	00156201	00156203
BSP 1.5/8	11	49,6	140	40	36,0	29,0	00157210	00156211	00156213
BSP 1.3/4	11	51,0	140	40	40,0	32,0	00157220	00156221	00156223
BSP 2	11	57,0	160	40	45,0	35,0	00157230	00156231	00156233
BSP 2.1/4	11	63,3	160	40	50,0	39,0	00157240	00156241	00156243
BSP 2.1/2	11	72,8	160	40	50,0	39,0	00157250	00156251	00156253
BSP 2.3/4	11	79,0	160	40	50,0	39,0	00157260	00156261	00156263
BSP 3	11	85,5	160	40	50,0	39,0	00157270	00156271	00156273

РУЧНОЙ МЕТЧИК



ТЕХНИЧЕСКАЯ ИНФОРМАЦИЯ

Норма	DIN 2184-2 (~ DIN 352)
Резьба	BSF
Материал	HSS-G
Обр. Материал	Сталь
Вид отверстия	Сквозное / глухое
Направление	правый

							Набор	Нр. 1	Нр. 2
BSF 3/16	32	4,0	45	14	5,5	4,3	00145040	00144041	00144043
BSF 1/4	26	5,3	50	16	6,0	4,9	00145060	00144061	00144063
BSF 5/16	22	6,8	56	18	6,0	4,9	00145070	00144071	00144073
BSF 3/8	20	8,3	56	18	7,0	5,5	00145080	00144081	00144083
BSF 7/16	18	9,7	63	22	8,0	6,2	00145090	00144091	00144093
BSF 1/2	16	11,1	70	22	9,0	7,0	00145100	00144101	00144103
BSF 9/16	16	12,7	70	25	11,0	9,0	00145110	00144111	00144113
BSF 5/8	14	14,0	70	25	12,0	9,0	00145120	00144121	00144123
BSF 11/16	14	15,7	80	28	14,0	11,0	00145130	00144131	00144133
BSF 3/4	12	16,8	80	28	14,0	11,0	00145140	00144141	00144143
BSF 13/16	12	18,5	90	28	16,0	12,0	00145150	00144151	00144153
BSF 7/8	11	19,8	90	28	18,0	14,5	00145160	00144161	00144163
BSF 15/16	11	21,5	90	32	18,0	14,5	00145170	00144171	00144173
BSF 1	10	22,8	100	32	20,0	16,0	00145180	00144181	00144183
BSF 1.1/8	9	25,5	110	40	20,0	16,0	00145200	00144201	00144203
BSF 1.1/4	9	28,6	125	46	22,0	18,0	00145210	00144211	00144213
BSF 1.3/8	8	31,5	125	46	25,0	20,0	00145220	00144221	00144223
BSF 1.1/2	8	34,6	150	55	28,0	22,0	00145230	00144231	00144233
BSF 1.5/8	8	38,1	140	45	32,0	24,0	00145240	00144241	00144243
BSF 1.3/4	7	40,8	150	50	36,0	29,0	00145250	00144251	00144253
BSF 2	7	47,2	150	50	40,0	32,0	00145260	00144261	00144263



РУЧНОЙ МЕТЧИК DIN 2184-2 / ISO 529

РУЧНОЙ МЕТЧИК



ТЕХНИЧЕСКАЯ ИНФОРМАЦИЯ

Норма	DIN 2184-2 (~ DIN 352)
Резьба	UNC
Материал	HSS-G
Обр. Материал	Сталь
Вид отверстия	Сквозное / глухое
Направление	правый
Класс точности	2b

							Набор	Нр. 1	Нр. 2	Нр. 3
UNC Нр. 1	64	1,5	36	8	2,8	2,1	00165010	00164011	00164012	00164013
UNC Нр. 2	56	1,8	36	9	2,8	2,1	00165020	00164021	00164022	00164023
UNC Нр. 3	48	2,1	40	9	2,8	2,1	00165030	00164031	00164032	00164033
UNC Нр. 4	40	2,3	40	11	3,5	2,7	00165040	00164041	00164042	00164043
UNC Нр. 5	40	2,6	40	11	3,5	2,7	00165050	00164051	00164052	00164053
UNC Нр. 6	32	2,9	45	12	4	3	00165060	00164061	00164062	00164063
UNC Нр. 8	32	3,5	45	13	4,5	3,4	00165080	00164081	00164082	00164083
UNC Нр. 10	24	3,9	50	16	6	4,9	00165100	00164101	00164102	00164103
UNC Нр. 12	24	4,5	56	17	6	4,9	00165120	00164121	00164122	00164123
UNC 1/4	20	5,2	56	19	6	4,9	00165130	00164131	00164132	00164133
UNC 5/16	18	6,6	63	22	6	4,9	00165140	00164141	00164142	00164143
UNC 3/8	16	8	70	24	7	5,5	00165150	00164151	00164152	00164153
UNC 7/16	14	9,4	70	24	8	6,2	00165160	00164161	00164162	00164163
UNC 1/2	13	10,8	75	28	9	7	00165170	00164171	00164172	00164173
UNC 9/16	12	12,3	80	30	11	9	00165180	00164181	00164182	00164183
UNC 5/8	11	13,5	80	32	12	9	00165190	00164191	00164192	00164193
UNC 3/4	10	16,5	95	34	14	11	00165210	00164211	00164212	00164213
UNC 7/8	9	19,5	100	34	18	14,5	00165230	00164231	00164232	00164233
UNC 1	8	22,3	110	38	18	14,5	00165250	00164251	00164252	00164253
UNC 1.1/8	7	25	125	45	22	18	00165260	00164261	00164262	00164263
UNC 1.1/4	7	28,3	125	45	22	18	00165270	00164271	00164272	00164273
UNC 1.3/8	6	30,8	150	56	28	22	00165280	00164281	00164282	00164283
UNC 1.1/2	6	34	150	56	28	22	00165290	00164291	00164292	00164293
UNC 1.5/8	5	37,1	150	60	32	24	00165300	00164301	00164302	00164303
UNC 1.3/4	5	39,5	160	65	36	29	00165310	00164311	00164312	00164313
UNC 1.7/8	4,5	42	180	70	36	29	00165320	00164321	00164322	00164323
UNC 2	4,5	45	180	70	40	32	00165330	00164331	00164332	00164333
UNC 2.1/4	4,5	51,5	200	75	45	35	00165340	00164341	00164342	00164343
UNC 2.1/2	4	57,2	220	80	50	39	00165350	00164351	00164352	00164353
UNC 2.3/4	4	63,25	240	80	50	39	00165360	00164361	00164362	00164363
UNC 3	4	69,85	260	85	50	39	00165370	00164371	00164372	00164373

РУЧНОЙ МЕТЧИК



ТЕХНИЧЕСКАЯ ИНФОРМАЦИЯ

Норма	ISO 529	Обр. Материал	Сталь
Резьба	UNC	Вид отверстия	Сквозное / глухое
Материал	HSS-G	Направление	правый
		Класс точности	2b

							Набор	Нр. 1	Нр. 2	Нр. 3
UNC Нр. 1	64	1,5	32	7	2,5	2,1	00163010	00162011	00162012	00162013
UNC Нр. 2	56	1,8	36	8	2,8	2,1	00163020	00162021	00162022	00162023
UNC Нр. 3	48	2,1	45	10	2,8	2,24	00163030	00162031	00162032	00162033
UNC Нр. 4	40	2,3	48	15	3,15	2,5	00163040	00162041	00162042	00162043
UNC Нр. 5	40	2,6	48	15	3,15	2,5	00163050	00162051	00162052	00162053
UNC Нр. 6	32	2,9	50	17	3,55	2,8	00163060	00162061	00162062	00162063
UNC Нр. 8	32	3,5	53	13	4,5	3,55	00163080	00162081	00162082	00162083
UNC Нр. 10	24	3,9	58	16	5	4	00163100	00162101	00162102	00162103
UNC Нр. 12	24	4,5	62	17	5,6	4,5	00163120	00162121	00162122	00162123
UNC 1/4	20	5,2	66	19	6,3	5,0	00163130	00162131	00162132	00162133
UNC 5/16	18	6,6	72	22	8,0	6,3	00163140	00162141	00162142	00162143
UNC 3/8	16	8	80	24	10,0	8,0	00163150	00162151	00162152	00162153
UNC 7/16	14	9,4	85	25	8,0	6,3	00163160	00162161	00162162	00162163
UNC 1/2	13	10,8	89	29	9,0	7,1	00163170	00162171	00162172	00162173
UNC 9/16	12	12,3	95	30	11,2	9,0	00163180	00162181	00162182	00162183
UNC 5/8	11	13,5	102	32	12,5	10,0	00163190	00162191	00162192	00162193
UNC 3/4	10	16,5	112	37	14,0	11,2	00163210	00162211	00162212	00162213
UNC 7/8	9	19,5	118	38	16,0	12,5	00163230	00162231	00162232	00162233
UNC 1	8	22,3	130	45	18,0	14,0	00163250	00162251	00162252	00162253
UNC 1.1/8	7	25	138	48	20	16	00163260	00162261	00162262	00162263
UNC 1.1/4	7	28,3	151	51	22,4	18	00163270	00162271	00162272	00162273
UNC 1.1/2	6	34	170	60	28	22,4	00163290	00162291	00162292	00162293
UNC 1.3/4	5	39,5	187	67	31,5	25	00163310	00162311	00162312	00162313
UNC 2	4,5	45	200	70	35,5	28	00163330	00162331	00162332	00162333

РУЧНОЙ МЕТЧИК DIN 2184-2 / ISO 529

РУЧНОЙ МЕТЧИК LH



ТЕХНИЧЕСКАЯ ИНФОРМАЦИЯ

Норма	DIN 2184-2 (~ DIN 352)
Резьба	UNC
Материал	HSS-G
Обр. Материал	Сталь
Вид отверстия	Сквозное / глухое
Направление	левый
Класс точности	2b

						◇	Набор	Нр. 1	Нр. 2	Нр. 3
UNC Нр. 1	64	1,5	36	8	2,8	2,1	00811010	00810011	00810012	00810013
UNC Нр. 2	56	1,8	36	9	2,8	2,1	00811020	00810021	00810022	00810023
UNC Нр. 3	48	2,1	40	9	2,8	2,1	00811030	00810031	00810032	00810033
UNC Нр. 4	40	2,3	40	11	3,5	2,7	00811040	00810041	00810042	00810043
UNC Нр. 5	40	2,6	40	11	3,5	2,7	00811050	00810051	00810052	00810053
UNC Нр. 6	32	2,9	45	12	4	3	00811060	00810061	00810062	00810063
UNC Нр. 8	32	3,5	45	13	4,5	3,4	00811080	00810081	00810082	00810083
UNC Нр. 10	24	3,9	50	16	6	4,9	00811100	00810101	00810102	00810103
UNC Нр. 12	24	4,5	56	17	6	4,9	00811120	00810121	00810122	00810123
UNC 1/4	20	5,2	56	19	6	4,9	00811130	00810131	00810132	00810133
UNC 5/16	18	6,6	63	22	6	4,9	00811140	00810141	00810142	00810143
UNC 3/8	16	8	70	24	7	5,5	00811150	00810151	00810152	00810153
UNC 7/16	14	9,4	70	24	8	6,2	00811160	00810161	00810162	00810163
UNC 1/2	13	10,8	75	28	9	7	00811170	00810171	00810172	00810173
UNC 9/16	12	12,3	80	30	11	9	00811180	00810181	00810182	00810183
UNC 5/8	11	13,5	80	32	12	9	00811190	00810191	00810192	00810193
UNC 3/4	10	16,5	95	34	14	11	00811210	00810211	00810212	00810213
UNC 7/8	9	19,5	100	34	18	14,5	00811230	00810231	00810232	00810233
UNC 1	8	22,3	110	38	18	14,5	00811250	00810251	00810252	00810253

РУЧНОЙ МЕТЧИК



ТЕХНИЧЕСКАЯ ИНФОРМАЦИЯ

Норма	ISO 529	Обр. Материал	Сталь
Резьба	UNC	Вид отверстия	Сквозное / глухое
Материал	HSS-G	Направление	левый
		Класс точности	2b

						◇	Набор	Нр. 1	Нр. 2	Нр. 3
UNC Нр. 1	64	1,5	32	7	2,5	2,1	00169010	00168011	00168012	00168013
UNC Нр. 2	56	1,8	36	8	2,8	2,1	00169020	00168021	00168022	00168023
UNC Нр. 3	48	2,1	45	10	2,8	2,24	00169030	00168031	00168032	00168033
UNC Нр. 4	40	2,3	48	15	3,15	2,5	00169040	00168041	00168042	00168043
UNC Нр. 5	40	2,6	48	15	3,15	2,5	00169050	00168051	00168052	00168053
UNC Нр. 6	32	2,9	50	17	3,55	2,8	00169060	00168061	00168062	00168063
UNC Нр. 8	32	3,5	53	13	4,5	3,55	00169080	00168081	00168082	00168083
UNC Нр. 10	24	3,9	58	16	5	4	00169100	00168101	00168102	00168103
UNC Нр. 12	24	4,5	62	17	5,6	4,5	00169120	00168121	00168122	00168123
UNC 1/4	20	5,2	66	19	6,3	5,0	00169130	00168131	00168132	00168133
UNC 5/16	18	6,6	72	22	8,0	6,3	00169140	00168141	00168142	00168143
UNC 3/8	16	8	80	24	10,0	8,0	00169150	00168151	00168152	00168153
UNC 7/16	14	9,4	85	25	8,0	6,3	00169160	00168161	00168162	00168163
UNC 1/2	13	10,8	89	29	9,0	7,1	00169170	00168171	00168172	00168173
UNC 9/16	12	12,3	95	30	11,2	9,0	00169180	00168181	00168182	00168183
UNC 5/8	11	13,5	102	32	12,5	10,0	00169190	00168191	00168192	00168193
UNC 3/4	10	16,5	112	37	14,0	11,2	00169210	00168211	00168212	00168213
UNC 7/8	9	19,5	118	38	16,0	12,5	00169230	00168231	00168232	00168233
UNC 1	8	22,3	130	45	18,0	14,0	00169250	00168251	00168252	00168253



РУЧНОЙ МЕТЧИК DIN 2184-2 / ISO 529

РУЧНОЙ МЕТЧИК



ТЕХНИЧЕСКАЯ ИНФОРМАЦИЯ

Норма	DIN 2184-2 (~ DIN 352)
Резьба	UNF
Материал	HSS-G
Обр. Материал	Сталь
Вид отверстия	Сквозное / глухое
Направление	правый
Класс точности	2b

						◇	Набор	Нр. 1	Нр. 2
UNF Hp. 0	80	1,25	32	8	2,5	2,1	00175000	00174001	00174003
UNF Hp. 1	72	1,55	36	8	2,8	2,1	00175010	00174011	00174013
UNF Hp. 2	64	1,85	36	9	2,8	2,1	00175020	00174021	00174023
UNF Hp. 3	56	2,1	40	9	2,8	2,1	00175030	00174031	00174033
UNF Hp. 4	48	2,4	40	11	3,5	2,7	00175040	00174041	00174043
UNF Hp. 5	44	2,7	40	11	3,5	2,7	00175050	00174051	00174053
UNF Hp. 6	40	3,0	45	12	4,0	3,0	00175060	00174061	00174063
UNF Hp. 8	36	3,5	45	13	4,5	3,4	00175080	00174081	00174083
UNF Hp. 10	32	4,1	50	16	6,0	4,9	00175100	00174101	00174103
UNF Hp. 12	28	4,65	56	17	6,0	4,9	00175120	00174121	00174123
UNF 1/4	28	5,5	56	19	6,0	4,9	00175130	00174131	00174133
UNF 5/16	24	6,9	63	22	6,0	4,9	00175140	00174141	00174143
UNF 3/8	24	8,5	63	20	7,0	5,5	00175150	00174151	00174153
UNF 7/16	20	9,9	70	24	8,0	6,2	00175160	00174161	00174163
UNF 1/2	20	11,5	70	22	9,0	7,0	00175170	00174171	00174173
UNF 9/16	18	13,0	70	22	11,0	9,0	00175180	00174181	00174183
UNF 5/8	18	14,5	70	22	12,0	9,0	00175190	00174191	00174193
UNF 3/4	16	17,5	80	22	14,0	11,0	00175210	00174211	00174213
UNF 7/8	14	20,5	80	22	18,0	14,5	00175230	00174231	00174233
UNF 1 (14)	14	23,3	90	22	18,0	14,5	00175250	00174251	00174253
UNF 1 (12)	12	23,3	90	22	18,0	14,5	00175260	00174261	00174263
UNF 1.1/8	12	26,5	90	22	22,0	18,0	00175270	00174271	00174273
UNF 1.1/4	12	29,5	90	22	22,0	18,0	00175280	00174281	00174283
UNF 1.3/8	12	32,5	125	40	28,0	22,0	00175290	00174291	00174293
UNF 1.1/2	12	36,0	125	40	28,0	22,0	00175300	00174301	00174303

РУЧНОЙ МЕТЧИК



ТЕХНИЧЕСКАЯ ИНФОРМАЦИЯ

Норма	ISO 529	Обр. Материал	Сталь
Резьба	UNF	Вид отверстия	Сквозное / глухое
Материал	HSS-G	Направление	правый
		Класс точности	2b

						◇	Набор	Нр. 1	Нр. 2
UNF Hp. 1	72	1,55	41	8	—	2	00173040	00172041	00172043
UNF Hp. 2	64	1,85	44,5	9,5	—	2,24	00173050	00172051	00172053
UNF Hp. 3	56	2,1	44,5	9,5	—	2,24	00173060	00172061	00172063
UNF Hp. 4	48	2,4	48	11	2,12	2,5	00173040	00172041	00172043
UNF Hp. 5	44	2,7	48	11	2,36	2,5	00173050	00172051	00172053
UNF Hp. 6	40	3	50	13	2,5	2,8	00173060	00172061	00172063
UNF Hp. 8	36	3,5	53	13	3,15	3,55	00173080	00172081	00172083
UNF Hp. 10	32	4,1	58	16	3,55	4	00173100	00172101	00172103
UNF Hp. 12	28	4,65	62	17	4,25	4,5	00173120	00172121	00172123
UNF 1/4	28	5,5	66	19	6,3	5,0	00173130	00172131	00172133
UNF 5/16	24	6,9	69	19	8,0	6,3	00173140	00172141	00172143
UNF 3/8	24	8,5	76	20	10,0	8,0	00173150	00172151	00172153
UNF 7/16	20	9,9	82	22	8,0	6,3	00173160	00172161	00172163
UNF 1/2	20	11,5	84	24	9,0	7,1	00173170	00172171	00172173
UNF 9/16	18	13,0	90	25	11,2	9,0	00173180	00172181	00172183
UNF 5/8	18	14,5	95	25	12,5	10,0	00173190	00172191	00172193
UNF 3/4	16	17,5	104	29	14,0	11,2	00173210	00172211	00172213
UNF 7/8	14	20,5	113	33	16,0	12,5	00173230	00172231	00172233
UNF 1 (14)	14	23,3	120	35	18,0	14,0	00173250	00172251	00172253
UNF 1 (12)	12	23,3	120	35	18,0	14,0	00173260	00172261	00172263
UNF 1.1/8	12	26,5	127	37	20,0	16,0	00173270	00172271	00172273
UNF 1.1/4	12	29,5	137	37	22,4	18,0	00173280	00172281	00172283
UNF 1.3/8	12	32,5	144	39	25,0	20,0	00173290	00172291	00172293
UNF 1.1/2	12	36,0	149	39	28,0	22,4	00173300	00172301	00172303

РУЧНОЙ МЕТЧИК DIN 2184-2 / ISO 529

РУЧНОЙ МЕТЧИК



ТЕХНИЧЕСКАЯ ИНФОРМАЦИЯ

Норма	DIN 2184-2	Обр. Материал	Сталь
Резьба	UNEF	Вид отверстия	Сквозное / глухое
Материал	HSS-G	Направление	правый
		Класс точности	2b

						◇	Набор	Нр. 1	Нр. 2
UNEF Нр. 12	32	4,7	56	17	6	4,9	00177010	00176011	00176013
UNEF 1/4	32	5,55	56	14	6,0	4,9	00177020	00176021	00176023
UNEF 5/16	32	7,15	56	18	6,0	4,9	00177030	00176031	00176033
UNEF 3/8	32	8,75	63	20	7,0	5,5	00177040	00176041	00176043
UNEF 7/16	28	10,2	63	20	8,0	6,2	00177050	00176051	00176053
UNEF 1/2	28	11,8	70	22	9,0	7,0	00177060	00176061	00176063
UNEF 9/16	24	13,2	70	22	11,0	9,0	00177070	00176071	00176073
UNEF 5/8	24	14,8	70	22	12,0	9,0	00177080	00176081	00176083
UNEF 11/16	24	16,4	80	22	14,0	11,0	00177090	00176091	00176093
UNEF 3/4	20	17,8	80	22	14,0	11,0	00177100	00176101	00176103
UNEF 13/16	20	19,4	80	22	16,0	12,0	00177110	00176111	00176113
UNEF 7/8	20	21	80	22	18,0	14,5	00177120	00176121	00176123
UNEF 15/16	20	22,5	90	22	18,0	14,5	00177130	00176131	00176133
UNEF 1	20	24,1	90	22	18,0	14,5	00177140	00176141	00176143
UNEF 1.1/16	18	25,6	90	22	20,0	16,0	00177150	00176151	00176153
UNEF 1.1/8	18	27,2	90	22	22,0	18,0	00177160	00176161	00176163
UNEF 1.3/16	18	28,8	90	22	22,0	18,0	00177170	00176171	00176173
UNEF 1.1/4	18	30,3	90	22	22,0	18,0	00177180	00176181	00176183
UNEF 1.5/16	18	31,9	100	25	28,0	22,0	00177190	00176191	00176193
UNEF 1.3/8	18	33,5	100	25	28,0	22,0	00177200	00176201	00176203
UNEF 1.7/16	18	35,1	100	25	28,0	22,0	00177210	00176211	00176213
UNEF 1.1/2	18	36,7	100	25	28,0	22,0	00177220	00176221	00176223
UNEF 1.9/16	18	38,3	100	25	32,0	24,0	00177230	00176231	00176233
UNEF 1.5/8	18	39,9	100	25	32,0	24,0	00177240	00176241	00176243
UNEF 1.11/16	18	41,5	100	25	36,0	29,0	00177250	00176251	00176253

РУЧНОЙ МЕТЧИК



ТЕХНИЧЕСКАЯ ИНФОРМАЦИЯ

Норма	ISO 529	Обр. Материал	Сталь
Резьба	UNEF	Вид отверстия	Сквозное / глухое
Материал	HSS-G	Направление	правый
		Класс точности	2b

						◇	Набор	Нр. 1	Нр. 2
UNEF Нр. 12	32	4,7	48	16	6,0	4,9	00179010	00178011	00178013
UNEF 1/4	32	5,55	48	16	6,0	4,9	00179020	00178021	00178023
UNEF 5/16	32	7,15	56	16	6,0	4,9	00179030	00178031	00178033
UNEF 3/8	32	8,75	63	18	7,0	5,5	00179040	00178041	00178043
UNEF 7/16	28	10,2	63	18	9,0	7,0	00179050	00178051	00178053
UNEF 1/2	28	11,8	70	20	9,0	7,0	00179060	00178061	00178063
UNEF 9/16	24	13,2	70	20	11,0	9,0	00179070	00178071	00178073
UNEF 5/8	24	14,8	70	20	12,0	9,0	00179080	00178081	00178083
UNEF 11/16	24	16,4	80	22	14,0	11,0	00179090	00178091	00178093
UNEF 3/4	20	17,8	80	22	14,0	11,0	00179100	00178101	00178103
UNEF 13/16	20	19,4	80	22	16,0	12,0	00179110	00178111	00178113
UNEF 7/8	20	21	80	22	18,0	14,5	00179120	00178121	00178123
UNEF 15/16	20	22,5	80	22	18,0	14,5	00179130	00178131	00178133
UNEF 1	20	24,1	90	22	20,0	16,0	00179140	00178141	00178143
UNEF 1.1/16	18	25,6	90	22	20,0	16,0	00179150	00178151	00178153
UNEF 1.1/8	18	27,2	90	22	22,0	18,0	00179160	00178161	00178163
UNEF 1.3/16	18	28,8	90	22	22,0	18,0	00179170	00178171	00178173
UNEF 1.1/4	18	30,3	90	22	25,0	20,0	00179180	00178181	00178183
UNEF 1.5/16	18	31,9	90	22	25,0	20,0	00179190	00178191	00178193
UNEF 1.3/8	18	33,5	100	25	28,0	22,0	00179200	00178201	00178203
UNEF 1.7/16	18	35,1	110	25	28,0	22,0	00179210	00178211	00178213
UNEF 1.1/2	18	36,7	110	25	32,0	24,0	00179220	00178221	00178223
UNEF 1.9/16	18	38,3	110	25	32,0	24,0	00179230	00178231	00178233
UNEF 1.5/8	18	39,9	110	25	32,0	24,0	00179240	00178241	00178243
UNEF 1.11/16	18	41,5	110	25	32,0	24,0	00179250	00178251	00178253

РУЧНОЙ МЕТЧИК DIN 2184-2

РУЧНОЙ МЕТЧИК



ТЕХНИЧЕСКАЯ ИНФОРМАЦИЯ

Норма	DIN 2184-2 (~ DIN 352)
Резьба	UN / UNS
Материал	HSS-G
Обр. Материал	Сталь
Вид отверстия	Сквозное / глухое
Направление	правый
Класс точности	2b

						◇	Набор	Нр. 1	Нр. 2
UNS 1/4	40	5,7	56	14	6	4,9	00167010	00166011	00166013
UNS 1/4	36	5,65	56	14	6	4,9	00167020	00166021	00166023
UNS 1/4	24	5,3	56	19	6	4,9	00167030	00166031	00166033
UNS 7/16	24	10,1	63	20	8	6,2	00167040	00166041	00166043
UNS 1/2	24	11,65	70	22	9	7,0	00167050	00166051	00166053
UN 9/16	20	13,0	70	22	11	9,0	00167060	00166061	00166063
UN 11/16	20	16,2	80	22	14	11	00167070	00166071	00166073
UN 11/16	16	15,9	80	22	14	11	00167080	00166081	00166083
UNS 1	23,6	23,6	90	22	18	14,5	00167090	00166091	00166093
UN 1.1/16	12	24,9	90	22	20	16	00167100	00166101	00166103
UN 1.1/8	8	25,4	125	45	22	18	00167110	00166111	00166113
UN 1.3/16	12	28,1	90	22	22	18	00167120	00166121	00166123
UN 1.1/4	8	28,6	125	45	22	18	00167130	00166131	00166133
UN 1.5/16	12	31,3	125	40	28	22	00167140	00166141	00166143
UN 1.3/8	8	31,75	125	40	28	22	00167150	00166151	00166153
UN 1.1/2	8	34,9	125	40	25	22	00167160	00166161	00166163
UN 1.5/8	12	39,2	125	40	32	24	00167170	00166171	00166173
UN 1.5/8	8	38,1	125	40	32	24	00167180	00166181	00166183
UN 1.3/4	12	42,4	125	40	36	29	00167190	00166191	00166193
UN 1.3/4	8	41,3	125	40	36	29	00167200	00166201	00166203
UN 1.7/8	12	45,5	140	40	36	29	00167210	00166211	00166213
UN 1.7/8	8	44,5	140	40	36	29	00167220	00166221	00166223
UN 2	12	48,7	140	40	40	32	00167230	00166231	00166233
UN 2	8	47,7	140	40	40	32	00167240	00166241	00166243
UN 2.1/4	8	54,0	160	40	45	35	00167250	00166251	00166253
UN 2.1/2	8	60,3	180	56	50	39	00167260	00166261	00166263
UN 2.3/4	8	66,7	200	56	50	39	00167270	00166271	00166273
UN 3	8	73,0	220	60	50	39	00167280	00166281	00166283

РУЧНОЙ МЕТЧИК



ТЕХНИЧЕСКАЯ ИНФОРМАЦИЯ

Норма	DIN 2184-2 (~ DIN40430)
Резьба	PG
Материал	HSS-G
Обр. Материал	Сталь
Вид отверстия	Сквозное / глухое
Направление	правый
Класс точности	2b

						◇	Набор	Нр. 1	Нр. 2
Pg 7	20	11,4	70	22	9	7	00191010	00190011	00190013
Pg 9	18	14,0	70	22	12	9	00191020	00190021	00190023
Pg 11	18	17,3	80	22	14	11	00191030	00190031	00190033
Pg 13,5	18	19,0	80	22	16	12	00191040	00190041	00190043
Pg 16	18	21,3	80	22	18	14,5	00191050	00190051	00190053
Pg 21	16	27,0	90	22	22	18	00191060	00190061	00190063
Pg 29	16	35,5	100	25	28	22	00191070	00190071	00190073
Pg 36	16	45,5	140	40	36	29	00191080	00190081	00190083
Pg 42	16	52,5	140	40	40	32	00191090	00190091	00190093
Pg 48	16	58,0	160	40	45	35	00191100	00190101	00190103



РУЧНОЙ МЕТЧИК DIN 2184-2 / ЗАВОДСКОЙ СТАНДАРТ

РУЧНОЙ МЕТЧИК



ТЕХНИЧЕСКАЯ ИНФОРМАЦИЯ

Норма	DIN 2184-2	Обр. Материал	Сталь
Резьба	NPT	Вид отверстия	Сквозное / глухое
Материал	HSS-G	Направление	правый

						◇	Набор	Нр. 1	Нр. 2
NPT 1/16	27	6,25	55	13	7,0	5,5	00181010	00180011	00180013
NPT 1/8	27	8,5	63	15	7,0	5,5	00181020	00180021	00180023
NPT 1/4	18	11,1	63	21	11,0	9,0	00181030	00180031	00180033
NPT 3/8	18	14,7	70	21	12,0	9,0	00181040	00180041	00180043
NPT 1/2	14	18,0	80	27	16,0	12,0	00181050	00180051	00180053
NPT 3/4	14	23,3	100	27	20,0	16,0	00181060	00180061	00180063
NPT 1	11,5	29,3	110	32	25,0	20,0	00181070	00180071	00180073
NPT 1.1/4	11,5	38,0	125	33	32,0	24,0	00181080	00180081	00180083
NPT 1.1/2	11,5	44,3	140	33	36,0	29,0	00181090	00180091	00180093
NPT 2	11,5	56,3	160	33	36,0	29,0	00181100	00180101	00180103
NPT 2.1/2	8	66,5	180	75	45,0	35,0	00181110	00180111	00180113
NPT 3	8	82,5	200	75	50,0	39,0	00181120	00180121	00180123
NPT 3.1/2	8	95	220	75	63,0	49,0	00181130	00180131	00180133
NPT 4	8	107,7	240	75	70,0	55,0	00181140	00180141	00180143



РУЧНОЙ МЕТЧИК



ТЕХНИЧЕСКАЯ ИНФОРМАЦИЯ

Норма	Заводской стандарт	Обр. Материал	Сталь
Резьба	Tr	Вид отверстия	Глухое < 3×d
Материал	HSS-G	Направление	правый
		Класс точности	ISO3 / 7H

						◇	Набор	Нр. 1	Нр. 2	Нр. 3
Tr 10×2*	2	8,0	90	33	7,0	5,5	00193010	00192011	—	00192013
Tr 10×3	3	7,0	100	40	7,0	5,5	00193020	00192021	00192022	00192023
Tr 12×2*	2	10,0	110	35	8,0	6,2	00193030	00192031	—	00192033
Tr 12×3	3	9,0	110	42	8,0	6,2	00193040	00192041	00192042	00192043
Tr 14×2*	2	12,0	120	36	10,0	8,0	00193050	00192051	—	00192053
Tr 14×3	3	11,0	130	43	10,0	8,0	00193060	00192061	00192062	00192063
Tr 14×4	4	10,0	130	54	10,0	8,0	00193070	00192071	00192072	00192073
Tr 16×2*	2	14,0	125	38	11,0	9,0	00193080	00192081	—	00192083
Tr 16×4	4	12,0	140	56	11,0	9,0	00193090	00192091	00192092	00192093
Tr 18×2*	2	16,0	135	40	12,0	9,0	00193100	00192101	—	00192103
Tr 18×4	4	14,0	150	58	12,0	9,0	00193110	00192111	00192112	00192113
Tr 20×2*	2	18,0	145	42	14,0	11,0	00193120	00192121	—	00192123
Tr 20×4	4	16,0	160	60	14,0	11,0	00193130	00192131	00192132	00192133
Tr 22×5	5	17,0	175	72	16,0	12,0	00193140	00192141	00192142	00192143
Tr 24×3*	3	21,0	170	52	18,0	14,5	00193150	00192151	—	00192153
Tr 24×5	5	19,0	190	74	18,0	14,5	00193160	00192161	00192162	00192163
Tr 26×5	5	21,0	210	76	20,0	16,0	00193170	00192171	00192172	00192173
Tr 28×5	5	23,0	220	78	22,0	18,0	00193180	00192181	00192182	00192183
Tr 30×3*	3	27,0	210	57	22,0	18,0	00193190	00192191	—	00192193
Tr 30×6	6	24,0	240	90	22,0	18,0	00193200	00192201	00192202	00192203
Tr 32×6	6	26,0	255	92	25,0	20,0	00193210	00192211	00192212	00192213
Tr 36×3*	3	33,0	240	68	28,0	22,0	00193220	00192221	—	00192223
Tr 36×6	6	30,0	280	96	28,0	22,0	00193230	00192231	00192232	00192233
Tr 40×7	7	33,0	310	107	32,0	24,0	00193240	00192241	00192242	00192243

* Набор 2-шт.

РУЧНОЙ МЕТЧИК ЗАВОДСКОЙ СТАНДАРТ

РУЧНОЙ МЕТЧИК



ТЕХНИЧЕСКАЯ ИНФОРМАЦИЯ

Норма	Заводской стандарт	Обр. Материал	Сталь
Резьба	Tr	Вид отверстия	Глухое < 3×d
Материал	HSSE-G	Направление	правый
		Класс точности	ISO3 / 7H

							Набор	Нр. 1	Нр. 2	Нр. 3
Tr 10×2*	2	8,0	90	33	7,0	5,5	00183010	00182011	—	00182013
Tr 10×3	3	7,0	100	40	7,0	5,5	00183020	00182021	00182022	00182023
Tr 12×2*	2	10,0	110	35	8,0	6,2	00183030	00182031	—	00182033
Tr 12×3	3	9,0	110	42	8,0	6,2	00183040	00182041	00182042	00182043
Tr 14×2*	2	12,0	120	36	10,0	8,0	00183050	00182051	—	00182053
Tr 14×3	3	11,0	130	43	10,0	8,0	00183060	00182061	00182062	00182063
Tr 14×4	4	10,0	130	54	10,0	8,0	00183070	00182071	00182072	00182073
Tr 16×2*	2	14,0	125	38	11,0	9,0	00183080	00182081	—	00182083
Tr 16×4	4	12,0	140	56	11,0	9,0	00183090	00182091	00182092	00182093
Tr 18×2*	2	16,0	135	40	12,0	9,0	00183100	00182101	—	00182103
Tr 18×4	4	14,0	150	58	12,0	9,0	00183110	00182111	00182112	00182113
Tr 20×2*	2	18,0	145	42	14,0	11,0	00183120	00182121	—	00182123
Tr 20×4	4	16,0	160	60	14,0	11,0	00183130	00182131	00182132	00182133
Tr 22×5	5	17,0	175	72	16,0	12,0	00183140	00182141	00182142	00182143
Tr 24×3*	3	21,0	170	52	18,0	14,5	00183150	00182151	—	00182153
Tr 24×5	5	19,0	190	74	18,0	14,5	00183160	00182161	00182162	00182163
Tr 26×5	5	21,0	210	76	20,0	16,0	00183170	00182171	00182172	00182173
Tr 28×5	5	23,0	220	78	22,0	18,0	00183180	00182181	00182182	00182183
Tr 30×3*	3	27,0	210	57	22,0	18,0	00183190	00182191	—	00182193
Tr 30×6	6	24,0	240	90	22,0	18,0	00183200	00182201	00182202	00182203
Tr 32×6	6	26,0	255	92	25,0	20,0	00183210	00182211	00182212	00182213
Tr 36×3*	3	33,0	240	68	28,0	22,0	00183220	00182221	—	00182223
Tr 36×6	6	30,0	280	96	28,0	22,0	00183230	00182231	00182232	00182233
Tr 40×7	7	33,0	310	107	32,0	24,0	00183240	00182241	00182242	00182243

* Набор 2-шт.

РУЧНОЙ МЕТЧИК



ТЕХНИЧЕСКАЯ ИНФОРМАЦИЯ

Норма	Заводской стандарт	Обр. Материал	Сталь
Резьба	Tr	Вид отверстия	Глухое < 3×d
Материал	HSSE-G	Направление	левый
		Класс точности	ISO3 / 7H

							Набор	Нр. 1	Нр. 2	Нр. 3
Tr 10×2*	2	8,0	90	33	7,0	5,5	00189010	00188011	—	00188013
Tr 10×3	3	7,0	100	40	7,0	5,5	00189020	00188021	00188022	00188023
Tr 12×2*	2	10,	110	35	8,0	6,2	00189030	00188031	—	00188033
Tr 12×3	3	9,0	110	42	8,0	6,2	00189040	00188041	00188042	00188043
Tr 14×2*	2	12,0	120	36	10,0	8,0	00189050	00188051	—	00188053
Tr 14×3	3	11,0	130	43	10,0	8,0	00189060	00188061	00188062	00188063
Tr 14×4	4	10,0	130	54	10,0	8,0	00189070	00188071	00188072	00188073
Tr 16×2*	2	14,0	125	38	11,0	9,0	00189080	00188081	—	00188083
Tr 16×4	4	12,0	140	56	11,0	9,0	00189090	00188091	00188092	00188093
Tr 18×2*	2	16,0	135	40	12,0	9,0	00189100	00188101	—	00188103
Tr 18×4	4	14,0	150	58	12,0	9,0	00189110	00188111	00188112	00188113
Tr 20×2*	2	18,0	145	42	14,0	11,0	00189120	00188121	—	00188123
Tr 20×4	4	16,0	160	60	14,0	11,0	00189130	00188131	00188132	00188133
Tr 22×5	5	17,0	175	72	16,0	12,0	00189140	00188141	00188142	00188143
Tr 24×3*	3	21,0	170	52	18,0	14,5	00189150	00188151	—	00188153
Tr 24×5	5	19,0	190	74	18,0	14,5	00189160	00188161	00188162	00188163
Tr 26×5	5	21,0	210	76	20,0	16,0	00189170	00188171	00188172	00188173
Tr 28×5	5	23,0	220	78	22,0	18,0	00189180	00188181	00188182	00188183
Tr 30×3*	3	27,0	210	57	22,0	18,0	00189190	00188191	—	00188193
Tr 30×6	6	24,0	240	90	22,0	18,0	00189200	00188201	00188202	00188203
Tr 32×6	6	26,0	255	92	25,0	20,0	00189210	00188211	00188212	00188213
Tr 36×3*	3	33,0	240	68	28,0	22,0	00189220	00188221	—	00188223
Tr 36×6	6	30,0	280	96	28,0	22,0	00189230	00188231	00188232	00188233
Tr 40×7	7	33,0	310	107	32,0	24,0	00189240	00188241	00188242	00188243

* Набор 2-шт.





МАШИННО РУЧНОЙ МЕТЧИК

DIN 352





ФОРМА B 3,5-5

витков, средняя заборная часть с винтовой подточкой для сквозных отверстий

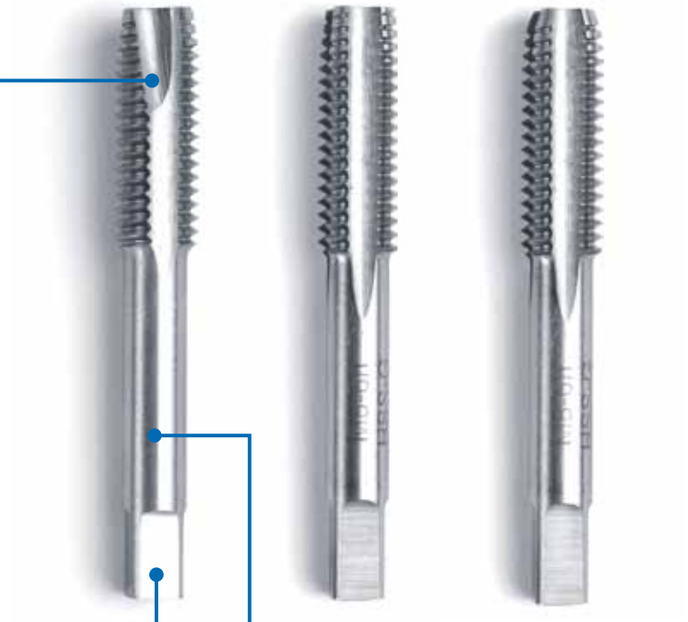

ЧЕТЫРЁХГРАННИК ПО DIN 10

для закрепления метчиков в воротке (vW).

Метчики до M6 имеют утолщённый хвостовик и 3 канавки. Метчики от M7 имеют проходной хвостовик и 4 канавки.

ФОРМА A

6 – 8 витков, длинная заборная часть для сквозных отверстий

ФОРМА C

2 – 3 витка, короткая заборная часть, для глухих и сквозных отверстий

МЕТЧИК
DIN 352 · B · M8 · 6H · HSS

	Обозначение
DIN 352 =	Немецкий институт по стандартизации
B =	3,5 – 5 витков, средняя заборная часть с винтовой подточкой для сквозных отверстий
M8 =	размер в мм для метрических ISO2-резьб в соответствии с DIN 13
6H =	класс точности по DIN 802, часть 1
HSS =	быстрорежущая сталь группы сплавов HSS



ЗАЖИМ С ЦЕНТРОВОЧНЫМ УРОВНЕМ

ШЕСТИГРАННИК

МАШИННО РУЧНОЙ МЕТЧИК-БИТ

для метрических ISO-резьб от M3 до M10 с ¼»-хвостовиком подходящим для зажимов по DIN 3126 до D3,6 для ручного и машинного применения

ФОРМА B

средняя заборная часть, 3,5 – 5 витков

МАГНИТНЫЙ ДЕРЖАТЕЛЬ

МАШИННО РУЧНОЙ МЕТЧИК DIN 352

МАШИННО РУЧНОЙ МЕТЧИК



ТЕХНИЧЕСКАЯ ИНФОРМАЦИЯ

Норма	DIN 352	Вид отверстия	Сквозное < 1×d
Резьба	M	Направление	правый
Материал	HSS-G	Класс точности	6h
Форма	Форма A	Обр. Материал	Сталь

Машинно-ручной метчик, однопроходный, 5-6 витков резьбы

						◇	Арт.-Нр.
M 3	0,5	2,5	40	11	3,5	2,7	00202130
M 4	0,7	3,3	45	13	4,5	3,4	00202150
M 5	0,8	4,2	50	16	6,0	4,2	00202170
M 6	1,0	5,0	56	19	6,0	5,0	00202190
M 8	1,25	6,8	63	22	6,0	6,8	00202210
M 10	1,5	8,5	70	24	7,0	8,5	00202230
M 12	1,75	10,2	75	28	9,0	7,0	00202250
M 14	2,0	12,0	80	30	11,0	9,0	00202260
M 16	2,0	14,0	80	32	12,0	9,0	00202270
M 18	2,5	15,5	95	34	14,0	11,0	00202280
M 20	2,5	17,5	95	34	16,0	12,0	00202290
M 22	2,5	19,5	100	34	18,0	14,5	00202300
M 24	3,0	21,0	110	38	18,0	14,5	00202310

МАШИННО РУЧНОЙ МЕТЧИК



ТЕХНИЧЕСКАЯ ИНФОРМАЦИЯ

Норма	DIN 352	Вид отверстия	Сквозное < 1×d
Резьба	M	Направление	правый
Материал	HSS-G	Класс точности	6h
Форма	Форма B	Обр. Материал	Сталь

Машинно-ручной метчик, однопроходный, 4-5 витков резьбы

						◇	Арт.-Нр.
M 3	0,5	2,5	40	11	3,5	2,7	00204130
M 4	0,7	3,3	45	13	4,5	3,4	00204150
M 5	0,8	4,2	50	16	6,0	4,2	00204170
M 6	1,0	5,0	56	19	6,0	5,0	00204190
M 7	1,0	6,0	56	19	6,0	6,0	00204200
M 8	1,25	6,8	63	22	6,0	6,8	00204210
M 10	1,5	8,5	70	24	7,0	8,5	00204230
M 12	1,75	10,2	75	28	9,0	7,0	00204250

						◇	Арт.-Нр.
M 14	2,0	12,0	80	30	11,0	9,0	00204260
M 16	2,0	14,0	80	32	12,0	9,0	00204270
M 18	2,5	15,5	95	34	14,0	11,0	00204280
M 20	2,5	17,5	95	34	16,0	12,0	00204290
M 22	2,5	19,5	100	34	18,0	14,5	00204300
M 24	3,0	21,0	110	38	18,0	14,5	00204310
M 27	3,0	24,0	110	38	20,0	16,0	00204320
M 30	3,5	26,5	125	45	22,0	18,0	00204330
M 33	3,5	29,5	125	50	25,0	20,0	00204340
M 36	4,0	32,0	150	56	28,0	22,0	00204350
M 39	4,0	35,0	150	60	32,0	24,0	00204360
M 42	4,5	37,5	150	60	32,0	24,0	00204370
M 45	4,5	40,5	160	65	36,0	29,0	00204380
M 48	5,0	43,0	180	70	36,0	29,0	00204390
M 52	5,0	47,0	180	70	40,0	32,0	00204400
M 56	5,5	51,5	180	70	40,0	32,0	00204410
M 60	5,5	54,5	200	75	45,0	35,0	00204420
M 64	6,0	58,0	220	80	50,0	39,0	00204430
M 68	6,0	62,0	220	80	50,0	39,0	00204440
M 72	6,0	66,0	240	80	50,0	39,0	00204450
M 76	6,0	70,0	240	80	50,0	39,0	00204460
M 80	6,0	74,0	260	85	50,0	39,0	00204470
M 84	6,0	78,0	260	85	50,0	39,0	00204480
M 88	6,0	82,0	260	85	50,0	39,0	00204490
M 90	6,0	84,0	260	85	50,0	39,0	00204500
M 92	6,0	86,0	280	90	56,0	44,0	00204510
M 96	6,0	90,0	280	90	56,0	44,0	00204520
M 100	6,0	94,0	300	90	56,0	44,0	00204530



МАШИННО РУЧНОЙ МЕТЧИК DIN 352

МАШИННО РУЧНОЙ МЕТЧИК



ТЕХНИЧЕСКАЯ ИНФОРМАЦИЯ

Норма	DIN 352	Вид отверстия	Глухое <1.1/2×d
Резьба	M	Направление	правый
Материал	HSS-G	Класс точности	6h
Форма	Форма C	Обр. Материал	Сталь

Машинно-ручной метчик, однопроходный, 2-3 витка резьбы

						◇	Арт.-Нр.
M 3	0,5	2,5	40	11	3,5	2,7	00205130
M 4	0,7	3,3	45	13	4,5	3,4	00205150
M 5	0,8	4,2	50	16	6,0	4,2	00205170
M 6	1,0	5,0	56	19	6,0	5,0	00205190
M 7	1,0	6,0	56	19	6,0	6,0	00205200
M 8	1,25	6,8	63	22	6,0	6,8	00205210
M 10	1,5	8,5	70	24	7,0	8,5	00205230
M 12	1,75	10,2	75	28	9,0	7,0	00205250
M 14	2,0	12,0	80	30	11,0	9,0	00205260
M 16	2,0	14,0	80	32	12,0	9,0	00205270
M 18	2,5	15,5	95	34	14,0	11,0	00205280
M 20	2,5	17,5	95	34	16,0	12,0	00205290
M 22	2,5	19,5	100	34	18,0	14,5	00205300
M 24	3,0	21,0	110	38	18,0	14,5	00205310
M 27	3,0	24,0	110	38	20,0	16,0	00205320
M 30	3,5	26,5	125	45	22,0	18,0	00205330
M 33	3,5	29,5	125	50	25,0	20,0	00205340
M 36	4,0	32,0	150	56	28,0	22,0	00205350
M 39	4,0	35,0	150	60	32,0	24,0	00205360
M 42	4,5	37,5	150	60	32,0	24,0	00205370
M 45	4,5	40,5	160	65	36,0	29,0	00205380
M 48	5,0	43,0	180	70	36,0	29,0	00205390
M 52	5,0	47,0	180	70	40,0	32,0	00205400
M 56	5,5	51,5	180	70	40,0	32,0	00205410
M 60	5,5	54,5	200	75	45,0	35,0	00205420
M 64	6,0	58,0	220	80	50,0	39,0	00205430
M 68	6,0	62,0	220	80	50,0	39,0	00205440
M 72	6,0	66,0	240	80	50,0	39,0	00205450
M 76	6,0	70,0	240	80	50,0	39,0	00205460
M 80	6,0	74,0	260	85	50,0	39,0	00205470
M 84	6,0	78,0	260	85	50,0	39,0	00205480
M 88	6,0	82,0	260	85	50,0	39,0	00205490
M 90	6,0	84,0	260	85	50,0	39,0	00205500
M 92	6,0	86,0	280	90	56,0	44,0	00205510
M 96	6,0	90,0	280	90	56,0	44,0	00205520
M 100	6,0	94,0	300	90	56,0	44,0	00205530

МАШИННО РУЧНОЙ МЕТЧИК



ТЕХНИЧЕСКАЯ ИНФОРМАЦИЯ

Норма	DIN 352	Вид отверстия	Глухое <1.1/2×d
Резьба	M	Направление	правый
Материал	HSSE-G	Класс точности	6h
Форма	Форма C/RSP 35°	Обр. Материал	Сталь

Машинно-ручной метчик, однопроходный со спиральной канавкой, 2-3 витка резьбы

						◇	Арт.-Нр.
M 3	0,5	2,5	40	11	3,5	2,7	00219130
M 4	0,7	3,3	45	13	4,5	3,4	00219150
M 5	0,8	4,2	50	16	6,0	4,2	00219170
M 6	1,0	5,0	56	19	6,0	5,0	00219190
M 8	1,25	6,8	63	22	6,0	6,8	00219210
M 10	1,5	8,5	70	24	7,0	8,5	00219230
M 12	1,75	10,2	75	28	9,0	7,0	00219250
M 14	2,0	12,0	80	30	11,0	9,0	00219260
M 16	2,0	14,0	80	32	12,0	9,0	00219270
M 18	2,5	15,5	95	34	14,0	11,0	00219280
M 20	2,5	17,5	95	34	16,0	12,0	00219290
M 22	2,5	19,5	100	34	18,0	14,5	00219300
M 24	3,0	21,0	110	38	18,0	14,5	00219310



МАШИННО РУЧНОЙ МЕТЧИК DIN 352

МАШИННО РУЧНОЙ МЕТЧИК



ТЕХНИЧЕСКАЯ ИНФОРМАЦИЯ

Норма	DIN 352	Вид отверстия	Сквозное <1.1/2×d
Резьба	M	Направление	правый
Материал	HSSE-G	Класс точности	6h
Форма	Форма B	Обр. Материал	Сталь

Машинно-ручной метчик, однопроходный, 4-5 витков резьбы, со спиральной подточкой (стружколом)

						◇	Арт.-Нр.
M 3	0,5	2,5	40	11	3,5	2,7	00206130
M 4	0,7	3,3	45	13	4,5	3,4	00206150
M 5	0,8	4,2	50	16	6,0	4,2	00206170
M 6	1,0	5,0	56	19	6,0	5,0	00206190
M 8	1,25	6,8	63	22	6,0	6,8	00206210
M 10	1,5	8,5	70	24	7,0	8,5	00206230
M 12	1,75	10,2	75	28	9,0	7,0	00206250
M 14	2,0	12,0	80	30	11,0	9,0	00206260
M 16	2,0	14,0	80	32	12,0	9,0	00206270
M 18	2,5	15,5	95	34	14,0	11,0	00206280
M 20	2,5	17,5	95	34	16,0	12,0	00206290
M 22	2,5	19,5	100	34	18,0	14,5	00206300
M 24	3,0	21,0	110	38	18,0	14,5	00206310

МАШИННО РУЧНОЙ МЕТЧИК



ТЕХНИЧЕСКАЯ ИНФОРМАЦИЯ

Норма	DIN 352	Вид отверстия	Сквозное <1.1/2×d
Резьба	M	Направление	правый
Материал	HSSE-G	Класс точности	6h
Форма	Форма B/AZ	Обр. Материал	Бронза, Медь, Алюминий

Машинно-ручной метчик, однопроходный, 4-5 витков резьбы, со спиральной подточкой (стружколом), шахматный

						◇	Арт.-Нр.
M 3	0,5	2,5	40	11	3,5	2,7	00208130
M 4	0,7	3,3	45	13	4,5	3,4	00208150
M 5	0,8	4,2	50	16	6,0	4,2	00208170
M 6	1,0	5,0	56	19	6,0	5,0	00208190
M 8	1,25	6,8	63	22	6,0	6,8	00208210
M 10	1,5	8,5	70	24	7,0	8,5	00208230
M 12	1,75	10,2	75	28	9,0	7,0	00208250
M 14	2,0	12,0	80	30	11,0	9,0	00208260
M 16	2,0	14,0	80	32	12,0	9,0	00208270
M 18	2,5	15,5	95	34	14,0	11,0	00208280
M 20	2,5	17,5	95	34	16,0	12,0	00208290
M 22	2,5	19,5	100	34	18,0	14,5	00208300
M 24	3,0	21,0	110	38	18,0	14,5	00208310



МАШИННО РУЧНОЙ МЕТЧИК DIN 2181

МАШИННО РУЧНОЙ МЕТЧИК



ТЕХНИЧЕСКАЯ ИНФОРМАЦИЯ

Норма	DIN 2181	Вид отверстия	Глухое <1.1/2×d
Резьба	MF	Направление	правый
Материал	HSS-G	Класс точности	6h
Форма	Форма C	Обр. Материал	Сталь

Машинно-ручной метчик, однопроходный, 2-3 витка резьбы

						◇	Арт.-Нр.
MF 3 × 0,35	0,35	2,65	36	10	3,5	2,7	00220200
MF 3,5 × 0,35	0,35	3,15	36	10	4,0	3,0	00220220
MF 4 × 0,35	0,35	3,65	36	10	4,5	3,4	00220230
MF 4 × 0,5	0,5	3,5	40	12	4,5	3,4	00220240
MF 4,5 × 0,35	0,35	4,15	40	12	4,5	3,4	00220250
MF 4,5 × 0,5	0,5	4,0	40	12	4,5	3,4	00220260
MF 5 × 0,5	0,5	4,5	45	14	6,0	4,9	00220280
MF 5 × 0,75	0,75	4,25	48	16	6,0	4,9	00220290
MF 5,5 × 0,5	0,5	5,0	48	16	6,0	4,9	00220300
MF 5,5 × 0,75	0,75	4,75	48	16	6,0	4,9	00220310
MF 6 × 0,5	0,5	5,5	45	14	6,0	4,9	00220320
MF 6 × 0,75	0,75	5,25	48	16	6,0	4,9	00220330
MF 7 × 0,5	0,5	6,5	48	16	6,0	4,9	00220350
MF 7 × 0,75	0,75	6,25	48	16	6,0	4,9	00220360
MF 8 × 0,5	0,5	7,5	50	14	6,0	4,9	00220380
MF 8 × 0,75	0,75	7,25	50	16	6,0	4,9	00220390
MF 8 × 1	1,0	7,0	56	18	6,0	4,9	00220400
MF 8 × 1,5	1,5	6,5	56	22	6,0	4,9	00220410
MF 9 × 0,5	0,5	8,5	56	18	7,0	5,5	00220420
MF 9 × 0,75	0,75	8,25	56	18	7,0	5,5	00220430
MF 9 × 1	1,0	8,0	56	18	7,0	5,5	00220440
MF 10 × 0,5	0,5	9,5	50	14	7,0	5,5	00220450
MF 10 × 0,75	0,75	9,25	56	16	7,0	5,5	00220460
MF 10 × 1	1,0	9,0	63	18	7,0	5,5	00220470
MF 10 × 1,25	1,25	8,8	63	18	7,0	5,5	00220480
MF 11 × 0,5	0,5	10,5	63	18	8,0	6,2	00220490
MF 11 × 0,75	0,75	10,25	63	18	8,0	6,2	00220500
MF 11 × 1	1,0	10,0	63	18	8,0	6,2	00220510
MF 11 × 1,25	1,25	9,75	63	18	8,0	6,2	00220520
MF 12 × 0,5	0,5	11,5	63	16	9,0	7,0	00220530
MF 12 × 0,75	0,75	11,25	63	16	9,0	7,0	00220540
MF 12 × 1	1,0	11,0	63	20	9,0	7,0	00220550
MF 12 × 1,25	1,25	10,8	63	20	9,0	7,0	00220560
MF 12 × 1,5	1,5	10,5	70	20	9,0	7,0	00220570
MF 13 × 0,5	0,5	12,5	63	20	11,0	9,0	00220580
MF 13 × 0,75	0,75	12,25	63	20	11,0	9,0	00220590

						◇	Арт.-Нр.
MF 13 × 1	1,0	12,0	63	20	11,0	9,0	00220600
MF 13 × 1,25	1,25	11,75	70	20	11,0	9,0	00220610
MF 13 × 1,5	1,5	11,5	70	20	11,0	9,0	00220620
MF 14 × 0,5	0,5	13,5	70	16	11,0	9,0	00220630
MF 14 × 0,75	0,75	13,25	70	16	11,0	9,0	00220640
MF 14 × 1	1,0	13,0	70	20	11,0	9,0	00220650
MF 14 × 1,25	1,25	12,8	70	20	11,0	9,0	00220660
MF 14 × 1,5	1,5	12,5	70	20	11,0	9,0	00220670
MF 15 × 0,5	0,5	14,5	70	20	12,0	9,0	00220680
MF 15 × 0,75	0,75	14,25	70	20	12,0	9,0	00220690
MF 15 × 1	1,0	14,0	70	20	12,0	9,0	00220700
MF 15 × 1,25	1,25	13,8	70	20	12,0	9,0	00220710
MF 15 × 1,5	1,5	13,5	70	20	12,0	9,0	00220720
MF 16 × 0,5	0,5	15,5	70	20	12,0	9,0	00220730
MF 16 × 0,75	0,75	15,25	70	20	12,0	9,0	00220740
MF 16 × 1	1,0	15,0	70	20	12,0	9,0	00220750
MF 16 × 1,25	1,25	14,75	70	20	12,0	9,0	00220760
MF 16 × 1,5	1,5	14,5	70	20	12,0	9,0	00220770
MF 17 × 0,75	0,75	16,25	70	20	12,0	9,0	00220780
MF 17 × 1	1,0	16,0	70	20	12,0	9,0	00220790
MF 17 × 1,5	1,5	15,5	70	20	12,0	9,0	00220800
MF 18 × 0,5	0,5	17,5	80	22	14,0	11,0	00220820
MF 18 × 0,75	0,75	17,25	80	22	14,0	11,0	00220830
MF 18 × 1	1,0	17,0	80	22	14,0	11,0	00220840
MF 18 × 1,25	1,25	16,75	80	22	14,0	11,0	00220850
MF 18 × 1,5	1,5	16,5	80	22	14,0	11,0	00220860
MF 18 × 2	2,0	16,0	90	25	14,0	11,0	00220870
MF 19 × 1	1,0	18,0	80	22	14,0	11,0	00220880
MF 19 × 1,5	1,5	17,5	80	22	14,0	11,0	00220900
MF 20 × 0,5	0,5	19,5	80	22	16,0	12,0	00220910
MF 20 × 0,75	0,75	19,25	80	22	16,0	12,0	00220920
MF 20 × 1	1,0	19,0	80	22	16,0	12,0	00220930
MF 20 × 1,25	1,25	18,75	80	22	16,0	12,0	00220940
MF 20 × 1,5	1,5	18,5	80	22	16,0	12,0	00220950
MF 20 × 2	2,0	18,0	90	25	16,0	12,0	00220960
MF 21 × 1	1,0	20,0	80	22	16,0	12,0	00220980
MF 21 × 1,5	1,5	19,5	80	22	16,0	12,0	00221000
MF 22 × 0,5	0,5	21,5	80	22	18,0	14,5	00221010
MF 22 × 0,75	0,75	21,25	80	22	18,0	14,5	00221020
MF 22 × 1	1,0	21,0	80	22	18,0	14,5	00221030
MF 22 × 1,25	1,25	20,75	80	22	18,0	14,5	00221040
MF 22 × 1,5	1,5	20,5	80	22	18,0	14,5	00221050
MF 22 × 2	2,0	20,0	90	25	18,0	14,5	00221060
MF 23 × 1	1,0	22,0	80	22	18,0	14,5	00221070

МАШИННО РУЧНОЙ МЕТЧИК DIN 2181

MF 23 × 1,5	1,5	21,5	80	22	18,0	14,5	00221080
MF 24 × 0,5	0,5	23,5	80	22	18,0	14,5	00221090
MF 24 × 0,75	0,75	23,25	80	22	18,0	14,5	00221100
MF 24 × 1	1,0	23,0	80	22	18,0	14,5	00221110
MF 24 × 1,25	1,25	22,75	80	22	18,0	14,5	00221120
MF 24 × 1,5	1,5	22,5	80	22	18,0	14,5	00221130
MF 24 × 2	2,0	22,0	90	25	18,0	14,5	00221140
MF 25 × 1	1,0	24,0	90	22	18,0	14,5	00221150
MF 25 × 1,5	1,5	23,5	90	22	18,0	14,5	00221170
MF 25 × 2	2,0	23,0	100	28	18,0	14,5	00221180
MF 26 × 1	1,0	25,0	90	22	18,0	14,5	00221190
MF 26 × 1,25	1,25	24,75	90	22	18,0	14,5	00221200
MF 26 × 1,5	1,5	24,5	90	22	18,0	14,5	00221210
MF 26 × 2	2,0	24,0	100	28	18,0	14,5	00221220
MF 27 × 1	1,0	26,0	90	22	20,0	16,0	00221230
MF 27 × 1,5	1,5	25,5	90	22	20,0	16,0	00221240
MF 27 × 2	2,0	25,0	100	28	20,0	16,0	00221250
MF 28 × 1	1,0	27,0	90	22	20,0	16,0	00221260
MF 28 × 1,5	1,5	26,5	90	22	20,0	16,0	00221270
MF 28 × 2	2,0	26,0	100	28	20,0	16,0	00221280
MF 30 × 1	1,0	29,0	90	22	22,0	18,0	00221290
MF 30 × 1,5	1,5	28,5	90	22	22,0	18,0	00221300
MF 30 × 2	2,0	28,0	100	28	22,0	18,0	00221310
MF 30 × 3	3,0	27,0	110	32	22,0	18,0	00221320
MF 32 × 1	1,0	31,0	90	22	22,0	18,0	00221330
MF 32 × 1,5	1,5	30,5	90	22	22,0	18,0	00221340
MF 32 × 2	2,0	30,0	100	28	22,0	18,0	00221350
MF 32 × 3	3,0	29,0	125	36	22,0	18,0	00221360
MF 33 × 1	1,0	32,0	100	25	25,0	20,0	00221370
MF 33 × 1,5	1,5	31,5	100	25	25,0	20,0	00221380
MF 33 × 2	2,0	31,0	110	32	25,0	20,0	00221390
MF 33 × 3	3,0	30,0	125	36	25,0	20,0	00221400
MF 34 × 1	1,0	33,0	100	25	28,0	22,0	00221410
MF 34 × 1,5	1,5	32,5	100	25	28,0	22,0	00221420
MF 34 × 2	2,0	32,0	110	32	28,0	22,0	00221430
MF 34 × 3	3,0	31,0	125	36	28,0	22,0	00221440
MF 35 × 1	1,0	34,0	100	25	28,0	22,0	00221450
MF 35 × 1,5	1,5	33,5	100	25	28,0	22,0	00221460
MF 35 × 2	2,0	33,0	110	32	28,0	22,0	00221470
MF 35 × 3	3,0	32,0	125	36	28,0	22,0	00221480
MF 36 × 1	1,0	35,0	100	25	28,0	22,0	00221490
MF 36 × 1,5	1,5	34,5	100	25	28,0	22,0	00221500
MF 36 × 2	2,0	34,0	110	32	28,0	22,0	00221510
MF 36 × 3	3,0	33,0	125	36	28,0	22,0	00221520

MF 38 × 1	1,0	37,0	110	25	28,0	22,0	00221530
MF 38 × 1,5	1,5	36,5	110	25	28,0	22,0	00221540
MF 38 × 2	2,0	36,0	125	32	28,0	22,0	00221550
MF 38 × 3	3,0	35,0	125	36	28,0	22,0	00221560
MF 39 × 1,5	1,5	37,5	110	25	32,0	24,0	00221570
MF 39 × 2	2,0	37,0	125	32	32,0	24,0	00221580
MF 39 × 3	3,0	36,0	125	36	32,0	24,0	00221590
MF 40 × 1	1,0	39,0	110	25	32,0	24,0	00221600
MF 40 × 1,5	1,5	38,5	110	25	32,0	24,0	00221610
MF 40 × 2	2,0	38,0	125	32	32,0	24,0	00221620
MF 40 × 3	3,0	37,0	125	36	32,0	24,0	00221630
MF 42 × 1,5	1,5	40,5	110	25	32,0	24,0	00221640
MF 42 × 2	2,0	40,0	125	32	32,0	24,0	00221650
MF 42 × 3	3,0	39,0	125	36	32,0	24,0	00221660
MF 42 × 4	4,0	38,0	140	40	32,0	24,0	00221670
MF 45 × 1	1,0	44,0	110	25	36,0	29,0	00221680
MF 45 × 1,5	1,5	43,5	110	25	36,0	29,0	00221690
MF 45 × 2	2,0	43,0	125	32	36,0	29,0	00221700
MF 45 × 3	3,0	42,0	125	36	36,0	29,0	00221710
MF 45 × 4	4,0	41,0	140	40	36,0	29,0	00221720
MF 48 × 1	1,0	47,0	125	25	36,0	29,0	00221730
MF 48 × 1,5	1,5	46,5	125	25	36,0	29,0	00221740
MF 48 × 2	2,0	46,0	140	32	36,0	29,0	00221750
MF 48 × 3	3,0	45,0	140	36	36,0	29,0	00221760
MF 48 × 4	4,0	44,0	140	40	36,0	29,0	00221770
MF 50 × 1	1,0	49,0	125	25	36,0	29,0	00221780
MF 50 × 1,5	1,5	48,5	125	25	36,0	29,0	00221790
MF 50 × 2	2,0	48,0	140	32	36,0	29,0	00221800
MF 50 × 3	3,0	47,0	140	36	36,0	29,0	00221810
MF 50 × 4	4,0	46,0	140	40	40,0	32,0	00221820
MF 52 × 1	1,0	51,0	125	25	40,0	32,0	00221830
MF 52 × 1,5	1,5	50,5	125	25	40,0	32,0	00221840
MF 52 × 2	2,0	50,0	140	32	40,0	32,0	00221850
MF 52 × 3	3,0	49,0	140	36	40,0	32,0	00221860
MF 52 × 4	4,0	48,0	140	40	40,0	32,0	00221870

МАШИННО РУЧНОЙ МЕТЧИК DIN 2184-2

МАШИННО РУЧНОЙ МЕТЧИК



ТЕХНИЧЕСКАЯ ИНФОРМАЦИЯ

Норма	DIN 2184-2	Вид отверстия	Сквозное <3×d
Резьба	BSW	Направление	правый
Материал	HSS-G	Класс точности	6h
Форма	Форма B	Обр. Материал	Сталь

Машинно-ручной метчик, однопроходный, 4-5 витков резьбы, со спиральной подточкой (стружколом)

						◇	Арт.-Нр.
BSW 1/16	60	1,2	32	8	2,5	2,1	00236010
BSW 3/32	48	1,9	40	9	2,8	2,1	00236020
BSW 1/8	40	2,6	40	11	3,5	2,7	00236030
BSW 5/32	32	3,2	45	13	4,5	3,4	00236040
BSW 3/16	24	3,8	50	16	6	4,9	00236050
BSW 7/32	24	4,6	56	17	6	4,9	00236060
BSW 1/4	20	5,1	56	19	6	4,9	00236070
BSW 5/16	18	6,5	63	22	6	4,9	00236080
BSW 3/8	16	7,9	70	24	7	5,5	00236090
BSW 7/16	14	9,3	70	24	7	5,5	00236100
BSW 1/2	12	10,5	75	28	9	7,0	00236110
BSW 9/16	12	12,0	80	30	11	9,0	00236120
BSW 5/8	11	13,5	80	32	12	9,0	00236130
BSW 3/4	10	16,5	95	34	14	11,0	00236140
BSW 7/8	9	19,5	100	34	18	14,5	00236150
BSW 1"	8	22,0	110	38	18	14,5	00236160
BSW 1.1/8	7	25,0	125	45	22	18,0	00236170
BSW 1.1/4	7	28,0	125	45	22	18,0	00236180
BSW 1.3/8	6	30,5	150	56	28	22,0	00236190
BSW 1.1/2	6	33,5	150	56	28	22,0	00236200
BSW 1.5/8	5	35,5	150	60	32	24,0	00236210
BSW 1.3/4	5	39,0	160	65	36	29,0	00236220
BSW 1.7/8	4,5	41,5	180	70	36	29,0	00236230
BSW 2"	4,5	44,5	180	70	40	32,0	00236240

МАШИННО РУЧНОЙ МЕТЧИК



ТЕХНИЧЕСКАЯ ИНФОРМАЦИЯ

Норма	DIN 2184-2	Вид отверстия	Глухое <1.1/2×d
Резьба	BSW	Направление	правый
Материал	HSS-G	Класс точности	6h
Форма	Форма C	Обр. Материал	Сталь

Машинно-ручной метчик, однопроходный, 2-3 витка резьбы

						◇	Арт.-Нр.
BSW 1/16	60	1,2	32	8	2,5	2,1	00235010
BSW 3/32	48	1,9	40	9	2,8	2,1	00235020
BSW 1/8	40	2,6	40	11	3,5	2,7	00235030
BSW 5/32	32	3,2	45	13	4,5	3,4	00235040
BSW 3/16	24	3,8	50	16	6	4,9	00235050
BSW 7/32	24	4,6	56	17	6	4,9	00235060
BSW 1/4	20	5,1	56	19	6	4,9	00235070
BSW 5/16	18	6,5	63	22	6	4,9	00235080
BSW 3/8	16	7,9	70	24	7	5,5	00235090
BSW 7/16	14	9,3	70	24	7	5,5	00235100
BSW 1/2	12	10,5	75	28	9	7,0	00235110
BSW 9/16	12	12,0	80	30	11	9,0	00235120
BSW 5/8	11	13,5	80	32	12	9,0	00235130
BSW 3/4	11	16,5	95	34	14	11,0	00235140
BSW 7/8	9	19,5	100	34	18	14,5	00235150
BSW 1"	8	22,0	110	38	18	14,5	00235160
BSW 1.1/8	7	25,0	125	45	22	18,0	00235170
BSW 1.1/4	7	28,0	125	45	22	18,0	00235180
BSW 1.3/8	6	30,5	150	56	28	22,0	00235190
BSW 1.1/2	6	33,5	150	56	28	22,0	00235200
BSW 1.5/8	5	35,5	150	60	32	24,0	00235210
BSW 1.3/4	5	39,0	160	65	36	29,0	00235220
BSW 1.7/8	4,5	41,5	180	70	36	29,0	00235230
BSW 2"	4,5	44,5	180	70	40	32,0	00235240



МАШИННО РУЧНОЙ МЕТЧИК DIN 5157

МАШИННО РУЧНОЙ МЕТЧИК



ТЕХНИЧЕСКАЯ ИНФОРМАЦИЯ

Норма	DIN 5157	Вид отверстия	Сквозное / глухое
Резьба	BSP	Направление	правый
Материал	HSS-G	Класс точности	6h
Форма	Форма C	Обр. Материал	Сталь

Машинно-ручной метчик, однопроходный, 2-3 витка резьбы

						◇	Арт.-Нр.
BSP 1/8	28	8,8	63	20	7,0	5,5	00258030
BSP 1/4	19	11,8	70	22	11,0	9,0	00258070
BSP 3/8	19	15,3	70	22	12,0	9,0	00258090
BSP 1/2	14	19,0	80	22	16,0	12,0	00258110
BSP 5/8	14	21,0	80	22	18,0	14,5	00258130
BSP 3/4	14	24,5	90	22	20,0	16,0	00258140
BSP 7/8	14	28,3	90	22	22,0	18,0	00258150
BSP 1	11	30,5	100	25	25,0	20,0	00258160
BSP 1.1/8	11	35,5	125	40	28,0	22,0	00258170
BSP 1.1/4	11	39,5	125	40	32,0	24,0	00258180
BSP 1.3/8	11	42,0	125	40	36,0	29,0	00258190
BSP 1.1/2	11	45,0	140	40	36,0	29,0	00258200
BSP 1.5/8	11	49,6	140	40	36,0	29,0	00258210
BSP 1.3/4	11	51,0	140	40	40,0	32,0	00258220
BSP 2	11	57,0	160	40	45,0	35,0	00258240

МАШИННО РУЧНОЙ МЕТЧИК LH



ТЕХНИЧЕСКАЯ ИНФОРМАЦИЯ

Норма	DIN 5157	Вид отверстия	Сквозное / глухое
Резьба	BSP	Направление	левый
Материал	HSS-G	Класс точности	6h
Форма	Форма C	Обр. Материал	Сталь

Машинно-ручной метчик, однопроходный, 2-3 витка резьбы

						◇	Арт.-Нр.
BSP 1/8	28	8,8	63	20	7,0	5,5	00259030
BSP 1/4	19	11,8	70	22	11,0	9,0	00259070
BSP 3/8	19	15,3	70	22	12,0	9,0	00259090
BSP 1/2	14	19,0	80	22	16,0	12,0	00259110
BSP 5/8	14	21,0	80	22	18,0	14,5	00259130
BSP 3/4	14	24,5	90	22	20,0	16,0	00259140
BSP 7/8	14	28,3	90	22	22,0	18,0	00259150
BSP 1	11	30,5	100	25	25,0	20,0	00259160
BSP 1.1/8	11	35,5	125	40	28,0	22,0	00259170
BSP 1.1/4	11	39,5	125	40	32,0	24,0	00259180
BSP 1.3/8	11	42,0	125	40	36,0	29,0	00259190
BSP 1.1/2	11	45,0	140	40	36,0	29,0	00259200
BSP 1.5/8	11	49,6	140	40	36,0	29,0	00259210
BSP 1.3/4	11	51,0	140	40	40,0	32,0	00259220
BSP 2	11	57,0	160	40	45,0	35,0	00259240





МАШИННО РУЧНОЙ МЕТЧИК DIN 2184-2

МАШИННО РУЧНОЙ МЕТЧИК



ТЕХНИЧЕСКАЯ ИНФОРМАЦИЯ

Норма	DIN 2184-2	Вид отверстия	Сквозное / глухое
Резьба	BSF	Направление	правый
Материал	HSS-G	Класс точности	6h
Форма	Форма C	Обр. Материал	Сталь

Машинно-ручной метчик, однопроходный, 2-3 витка резьбы

							Арт.-Нр.
BSF 1/4	26	5,2	56	19	6,0	4,9	00241060
BSF 5/16	22	6,6	63	22	6,0	4,9	00241070
BSF 3/8	20	8,1	70	24	7,0	5,5	00241080
BSF 7/16	18	9,5	70	24	7	5,5	00241090
BSF 1/2	16	11,0	75	28	9,0	7,0	00241100
BSF 9/16	16	12,5	80	30	11,0	9,0	00241110
BSF 5/8	14	14,0	80	32	12	9,0	00241120
BSF 3/4	12	16,75	95	34	14,0	11,0	00241140
BSF 7/8	11	19,7	100	34	18,0	14,5	00241160
BSF 1"	10	22,75	110	38	18,0	14,5	00241180

МАШИННО РУЧНОЙ МЕТЧИК



ТЕХНИЧЕСКАЯ ИНФОРМАЦИЯ

Норма	DIN 2184-2	Вид отверстия	Сквозное / глухое
Резьба	UNC	Направление	правый
Материал	HSS-G	Класс точности	6h
Форма	Форма D	Обр. Материал	Сталь

Машинно-ручной метчик, однопроходный, 4-5 витков резьбы

							Арт.-Нр.
UNC 1/4	20	5,2	56	19	6,0	4,9	00261130
UNC 5/16	18	6,6	63	22	6,0	4,9	00261140
UNC 3/8	16	8,0	70	24	7,0	5,5	00261150
UNC 7/16	14	9,4	70	24	7	5,5	00261160
UNC 1/2	13	10,8	75	28	9,0	7,0	00261170
UNC 9/16	12	12,3	80	30	11,0	9,0	00261180
UNC 5/8	11	13,5	80	32	12	9,0	00261190
UNC 3/4	10	16,5	95	34	14,0	11,0	00261210
UNC 7/8	9	19,5	100	34	18,0	14,5	00261230
UNC 1"	8	22,3	110	38	18,0	14,5	00261250

МАШИННО РУЧНОЙ МЕТЧИК



ТЕХНИЧЕСКАЯ ИНФОРМАЦИЯ

Норма	DIN 2184-2	Вид отверстия	Сквозное / глухое
Резьба	UNC	Направление	правый
Материал	HSS-G	Класс точности	6h
Форма	Форма C	Обр. Материал	Сталь

Машинно-ручной метчик, однопроходный, 2-3 витка резьбы

							Арт.-Нр.
UNC 1/4	20	5,2	56	19	6,0	4,9	00260130
UNC 5/16	18	6,6	63	22	6,0	4,9	00260140
UNC 3/8	16	8,0	70	24	7,0	5,5	00260150
UNC 7/16	14	9,4	70	24	7	5,5	00260160
UNC 1/2	13	10,8	75	28	9,0	7,0	00260170
UNC 9/16	12	12,3	80	30	11,0	9,0	00260180
UNC 5/8	11	13,5	80	32	12	9,0	00260190
UNC 3/4	10	16,5	95	34	14,0	11,0	00260210
UNC 7/8	9	19,5	100	34	18,0	14,5	00260230
UNC 1"	8	22,3	110	38	18,0	14,5	00260250

МАШИННО РУЧНОЙ МЕТЧИК



ТЕХНИЧЕСКАЯ ИНФОРМАЦИЯ

Норма	DIN 2184-2	Вид отверстия	Сквозное / глухое
Резьба	UNF	Направление	правый
Материал	HSS-G	Класс точности	6h
Форма	Форма C	Обр. Материал	Сталь

Машинно-ручной метчик, однопроходный, 2-3 витка резьбы

							Арт.-Нр.
UNF 1/4	28	5,5	50	16	6,0	4,9	00270130
UNF 5/16	24	6,9	56	16	6,0	4,9	00270140
UNF 3/8	24	8,5	56	16	7,0	5,5	00270150
UNF 7/16	20	9,9	63	18	8,0	6,2	00270160
UNF 9/16	18	13,0	70	22	11,0	9,0	00270180
UNF 5/8	18	14,5	70	22	12,0	9,0	00270190
UNF 3/4	16	17,5	80	25	14,0	11,0	00270210
UNF 7/8	14	20,5	90	28	18,0	14,5	00270230
UNF 1"	12	23,3	100	32	20,0	16,0	00270250

МАШИННО РУЧНОЙ МЕТЧИК DIN 2184-2 / ЗАВОДСКОЙ СТАНДАРТ

МАШИННО РУЧНОЙ МЕТЧИК



ТЕХНИЧЕСКАЯ ИНФОРМАЦИЯ

Норма	DIN 2184-2	Вид отверстия	Сквозное / глухое
Резьба	UNF	Направление	правый
Материал	HSS-G	Класс точности	6h
Форма	Форма D	Обр. Материал	Сталь

Машинно-ручной метчик, однопроходный, 4-5 витков резьбы

							Арт.-Нр.
UNF 1/4	28	5,5	50	16	6,0	4,9	00271130
UNF 5/16	24	6,9	56	16	6,0	4,9	00271140
UNF 3/8	24	8,5	56	16	7,0	5,5	00271150
UNF 7/16	20	9,9	63	18	8,0	6,2	00271160
UNF 9/16	18	13,0	70	22	11,0	9,0	00271180
UNF 5/8	18	14,5	70	22	12,0	9,0	00271190
UNF 3/4	16	17,5	80	25	14,0	11,0	00271210
UNF 7/8	14	20,5	90	28	18,0	14,5	00271230
UNF 1"	12	23,3	100	32	20,0	16,0	00271250

МАШИННО РУЧНОЙ МЕТЧИК



ТЕХНИЧЕСКАЯ ИНФОРМАЦИЯ

Норма	Заводской стандарт	Вид отверстия	Сквозное / глухое
Резьба	PG	Направление	правый
Материал	HSS-G	Класс точности	2b
Форма	Форма C	Обр. Материал	Сталь

Машинно-ручной метчик, однопроходный, 2-3 витка резьбы

							Арт.-Нр.
Pg 7	20	11,4	70	22	9	7	00287010
Pg 9	18	14,0	70	22	12	9	00287020
Pg 11	18	17,3	80	22	14	11	00287030
Pg 13,5	18	19,0	80	22	16	12	00287040
Pg 16	18	21,3	80	22	18	14,5	00287050
Pg 21	16	27,0	90	22	22	18	00287060
Pg 29	16	35,5	100	25	28	22	00287070
Pg 36	16	45,5	140	40	36	29	00287080
Pg 42	16	52,5	140	40	40	32	00287090
Pg 48	16	58,0	160	40	45	35	00287100

МАШИННО РУЧНОЙ МЕТЧИК



ТЕХНИЧЕСКАЯ ИНФОРМАЦИЯ

Норма	Заводской стандарт	Вид отверстия	Сквозное / глухое
Резьба	NPT	Направление	правый
Материал	HSS-G	Класс точности	6h
Форма	Форма C	Обр. Материал	Сталь

Машинно-ручной метчик, однопроходный, 2-3 витка резьбы

							Арт.-Нр.
NPT 1/16	27	6,25	55	13	7,0	5,5	00280010
NPT 1/8	27	8,5	63	15	7,0	5,5	00280020
NPT 1/4	18	11,1	63	21	11,0	9,0	00280030
NPT 3/8	18	14,7	70	21	12,0	9,0	00280040
NPT 1/2	14	18,0	80	27	16,0	12,0	00280050
NPT 3/4	14	23,3	100	27	20,0	16,0	00280060
NPT 1"	11,5	29,3	110	32	25,0	20,0	00280070
NPT 1.1/4	11,5	38,0	125	33	32,0	24,0	00280080
NPT 1.1/2	11,5	44,3	140	33	36,0	29,0	00280090
NPT 2"	11,5	56,3	160	33	36,0	29,0	00280100

МАШИННО РУЧНОЙ МЕТЧИК



ТЕХНИЧЕСКАЯ ИНФОРМАЦИЯ

Норма	Заводской стандарт	Вид отверстия	Сквозное / глухое
Резьба	NPT	Направление	левый
Материал	HSS-G	Класс точности	6h
Форма	Форма C	Обр. Материал	Сталь

Машинно-ручной метчик, однопроходный, 2-3 витка резьбы

							Арт.-Нр.
NPT 1/16	27	6,25	55	13	7,0	5,5	00284010
NPT 1/8	27	8,5	63	15	7,0	5,5	00284020
NPT 1/4	18	11,1	63	21	11,0	9,0	00284030
NPT 3/8	18	14,7	70	21	12,0	9,0	00284040
NPT 1/2	14	18,0	80	27	16,0	12,0	00284050
NPT 3/4	14	23,3	100	27	20,0	16,0	00284060
NPT 1"	11,5	29,3	110	32	25,0	20,0	00284070
NPT 1.1/4	11,5	38,0	125	33	32,0	24,0	00284080
NPT 1.1/2	11,5	44,3	140	33	36,0	29,0	00284090
NPT 2"	11,5	56,3	160	33	36,0	29,0	00284100

МАШИННО РУЧНОЙ МЕТЧИК ЗАВОДСКОЙ СТАНДАРТ

МАШИННО РУЧНОЙ МЕТЧИК



ТЕХНИЧЕСКАЯ ИНФОРМАЦИЯ

Норма	Заводской стандарт	Вид отверстия	Сквозное / глухое
Резьба	NPTF	Направление	правый
Материал	HSS-G	Класс точности	6h
Форма	Форма C	Обр. Материал	Сталь

Машинно-ручной метчик, однопроходный, 2-3 витка резьбы

							Арт.-Нр.
NPTF 1/16	27	6,25	55	13	7,0	5,5	00282010
NPTF 1/8	27	8,5	63	15	7,0	5,5	00282020
NPTF 1/4	18	11,1	63	21	11,0	9,0	00282030
NPTF 3/8	18	14,7	70	21	12,0	9,0	00282040
NPTF 1/2	14	18,0	80	27	16,0	12,0	00282050
NPTF 3/4	14	23,3	100	27	20,0	16,0	00282060
NPTF 1"	11,5	29,3	110	32	25,0	20,0	00282070
NPTF 1.1/4	11,5	38,0	125	33	32,0	24,0	00282080
NPTF 1.1/2	11,5	44,3	140	33	36,0	29,0	00282090
NPTF 2"	11,5	56,3	160	33	36,0	29,0	00282100

МАШИННО РУЧНОЙ МЕТЧИК



ТЕХНИЧЕСКАЯ ИНФОРМАЦИЯ

Норма	Заводской стандарт	Вид отверстия	Глухое < 1½ × d
Резьба	NPS	Направление	правый
Материал	HSSE-G	Класс точности	6h
Форма	Форма C/RSP 35°	Обр. Материал	Сталь

Машинно-ручной метчик, однопроходный, 2-3 витка резьбы, со спиральной канавкой машинно ручной метчик-bi ts – Машинно ручной метчик-бит

							Арт.-Нр.
NPS 1/16	27	—	54	17,5	8,0	6,0	00290010
NPS 1/8	27	9,2	54	19	8,0	6,0	00290020
NPS 1/4	18	12,1	62	27	14,2	10,7	00290030
NPS 3/8	18	15,5	65	27	17,6	13,5	00290040
NPS 1/2	14	19,1	79	35	17,5	13,0	00290050
NPS 3/4	14	24,5	83	35	23,0	17,0	00290060
NPS 1"	11,5	30,6	95	44	28,8	21,4	00290070
NPS 1.1/4	11,5	—	105	45	32,0	26,0	00290080
NPS 1.1/2	11,5	—	110	45	38,0	29,0	00290090
NPS 2"	11,5	—	120	50	46,0	35,0	00290100

МАШИННО РУЧНОЙ МЕТЧИК



ТЕХНИЧЕСКАЯ ИНФОРМАЦИЯ

Норма	Заводской стандарт	Вид отверстия	Сквозное / глухое
Резьба	NPS	Направление	правый
Материал	HSSE-G	Класс точности	6h
Форма	Форма C	Обр. Материал	Сталь

Машинно-ручной метчик, однопроходный, 2-3 витка резьбы

							Арт.-Нр.
NPS 1/16	27	—	54	17,5	8,0	6,0	00289010
NPS 1/8	27	9,2	54	19	8,0	6,0	00289020
NPS 1/4	18	12,1	62	27	14,2	10,7	00289030
NPS 3/8	18	15,5	65	27	17,6	13,5	00289040
NPS 1/2	14	19,1	79	35	17,5	13,0	00289050
NPS 3/4	14	24,5	83	35	23,0	17,0	00289060
NPS 1"	11,5	30,6	95	44	28,8	21,4	00289070
NPS 1.1/4	11,5	—	105	45	32,0	26,0	00289080
NPS 1.1/2	11,5	—	110	45	38,0	29,0	00289090
NPS 2"	11,5	—	120	50	46,0	35,0	00289100

МАШИННО РУЧНОЙ МЕТЧИК-BITS



ТЕХНИЧЕСКАЯ ИНФОРМАЦИЯ

Норма	Заводской стандарт	Вид отверстия	Сквозное <1×d
Резьба	M	Направление	правый
Материал	HSS-G	Класс точности	6h
Форма	Форма A	Обр. Материал	Сталь

Метчик для аккумуляторных нашин, 4-6 витков резьбы с шестигранным хвостовиком ¼“ (DIN 3126)

						Арт.-Нр.
M 3	0,5	2,5	33	11	1/4"	00299130
M 4	0,7	3,3	35	12	1/4"	00299150
M 5	0,8	4,2	36	15	1/4"	00299170
M 6	1	5	39	18	1/4"	00299190
M 8	1,25	6,8	40	19	1/4"	00299210
M 10	1,5	8,5	41	21	1/4"	00299230

ГАЕЧНЫЙ МЕТЧИК DIN 335 / 357

РУЧНОЙ ГАЕЧНЫЙ МЕТЧИК



ТЕХНИЧЕСКАЯ ИНФОРМАЦИЯ

Норма	DIN 335	Вид отверстия	Сквозное
Резьба	M	Направление	правый
Материал	HSS-G	Класс точности	ISO2 / 6h
Форма	2/3 × L2	Обр. Материал	Сталь

						◇	Арт.-Нр.
M 3	0,5	2,5	70	45	2,2	2,7	00830130
M 4	0,7	3,3	90	55	2,8	3,4	00830150
M 5	0,8	4,2	100	60	3,5	4,9	00830170
M 6	1,0	5,0	110	65	4,5	4,9	00830190
M 8	1,25	6,8	125	72	6,0	4,9	00830210
M 10	1,5	8,5	140	80	7,0	5,5	00830230
M 12	1,75	10,2	180	90	9,0	7,0	00830250
M 14	2,0	12,0	200	95	11,0	9,0	00830260
M 16	2,0	14,0	200	105	12,0	9,0	00830270
M 18	2,5	15,5	220	115	14,0	11,0	00830280
M 20	2,5	17,5	250	120	16,0	12,0	00830290
M 22	2,5	19,5	280	125	18,0	14,5	00830300
M 24	3,0	21,0	280	130	18,0	14,5	00830310



МАШИННЫЙ ГАЕЧНЫЙ МЕТЧИК



ТЕХНИЧЕСКАЯ ИНФОРМАЦИЯ

Норма	DIN 357	Вид отверстия	Сквозное
Резьба	M	Направление	правый
Материал	HSSE-G	Класс точности	6h
Форма	2/3 × L2	Обр. Материал	Сталь

						◇	Арт.-Нр.
M 3	0,5	2,5	70	22	2,2	2,7	03399130
M 4	0,7	3,3	90	25	2,8	3,4	03399150
M 5	0,8	4,2	100	28	3,5	4,9	03399170
M 6	1,0	5,0	110	32	4,5	4,9	03399190
M 8	1,25	6,8	125	40	6,0	4,9	03399210
M 10	1,5	8,5	140	45	7,0	5,5	03399230
M 12	1,75	10,2	180	50	9,0	7,0	03399250
M 14	2,0	12,0	200	56	11,0	9,0	03399260
M 16	2,0	14,0	200	63	12,0	9,0	03399270
M 18	2,5	15,5	220	63	14,0	11,0	03399280
M 20	2,5	17,5	250	70	16,0	12,0	03399290
M 22	2,5	19,5	280	80	18,0	14,5	03399300
M 24	3,0	21,0	280	80	18,0	14,5	03399310
M 27	3,0	24,0	315	90	20,0	16,0	03399320
M 30	3,5	26,5	315	100	22,0	18,0	03399330
M 33	3,5	29,5	355	110	25,0	20,0	03399340
M 36	4,0	32,0	400	110	28,0	22,0	03399350
M 39	4,0	35,0	400	115	32,0	24,0	03399360
M 42	4,5	37,5	450	115	32,0	24,0	03399370
M 45	4,5	40,5	500	130	36,0	29,0	03399380
M 48	5,0	43,0	500	130	36,0	29,0	03399390
M 52	5,0	47,0	500	130	40,0	32,0	03399400

ГАЕЧНЫЙ МЕТЧИК ЗАВОДСКОЙ СТАНДАРТ

МАШИННЫЙ ГАЕЧНЫЙ МЕТЧИК



ТЕХНИЧЕСКАЯ ИНФОРМАЦИЯ

Норма	Заводской стандарт	Вид отверстия	Сквозное < 1×d
Резьба	Tr	Направление	правый
Материал	HSS-G	Класс точности	7h
Форма	2/3 × L2	Обр. Материал	Сталь
		с направляющей цапфой	

							Арт.-Нр.
Tr 10 × 2	2,0	8	110	63	7,0	5,5	00831010
Tr 10 × 3	3,0	7	125	75	7,0	5,5	00831020
Tr 12 × 3	3,0	9	165	111	8,0	6,2	00831040
Tr 14 × 3	3,0	11	140	85	10,0	8,0	00831060
Tr 14 × 4	4,0	10	170	112	10,0	8,0	00831070
Tr 16 × 4	4,0	12	180	116	11,0	9,0	00831090
Tr 18 × 4	4,0	14	190	120	12,0	9,0	00831110
Tr 20 × 4	4,0	16	200	124	14,0	11,0	00831130
Tr 22 × 5	5,0	17	235	155	16,0	12,0	00831140
Tr 24 × 5	5,0	19	245	160	18,0	14,5	00831160
Tr 26 × 5	5,0	21	255	165	20,0	16,0	00831170
Tr 28 × 5	5,0	23	265	170	22,0	18,0	00831180
Tr 30 × 6	6,0	24	290	185	22,0	18,0	00831200
Tr 32 × 6	6,0	26	300	191	25,0	20,0	00831210
Tr 36 × 6	6,0	30	310	200	28,0	22,0	00831230

МАШИННЫЙ ГАЕЧНЫЙ МЕТЧИК LH



ТЕХНИЧЕСКАЯ ИНФОРМАЦИЯ

Норма	Заводской стандарт	Вид отверстия	Сквозное < 1×d
Резьба	Tr	Направление	левый
Материал	HSS-G	Класс точности	7h
Форма	2/3 × L2	Обр. Материал	Сталь
		с направляющей цапфой	

							Арт.-Нр.
Tr 10 × 2	2,0	8	110	63	7,0	5,5	00832010
Tr 10 × 3	3,0	7	125	75	7,0	5,5	00832020
Tr 12 × 3	3,0	9	165	111	8,0	6,2	00832040
Tr 14 × 3	3,0	11	140	85	10,0	8,0	00832060
Tr 14 × 4	4,0	10	170	112	10,0	8,0	00832070
Tr 16 × 4	4,0	12	180	116	11,0	9,0	00832090
Tr 18 × 4	4,0	14	190	120	12,0	9,0	00832110
Tr 20 × 4	4,0	16	200	124	14,0	11,0	00832130
Tr 22 × 5	5,0	17	235	155	16,0	12,0	00832140
Tr 24 × 5	5,0	19	245	160	18,0	14,5	00832160
Tr 26 × 5	5,0	21	255	165	20,0	16,0	00832170
Tr 28 × 5	5,0	23	265	170	22,0	18,0	00832180
Tr 30 × 6	6,0	24	290	185	22,0	18,0	00832200
Tr 32 × 6	6,0	26	300	191	25,0	20,0	00832210
Tr 36 × 6	6,0	30	310	200	28,0	22,0	00832230



ГАЕЧНЫЙ МЕТЧИК ЗАВОДСКОЙ СТАНДАРТ

МАШИННЫЙ ГАЕЧНЫЙ МЕТЧИК



ТЕХНИЧЕСКАЯ ИНФОРМАЦИЯ

Норма	Заводской стандарт	Вид отверстия	Сквозное < 1.1/2×d
Резьба	Tr	Направление	правый
Материал	HSSE-V3	Класс точности	7h
Форма	2/3 × L2	Обр. Материал	VA-Сталь
		с направляющей цапфой	

							Арт.-Нр.
Tr 10 × 2	2,0	8,2	110	64	7,0	5,5	00292010
Tr 10 × 3	3,0	7,3	130	91	7,0	5,5	00292020
Tr 12 × 2	2,0	10,2	120	66	8,0	6,2	00292030
Tr 12 × 3	3,0	9,3	140	93	8,0	6,2	00292040
Tr 14 × 2	2,0	12,2	130	68	10,0	8,0	00292050
Tr 14 × 3	3,0	11,3	150	95	10,0	8,0	00292060
Tr 14 × 4	4,0	10,3	180	122	10,0	8,0	00292070
Tr 16 × 2	2,0	14,2	130	70	11,0	9,0	00292080
Tr 16 × 4	4,0	12,3	190	124	11,0	9,0	00292090
Tr 18 × 2	2,0	16,2	140	72	12,0	9,0	00292100
Tr 18 × 4	4,0	14,3	200	126	12,0	9,0	00292110
Tr 20 × 2	2,0	18,2	150	74	14,0	11,0	00292120
Tr 20 × 4	4,0	16,3	210	128	14,0	11,0	00292130
Tr 22 × 5	5,0	17,4	240	157	16,0	12,0	00292140
Tr 24 × 3	3,0	21,3	200	104	18,0	14,5	00292150
Tr 24 × 5	5,0	19,4	250	159	18,0	14,5	00292160
Tr 26 × 5	5,0	21,4	260	160	20,0	16,0	00292170
Tr 28 × 5	5,0	23,4	270	160	22,0	18,0	00292180
Tr 30 × 3	3,0	27,3	220	104	22,0	18,0	00292190
Tr 30 × 6	6,0	24,5	300	188	22,0	18,0	00292200
Tr 32 × 6	6,0	26,5	310	188	25,0	20,0	00292210
Tr 36 × 3	3,0	33,3	240	104	28,0	22,0	00292220
Tr 36 × 6	6,0	30,5	330	188	28,0	22,0	00292230
Tr 40 × 7	7,0	33,5	370	216	32,0	24,0	00292240

МАШИННЫЙ ГАЕЧНЫЙ МЕТЧИК LH



ТЕХНИЧЕСКАЯ ИНФОРМАЦИЯ

Норма	Заводской стандарт	Вид отверстия	Сквозное < 1.1/2×d
Резьба	Tr	Направление	левый
Материал	HSSE-V3	Класс точности	7h
Форма	2/3 × L2	Обр. Материал	VA-Сталь
		с направляющей цапфой	

							Арт.-Нр.
Tr 10 × 2	2,0	8,2	110	64	7,0	5,5	00293010
Tr 10 × 3	3,0	7,3	130	91	7,0	5,5	00293020
Tr 12 × 2	2,0	10,2	120	66	8,0	6,2	00293030
Tr 12 × 3	3,0	9,3	140	93	8,0	6,2	00293040
Tr 14 × 2	2,0	12,2	130	68	10,0	8,0	00293050
Tr 14 × 3	3,0	11,3	150	95	10,0	8,0	00293060
Tr 14 × 4	4,0	10,3	180	122	10,0	8,0	00293070
Tr 16 × 2	2,0	14,2	130	70	11,0	9,0	00293080
Tr 16 × 4	4,0	12,3	190	124	11,0	9,0	00293090
Tr 18 × 2	2,0	16,2	140	72	12,0	9,0	00293100
Tr 18 × 4	4,0	14,3	200	126	12,0	9,0	00293110
Tr 20 × 2	2,0	18,2	150	74	14,0	11,0	00293120
Tr 20 × 4	4,0	16,3	210	128	14,0	11,0	00293130
Tr 22 × 5	5,0	17,4	240	157	16,0	12,0	00293140
Tr 24 × 3	3,0	21,3	200	104	18,0	14,5	00293150
Tr 24 × 5	5,0	19,4	250	159	18,0	14,5	00293160
Tr 26 × 5	5,0	21,4	260	160	20,0	16,0	00293170
Tr 28 × 5	5,0	23,4	270	160	22,0	18,0	00293180
Tr 30 × 3	3,0	27,3	220	104	22,0	18,0	00293190
Tr 30 × 6	6,0	24,5	300	188	22,0	18,0	00293200
Tr 32 × 6	6,0	26,5	310	188	25,0	20,0	00293210
Tr 36 × 3	3,0	33,3	240	104	28,0	22,0	00293220
Tr 36 × 6	6,0	30,5	330	188	28,0	22,0	00293230
Tr 40 × 7	7,0	33,5	370	216	32,0	24,0	00293240



HSS-E
Быстрорежущая сталь группы сплавов HSS-E с содержанием кобальта и с долей ванадия <= 2,6 %

HSS
Быстрорежущая сталь группы сплавов HSS без добавления кобальта с долей ванадия >2,6 %

МАШИННЫЙ МЕТЧИК

DIN 371 / DIN 376

ТИП 2
DIN 376 / M3 – M10



ТИП 1
DIN 371 / M3,5 – M68



Машинный метчик применяется в машинах для нарезки внутренней резьбы. Метчики по DIN 371 имеют утолщённый хвостовик, ну а метчики по DIN 376 изготавливаются с проходным хвостовиком.

ТИП 1
DIN 371 / M1 – M2,6



ТИП 2
DIN 376 / M1,6 – M3



МЕТЧИК
DIN 371 · B · M2 · 6H · HSS

	Обозначение
DIN 371 =	Немецкий институт по стандартизации
B =	винтовая подточка для сквозных отверстий по DIN 2191
M2 =	размер в мм для метрических ISO2-резьб
6H =	класс точности по DIN 802, часть 1
HSS =	быстрорежущая сталь группы сплавов HSS
	Маркировка в соответствии с DIN 2197
	M2 6H HSS

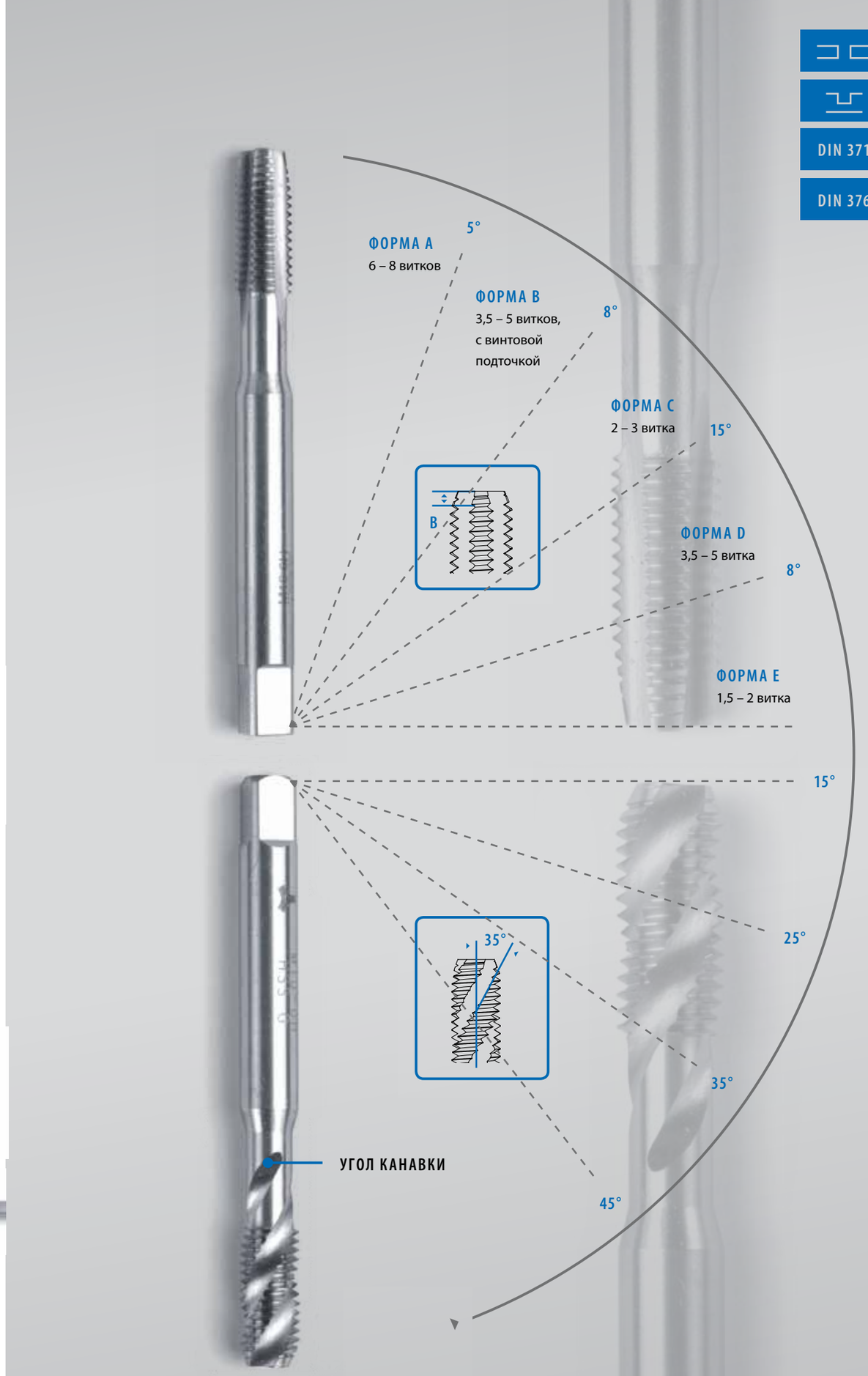

МАШИННЫЙ МЕТЧИК DIN 371 / 376

МАШИННЫЙ МЕТЧИК



ТЕХНИЧЕСКАЯ ИНФОРМАЦИЯ

Норма	DIN 371	Вид отверстия	сквозное < 1×d
Резьба	M	Направление	правый
Материал	HSS-G	Класс точности	6h
Форма	Форма A	Обр. Материал	Сталь

Машинный метчик с утолщённым хвостовиком, 6–8 Витков резьбы

						◇	Арт.-Нр.
M 2	0,4	1,6	45	8	2,8	2,1	00301080
M 2,2	0,45	1,75	45	9	2,8	2,1	00301090
M 2,3	0,4	1,9	45	9	2,8	2,1	00301100
M 2,5	0,45	2,05	50	9	2,8	2,1	00301110
M 2,6	0,45	2,1	50	9	2,8	2,1	00301120
M 3	0,5	2,5	56	11	3,5	2,7	00301130
M 3,5	0,6	2,9	56	12	4,0	3,0	00301140
M 4	0,7	3,3	63	13	4,5	3,4	00301150
M 5	0,8	4,2	70	16	6,0	4,9	00301170
M 6	1,0	5,0	80	19	6,0	4,9	00301190
M 7	1,0	6,0	80	19	7,0	5,5	00301200
M 8	1,25	6,8	90	22	8,0	6,2	00301210
M 10	1,5	8,5	100	24	10,0	8,0	00301230

МАШИННЫЙ МЕТЧИК



ТЕХНИЧЕСКАЯ ИНФОРМАЦИЯ

Норма	DIN 376	Вид отверстия	сквозное < 1×d
Резьба	M	Направление	правый
Материал	HSS-G	Класс точности	6h
Форма	Форма A	Обр. Материал	Сталь

Машинный метчик с проходным хвостовиком, 6–8 Витков резьбы

						◇	Арт.-Нр.
M 3	0,5	2,5	56	11	2,2	—	00307130
M 4	0,7	3,3	63	13	2,8	2,1	00307150
M 5	0,8	4,2	70	16	3,5	2,7	00307170
M 6	1,0	5,0	80	19	4,5	3,4	00307190
M 7	1,0	6,0	80	19	5,5	4,3	00307200
M 8	1,25	6,8	90	22	6,0	4,9	00307210
M 10	1,5	8,5	100	24	7,0	5,5	00307230
M 12	1,75	10,2	110	28	9,0	7,0	00307250
M 14	2,0	12,0	110	30	11,0	9,0	00307260
M 16	2,0	14,0	110	32	12,0	9,0	00307270
M 18	2,5	15,5	125	34	14,0	11,0	00307280
M 20	2,5	17,5	140	34	16,0	12,0	00307290

						◇	Арт.-Нр.
M 22	2,5	19,5	140	34	18,0	14,5	00307300
M 24	3,0	21,0	160	38	18,0	14,5	00307310
M 27	3,0	24,0	160	38	20,0	16,0	00307320
M 30	3,5	26,5	180	45	22,0	18,0	00307330
M 33	3,5	29,5	180	50	25,0	20,0	00307340
M 36	4,0	32,0	200	56	28,0	22,0	00307350
M 39	4,0	35,0	200	60	32,0	24,0	00307360
M 42	4,5	37,5	200	60	32,0	24,0	00307370
M 45	4,5	40,5	220	65	36,0	29,0	00307380
M 48	5,0	43,0	250	70	36,0	29,0	00307390
M 52	5,0	47,0	250	70	40,0	32,0	00307400
M 56	5,5	51,5	250	70	40,0	32,0	00307410
M 60	5,5	54,5	280	75	45,0	35,0	00307420
M 64	6,0	58,0	315	80	50,0	39,0	00307430
M 68	6,0	62,0	315	80	50,0	39,0	00307440
M 72	6,0	66,0	340	80	50,0	39,0	00307450
M 76	6,0	70,0	340	80	50,0	39,0	00307460
M 80	6,0	74,0	360	85	50,0	39,0	00307470
M 84	6,0	78,0	380	85	50,0	39,0	00307480
M 88	6,0	82,0	380	85	50,0	39,0	00307490
M 90	6,0	84,0	380	85	50,0	39,0	00307500
M 92	6,0	86,0	400	90	56,0	44,0	00307510
M 96	6,0	90,0	400	90	56,0	44,0	00307520
M 100	6,0	94,0	400	90	56,0	44,0	00307530



МАШИННЫЙ МЕТЧИК DIN 371 / 376

МАШИННЫЙ МЕТЧИК



ТЕХНИЧЕСКАЯ ИНФОРМАЦИЯ

Норма	DIN 371	Вид отверстия	сквозное < 1.1/2×d
Резьба	M	Направление	правый
Материал	HSSE-G	Класс точности	6h
Форма	Форма A	Обр. Материал	Сталь

Машинный метчик с утолщённым хвостовиком, 6–8 Витков резьбы, с прямой канавкой

						◇	Арт.-Нр.
M 2	0,4	1,6	45	8	2,8	2,1	01001080
M 2,2	0,45	1,75	45	9	2,8	2,1	01001090
M 2,3	0,4	1,9	45	9	2,8	2,1	01001100
M 2,5	0,45	2,05	50	9	2,8	2,1	01001110
M 2,6	0,45	2,1	50	9	2,8	2,1	01001120
M 3	0,5	2,5	56	11	3,5	2,7	01001130
M 3,5	0,6	2,9	56	12	4,0	3,0	01001140
M 4	0,7	3,3	63	13	4,5	3,4	01001150
M 5	0,8	4,2	70	16	6,0	4,9	01001170
M 6	1,0	5,0	80	19	6,0	4,9	01001190
M 7	1,0	6,0	80	19	7,0	5,5	01001200
M 8	1,25	6,8	90	22	8,0	6,2	01001210
M 10	1,5	8,5	100	24	10,0	8,0	01001230



МАШИННЫЙ МЕТЧИК



ТЕХНИЧЕСКАЯ ИНФОРМАЦИЯ

Норма	DIN 376	Вид отверстия	сквозное < 1.1/2×d
Резьба	M	Направление	правый
Материал	HSSE-G	Класс точности	6h
Форма	Форма A	Обр. Материал	Сталь

Машинный метчик с проходным хвостовиком, 6–8 Витков резьбы, с прямой канавкой

						◇	Арт.-Нр.
M 3	0,5	2,5	56	11	2,2	—	02001130
M 4	0,7	3,3	63	13	2,8	2,1	02001150
M 5	0,8	4,2	70	16	3,5	2,7	02001170
M 6	1,0	5,0	80	19	4,5	3,4	02001190
M 7	1,0	6,0	80	19	5,5	4,3	02001200
M 8	1,25	6,8	90	22	6,0	4,9	02001210
M 10	1,5	8,5	100	24	7,0	5,5	02001230
M 12	1,75	10,2	110	28	9,0	7,0	02001250
M 14	2,0	12,0	110	30	11,0	9,0	02001260
M 16	2,0	14,0	110	32	12,0	9,0	02001270
M 18	2,5	15,5	125	34	14,0	11,0	02001280
M 20	2,5	17,5	140	34	16,0	12,0	02001290
M 22	2,5	19,5	140	34	18,0	14,5	02001300
M 24	3,0	21,0	160	38	18,0	14,5	02001310
M 27	3,0	24,0	160	38	20,0	16,0	02001320
M 30	3,5	26,5	180	45	22,0	18,0	02001330
M 33	3,5	29,5	180	50	25,0	20,0	02001340
M 36	4,0	32,0	200	56	28,0	22,0	02001350
M 39	4,0	35,0	200	60	32,0	24,0	02001360
M 42	4,5	37,5	200	60	32,0	24,0	02001370
M 45	4,5	40,5	220	65	36,0	29,0	02001380
M 48	5,0	43,0	250	70	36,0	29,0	02001390
M 52	5,0	47,0	250	70	40,0	32,0	02001400
M 56	5,5	51,5	250	70	40,0	32,0	02001410
M 60	5,5	54,5	280	75	45,0	35,0	02001420
M 64	6,0	58,0	315	80	50,0	39,0	02001430
M 68	6,0	62,0	315	80	50,0	39,0	02001440
M 72	6,0	66,0	340	80	50,0	39,0	02001450
M 76	6,0	70,0	340	80	50,0	39,0	02001460
M 80	6,0	74,0	360	85	50,0	39,0	02001470
M 84	6,0	78,0	380	85	50,0	39,0	02001480
M 88	6,0	82,0	380	85	50,0	39,0	02001490
M 90	6,0	84,0	380	85	50,0	39,0	02001500
M 92	6,0	86,0	400	90	56,0	44,0	02001510
M 96	6,0	90,0	400	90	56,0	44,0	02001520
M 100	6,0	94,0	400	90	56,0	44,0	02001530

МАШИННЫЙ МЕТЧИК DIN 371 / 376

МАШИННЫЙ МЕТЧИК



ТЕХНИЧЕСКАЯ ИНФОРМАЦИЯ

Норма	DIN 371	Вид отверстия	сквозное < 1.1/2×d
Резьба	M	Направление	правый
Материал	HSS-G	Класс точности	6h
Форма	Форма B	Обр. Материал	Сталь

Машинный метчик с утолщённым хвостовиком, 4–5 Витков резьбы, со спиральной подточкой (стружколом)

						◇	Арт.-Нр.
M 2	0,4	1,6	45	8	2,8	2,1	00302080
M 2,2	0,45	1,75	45	9	2,8	2,1	00302090
M 2,3	0,4	1,9	45	9	2,8	2,1	00302100
M 2,5	0,45	2,05	50	9	2,8	2,1	00302110
M 2,6	0,45	2,1	50	9	2,8	2,1	00302120
M 3	0,5	2,5	56	11	3,5	2,7	00302130
M 3,5	0,6	2,9	56	12	4,0	3,0	00302140
M 4	0,7	3,3	63	13	4,5	3,4	00302150
M 5	0,8	4,2	70	16	6,0	4,9	00302170
M 6	1,0	5,0	80	19	6,0	4,9	00302190
M 7	1,0	6,0	80	19	7,0	5,5	00302200
M 8	1,25	6,8	90	22	8,0	6,2	00302210
M 10	1,5	8,5	100	24	10,0	8,0	00302230

МАШИННЫЙ МЕТЧИК



ТЕХНИЧЕСКАЯ ИНФОРМАЦИЯ

Норма	DIN 376 (DIN 2184-1)	Вид отверстия	сквозное < 1.1/2×d
Резьба	M	Направление	правый
Материал	HSS-G	Класс точности	6h
Форма	Форма B	Обр. Материал	Сталь

Машинный метчик с проходным хвостовиком, 4 – 5 Витков резьбы, со спиральной подточкой (стружколом)

						◇	Арт.-Нр.
M 3	0,5	2,5	56	11	2,2	—	00309130
M 4	0,7	3,3	63	13	2,8	2,1	00309150
M 5	0,8	4,2	70	16	3,5	2,7	00309170
M 6	1,0	5,0	80	19	4,5	3,4	00309190
M 7	1,0	6,0	80	19	5,5	4,3	00309200
M 8	1,25	6,8	90	22	6,0	4,9	00309210
M 10	1,5	8,5	100	24	7,0	5,5	00309230
M 12	1,75	10,2	110	28	9,0	7,0	00309250
M 14	2,0	12,0	110	30	11,0	9,0	00309260
M 16	2,0	14,0	110	32	12,0	9,0	00309270

						◇	Арт.-Нр.
M 18	2,5	15,5	125	34	14,0	11,0	00309280
M 20	2,5	17,5	140	34	16,0	12,0	00309290
M 22	2,5	19,5	140	34	18,0	14,5	00309300
M 24	3,0	21,0	160	38	18,0	14,5	00309310
M 27	3,0	24,0	160	38	20,0	16,0	00309320
M 30	3,5	26,5	180	45	22,0	18,0	00309330
M 33	3,5	29,5	180	50	25,0	20,0	00309340
M 36	4,0	32,0	200	56	28,0	22,0	00309350
M 39	4,0	35,0	200	60	32,0	24,0	00309360
M 42	4,5	37,5	200	60	32,0	24,0	00309370
M 45	4,5	40,5	220	65	36,0	29,0	00309380
M 48	5,0	43,0	250	70	36,0	29,0	00309390
M 52	5,0	47,0	250	70	40,0	32,0	00309400
M 56	5,5	51,5	250	70	40,0	32,0	00309410
M 60	5,5	54,5	280	75	45,0	35,0	00309420
M 64	6,0	58,0	315	80	50,0	39,0	00309430
M 68	6,0	62,0	315	80	50,0	39,0	00309440
M 72	6,0	66,0	340	80	50,0	39,0	00309450
M 76	6,0	70,0	340	80	50,0	39,0	00309460
M 80	6,0	74,0	360	85	50,0	39,0	00309470
M 84	6,0	78,0	380	85	50,0	39,0	00309480
M 88	6,0	82,0	380	85	50,0	39,0	00309490
M 90	6,0	84,0	380	85	50,0	39,0	00309500
M 92	6,0	86,0	400	90	56,0	44,0	00309510
M 96	6,0	90,0	400	90	56,0	44,0	00309520
M 100	6,0	94,0	400	90	56,0	44,0	00309530



МАШИННЫЙ МЕТЧИК DIN 371 / 376

МАШИННЫЙ МЕТЧИК



ТЕХНИЧЕСКАЯ ИНФОРМАЦИЯ

Норма	DIN 371 (DIN 2184-1)	Вид отверстия	сквозное < 1.1/2×d
Резьба	M	Направление	правый
Материал	HSSE-G	Класс точности	6h
Форма	Форма B	Обр. Материал	Сталь

Машинный метчик с утолщённым хвостовиком, 4–5 Витков резьбы, со спиральной подточкой (стружколом)

							Арт.-Нр.
M 2	0,4	1,6	45	8	2,8	2,1	01004080
M 2,2	0,45	1,75	45	9	2,8	2,1	01004090
M 2,3	0,4	1,9	45	9	2,8	2,1	01004100
M 2,5	0,45	2,05	50	9	2,8	2,1	01004110
M 2,6	0,45	2,1	50	9	2,8	2,1	01004120
M 3	0,5	2,5	56	11	3,5	2,7	01004130
M 3,5	0,6	2,9	56	12	4,0	3,0	01004140
M 4	0,7	3,3	63	13	4,5	3,4	01004150
M 5	0,8	4,2	70	16	6,0	4,9	01004170
M 6	1,0	5,0	80	19	6,0	4,9	01004190
M 7	1,0	6,0	80	19	7,0	5,5	01004200
M 8	1,25	6,8	90	22	8,0	6,2	01004210
M 10	1,5	8,5	100	24	10,0	8,0	01004230



МАШИННЫЙ МЕТЧИК



ТЕХНИЧЕСКАЯ ИНФОРМАЦИЯ

Норма	DIN 376	Вид отверстия	сквозное < 1.1/2×d
Резьба	M	Направление	правый
Материал	HSSE-G	Класс точности	6h
Форма	Форма B	Обр. Материал	Сталь

Машинный метчик с проходным хвостовиком, 4–5 Витков резьбы, со спиральной подточкой (стружколом)

							Арт.-Нр.
M 3	0,5	2,5	56	11	2,2	—	02004130
M 4	0,7	3,3	63	13	2,8	2,1	02004150
M 5	0,8	4,2	70	16	3,5	2,7	02004170
M 6	1,0	5,0	80	19	4,5	3,4	02004190
M 7	1,0	6,0	80	19	5,5	4,3	02004200
M 8	1,25	6,8	90	22	6,0	4,9	02004210
M 10	1,5	8,5	100	24	7,0	5,5	02004230
M 12	1,75	10,2	110	28	9,0	7,0	02004250
M 14	2,0	12,0	110	30	11,0	9,0	02004260
M 16	2,0	14,0	110	32	12,0	9,0	02004270
M 18	2,5	15,5	125	34	14,0	11,0	02004280
M 20	2,5	17,5	140	34	16,0	12,0	02004290
M 22	2,5	19,5	140	34	18,0	14,5	02004300
M 24	3,0	21,0	160	38	18,0	14,5	02004310
M 27	3,0	24,0	160	38	20,0	16,0	02004320
M 30	3,5	26,5	180	45	22,0	18,0	02004330
M 33	3,5	29,5	180	50	25,0	20,0	02004340
M 36	4,0	32,0	200	56	28,0	22,0	02004350
M 39	4,0	35,0	200	60	32,0	24,0	02004360
M 42	4,5	37,5	200	60	32,0	24,0	02004370
M 45	4,5	40,5	220	65	36,0	29,0	02004380
M 48	5,0	43,0	250	70	36,0	29,0	02004390
M 52	5,0	47,0	250	70	40,0	32,0	02004400
M 56	5,5	51,5	250	70	40,0	32,0	02004410
M 60	5,5	54,5	280	75	45,0	35,0	02004420
M 64	6,0	58,0	315	80	50,0	39,0	02004430
M 68	6,0	62,0	315	80	50,0	39,0	02004440
M 72	6,0	66,0	340	80	50,0	39,0	02004450
M 76	6,0	70,0	340	80	50,0	39,0	02004460
M 80	6,0	74,0	360	85	50,0	39,0	02004470
M 84	6,0	78,0	380	85	50,0	39,0	02004480
M 88	6,0	82,0	380	85	50,0	39,0	02004490
M 90	6,0	84,0	380	85	50,0	39,0	02004500
M 92	6,0	86,0	400	90	56,0	44,0	02004510
M 96	6,0	90,0	400	90	56,0	44,0	02004520
M 100	6,0	94,0	400	90	56,0	44,0	02004530

МАШИННЫЙ МЕТЧИК DIN 371 / 376

МАШИННЫЙ МЕТЧИК



ТЕХНИЧЕСКАЯ ИНФОРМАЦИЯ

Норма	DIN 371	Вид отверстия	сквозное < 1.1/2×d
Резьба	M	Направление	правый
Материал	HSSE-G / VAP	Класс точности	6h
Форма	Форма B	Обр. Материал	Сталь

Машинный метчик с утолщённым хвостовиком, 4–5 Витков резьбы, со спиральной подточкой (стружколом)

							Арт.-Нр.
M 2	0,4	1,6	45	8	2,8	2,1	01005080
M 2,2	0,45	1,75	45	9	2,8	2,1	01005090
M 2,3	0,4	1,9	45	9	2,8	2,1	01005100
M 2,5	0,45	2,05	50	9	2,8	2,1	01005110
M 2,6	0,45	2,1	50	9	2,8	2,1	01005120
M 3	0,5	2,5	56	11	3,5	2,7	01005130
M 3,5	0,6	2,9	56	12	4,0	3,0	01005140
M 4	0,7	3,3	63	13	4,5	3,4	01005150
M 5	0,8	4,2	70	16	6,0	4,9	01005170
M 6	1,0	5,0	80	19	6,0	4,9	01005190
M 7	1,0	6,0	80	19	7,0	5,5	01005200
M 8	1,25	6,8	90	22	8,0	6,2	01005210
M 10	1,5	8,5	100	24	10,0	8,0	01005230

МАШИННЫЙ МЕТЧИК



ТЕХНИЧЕСКАЯ ИНФОРМАЦИЯ

Норма	DIN 376	Вид отверстия	сквозное < 1.1/2×d
Резьба	M	Направление	правый
Материал	HSSE-G / VAP	Класс точности	6h
Форма	Форма B	Обр. Материал	Сталь

Машинный метчик с проходным хвостовиком, 4–5 Витков резьбы, со спиральной подточкой (стружколом)

							Арт.-Нр.
M 3	0,5	2,5	56	11	2,2	—	02005130
M 4	0,7	3,3	63	13	2,8	2,1	02005150
M 5	0,8	4,2	70	16	3,5	2,7	02005170
M 6	1,0	5,0	80	19	4,5	3,4	02005190
M 8	1,25	6,8	90	22	6,0	4,9	02005210
M 10	1,5	8,5	100	24	7,0	5,5	02005230
M 12	1,75	10,2	110	28	9,0	7,0	02005250
M 14	2,0	12,0	110	30	11,0	9,0	02005260
M 16	2,0	14,0	110	32	12,0	9,0	02005270
M 18	2,5	15,5	125	34	14,0	11,0	02005280
M 20	2,5	17,5	140	34	16,0	12,0	02005290
M 22	2,5	19,5	140	34	18,0	14,5	02005300
M 24	3,0	21,0	160	38	18,0	14,5	02005310
M 27	3,0	24,0	160	38	20,0	16,0	02005320
M 30	3,5	26,5	180	45	22,0	18,0	02005330
M 33	3,5	29,5	180	50	25,0	20,0	02005340
M 36	4,0	32,0	200	56	28,0	22,0	02005350



МАШИННЫЙ МЕТЧИК DIN 371 / 376

МАШИННЫЙ МЕТЧИК



ТЕХНИЧЕСКАЯ ИНФОРМАЦИЯ

Норма	DIN 371 (DIN 2184-1)	Вид отверстия	сквозное < 1.1/2×d
Резьба	M	Направление	правый
Материал	HSSE-G	Класс точности	6h
Форма	Форма B / AZ	Обр. Материал	Бронза, Медь, Алюминий

Машинный метчик с утолщённым хвостовиком, со спиральной подточкой (стружколом), шахматный

							Арт.-Нр.
M 2	0,4	1,6	45	8	2,8	2,1	01102080
M 2,2	0,45	1,75	45	9	2,8	2,1	01102090
M 2,3	0,4	1,9	45	9	2,8	2,1	01102100
M 2,5	0,45	2,05	50	9	2,8	2,1	01102110
M 2,6	0,45	2,1	50	9	2,8	2,1	01102120
M 3	0,5	2,5	56	11	3,5	2,7	01102130
M 3,5	0,6	2,9	56	12	4,0	3,0	01102140
M 4	0,7	3,3	63	13	4,5	3,4	01102150
M 5	0,8	4,2	70	16	6,0	4,9	01102170
M 6	1,0	5,0	80	19	6,0	4,9	01102190
M 7	1,0	6,0	80	19	7,0	5,5	01102200
M 8	1,25	6,8	90	22	8,0	6,2	01102210
M 10	1,5	8,5	100	24	10,0	8,0	01102230

МАШИННЫЙ МЕТЧИК



ТЕХНИЧЕСКАЯ ИНФОРМАЦИЯ

Норма	DIN 376	Вид отверстия	сквозное < 1.1/2×d
Резьба	M	Направление	правый
Материал	HSSE-G	Класс точности	6h
Форма	Форма B / AZ	Обр. Материал	Бронза, Медь, Алюминий

Машинный метчик с проходным хвостовиком, со спиральной подточкой (стружколом), шахматный

							Арт.-Нр.
M 12	1,75	10,2	110	28	9,0	7,0	02102250
M 14	2,0	12,0	110	30	11,0	9,0	02102260
M 16	2,0	14,0	110	32	12,0	9,0	02102270
M 18	2,5	15,5	125	34	14,0	11,0	02102280
M 20	2,5	17,5	140	34	16,0	12,0	02102290
M 22	2,5	19,5	140	34	18,0	14,5	02102300
M 24	3,0	21,0	160	38	18,0	14,5	02102310
M 27	3,0	24,0	160	38	20,0	16,0	02102320
M 30	3,5	26,5	180	45	22,0	18,0	02102330
M 33	3,5	29,5	180	50	25,0	20,0	02102340
M 36	4,0	32,0	200	56	28,0	22,0	02102350

МАШИННЫЙ МЕТЧИК



ТЕХНИЧЕСКАЯ ИНФОРМАЦИЯ

Норма	DIN 371	Вид отверстия	сквозное < 1.1/2×d
Резьба	M	Направление	правый
Материал	HSSE-G / TIN	Класс точности	6h
Форма	Форма B / TIN	Обр. Материал	Сталь

Машинный метчик с утолщённым хвостовиком, 4–5 Витков резьбы, нитрид титана, со спиральной подточкой (стружколом)

							Арт.-Нр.
M 2	0,4	1,6	45	8	2,8	2,1	01105080
M 2,2	0,45	1,75	45	9	2,8	2,1	01105090
M 2,3	0,4	1,9	45	9	2,8	2,1	01105100
M 2,5	0,45	2,05	50	9	2,8	2,1	01105110
M 2,6	0,45	2,1	50	9	2,8	2,1	01105120
M 3	0,5	2,5	56	11	3,5	2,7	01105130
M 3,5	0,6	2,9	56	12	4,0	3,0	01105140
M 4	0,7	3,3	63	13	4,5	3,4	01105150
M 5	0,8	4,2	70	16	6,0	4,9	01105170
M 6	1,0	5,0	80	19	6,0	4,9	01105190
M 7	1,0	6,0	80	19	7,0	5,5	01105200
M 8	1,25	6,8	90	22	8,0	6,2	01105210
M 10	1,5	8,5	100	24	10,0	8,0	01105230

МАШИННЫЙ МЕТЧИК



ТЕХНИЧЕСКАЯ ИНФОРМАЦИЯ

Норма	DIN 376	Вид отверстия	сквозное < 1.1/2×d
Резьба	M	Направление	правый
Материал	HSSE-G / TIN	Класс точности	6h
Форма	Форма B / TIN	Обр. Материал	Сталь

Машинный метчик с проходным хвостовиком, 4–5 Витков резьбы, нитрид титана, со спиральной подточкой (стружколом)

							Арт.-Нр.
M 12	1,75	10,2	110	28	9,0	7,0	02105250
M 14	2,0	12,0	110	30	11,0	9,0	02105260
M 16	2,0	14,0	110	32	12,0	9,0	02105270
M 18	2,5	15,5	125	34	14,0	11,0	02105290
M 20	2,5	17,5	140	34	16,0	12,0	02105300
M 22	2,5	19,5	140	34	18,0	14,5	02105310
M 24	3,0	21,0	160	38	18,0	14,5	02105320
M 27	3,0	24,0	160	38	20,0	16,0	02105330
M 30	3,5	26,5	180	45	22,0	18,0	02105340
M 33	3,5	29,5	180	50	25,0	20,0	02105350
M 36	4,0	32,0	200	56	28,0	22,0	02105360

МАШИННЫЙ МЕТЧИК DIN 371 / 376

МАШИННЫЙ МЕТЧИК



ТЕХНИЧЕСКАЯ ИНФОРМАЦИЯ

Норма	DIN 371 (DIN 2184-1)	Вид отверстия	сквозное / глухое
			< 1.1/2×d
Резьба	M	Направление	правый
Материал	HSS-G	Класс точности	6h
Форма	Форма C	Обр. Материал	Сталь

Машинный метчик с утолщённым хвостовиком, 2-3 витка резьбы, с прямой канавкой

						◇	Арт.-Нр.
M 2	0,4	1,6	45	8	2,8	2,1	00326080
M 2,2	0,45	1,75	45	9	2,8	2,1	00326090
M 2,3	0,4	1,9	45	9	2,8	2,1	00326100
M 2,5	0,45	2,05	50	9	2,8	2,1	00326110
M 2,6	0,45	2,1	50	9	2,8	2,1	00326120
M 3	0,5	2,5	56	11	3,5	2,7	00326130
M 3,5	0,6	2,9	56	12	4,0	3,0	00326140
M 4	0,7	3,3	63	13	4,5	3,4	00326150
M 5	0,8	4,2	70	16	6,0	4,9	00326170
M 6	1,0	5,0	80	19	6,0	4,9	00326190
M 7	1,0	6,0	80	19	7,0	5,5	00326200
M 8	1,25	6,8	90	22	8,0	6,2	00326210
M 10	1,5	8,5	100	24	10,0	8,0	00326230



МАШИННЫЙ МЕТЧИК



ТЕХНИЧЕСКАЯ ИНФОРМАЦИЯ

Норма	DIN 376 (DIN 2184-1)	Вид отверстия	сквозное / глухое
			< 1.1/2×d
Резьба	M	Направление	правый
Материал	HSS-G	Класс точности	6h
Форма	Форма C	Обр. Материал	Сталь

Машинный метчик с проходным хвостовиком, 2-3 витка резьбы, с прямой канавкой

						◇	Арт.-Нр.
M 3	0,5	2,5	56	11	2,2	—	00308130
M 4	0,7	3,3	63	13	2,8	2,1	00308150
M 5	0,8	4,2	70	16	3,5	2,7	00308170
M 6	1,0	5,0	80	19	4,5	3,4	00308190
M 7	1,0	6,0	80	19	5,5	4,3	00308200
M 8	1,25	6,8	90	22	6,0	4,9	00308210
M 10	1,5	8,5	100	24	7,0	5,5	00308230
M 12	1,75	10,2	110	28	9,0	7,0	00308250
M 14	2,0	12,0	110	30	11,0	9,0	00308260
M 16	2,0	14,0	110	32	12,0	9,0	00308270
M 18	2,5	15,5	125	34	14,0	11,0	00308280
M 20	2,5	17,5	140	34	16,0	12,0	00308290
M 22	2,5	19,5	140	34	18,0	14,5	00308300
M 24	3,0	21,0	160	38	18,0	14,5	00308310
M 27	3,0	24,0	160	38	20,0	16,0	00308320
M 30	3,5	26,5	180	45	22,0	18,0	00308330
M 33	3,5	29,5	180	50	25,0	20,0	00308340
M 36	4,0	32,0	200	56	28,0	22,0	00308350
M 39	4,0	35,0	200	60	32,0	24,0	00308360
M 42	4,5	37,5	200	60	32,0	24,0	00308370
M 45	4,5	40,5	220	65	36,0	29,0	00308380
M 48	5,0	43,0	250	70	36,0	29,0	00308390
M 52	5,0	47,0	250	70	40,0	32,0	00308400
M 56	5,5	51,5	250	70	40,0	32,0	00308410
M 60	5,5	54,5	280	75	45,0	35,0	00308420
M 64	6,0	58,0	315	80	50,0	39,0	00308430
M 68	6,0	62,0	315	80	50,0	39,0	00308440
M 72	6,0	66,0	340	80	50,0	39,0	00308450
M 76	6,0	70,0	340	80	50,0	39,0	00308460
M 80	6,0	74,0	360	85	50,0	39,0	00308470
M 84	6,0	78,0	380	85	50,0	39,0	00308480
M 88	6,0	82,0	380	85	50,0	39,0	00308490
M 90	6,0	84,0	380	85	50,0	39,0	00308500
M 92	6,0	86,0	400	90	56,0	44,0	00308510
M 96	6,0	90,0	400	90	56,0	44,0	00308520
M 100	6,0	94,0	400	90	56,0	44,0	00308530

МАШИННЫЙ МЕТЧИК DIN 371 / 376

МАШИННЫЙ МЕТЧИК



ТЕХНИЧЕСКАЯ ИНФОРМАЦИЯ

Норма	DIN 371	Вид отверстия	сквозное / глухое < 1.1/2×d
Резьба	M	Направление	правый
Материал	HSSE-G	Класс точности	6h
Форма	Форма C	Обр. Материал	Сталь, Messing

Машинный метчик с утолщённым хвостовиком, 2-3 витка резьбы, с прямой канавкой

						◇	Арт.-Нр.
M 2	0,4	1,6	45	8	2,8	2,1	01006080
M 2,2	0,45	1,75	45	9	2,8	2,1	01006090
M 2,3	0,4	1,9	45	9	2,8	2,1	01006100
M 2,5	0,45	2,05	50	9	2,8	2,1	01006110
M 2,6	0,45	2,1	50	9	2,8	2,1	01006120
M 3	0,5	2,5	56	11	3,5	2,7	01006130
M 3,5	0,6	2,9	56	12	4,0	3,0	01006140
M 4	0,7	3,3	63	13	4,5	3,4	01006150
M 5	0,8	4,2	70	16	6,0	4,9	01006170
M 6	1,0	5,0	80	19	6,0	4,9	01006190
M 7	1,0	6,0	80	19	7,0	5,5	01006200
M 8	1,25	6,8	90	22	8,0	6,2	01006210
M 10	1,5	8,5	100	24	10,0	8,0	01006220



МАШИННЫЙ МЕТЧИК



ТЕХНИЧЕСКАЯ ИНФОРМАЦИЯ

Норма	DIN 376	Вид отверстия	сквозное < 1.1/2×d
Резьба	M	Направление	правый
Материал	HSSE-G	Класс точности	6h
Форма	Форма C	Обр. Материал	Сталь, Messing

Машинный метчик с проходным хвостовиком, 2-3 витка резьбы, с прямой канавкой

						◇	Арт.-Нр.
M 3	0,5	2,5	56	11	2,2	—	02006170
M 4	0,7	3,3	63	13	2,8	2,1	02006180
M 5	0,8	4,2	70	16	3,5	2,7	02006190
M 6	1,0	5,0	80	19	4,5	3,4	02006200
M 7	1,0	6,0	80	19	5,5	4,3	02006210
M 8	1,25	6,8	90	22	6,0	4,9	02006220
M 10	1,5	8,5	100	24	7,0	5,5	02006230
M 12	1,75	10,2	110	28	9,0	7,0	02006250
M 14	2,0	12,0	110	30	11,0	9,0	02006260
M 16	2,0	14,0	110	32	12,0	9,0	02006270
M 18	2,5	15,5	125	34	14,0	11,0	02006280
M 20	2,5	17,5	140	34	16,0	12,0	02006290
M 22	2,5	19,5	140	34	18,0	14,5	02006300
M 24	3,0	21,0	160	38	18,0	14,5	02006310
M 27	3,0	24,0	160	38	20,0	16,0	02006320
M 30	3,5	26,5	180	45	22,0	18,0	02006330
M 33	3,5	29,5	180	50	25,0	20,0	02006340
M 36	4,0	32,0	200	56	28,0	22,0	02006350
M 39	4,0	35,0	200	60	32,0	24,0	02006360
M 42	4,5	37,5	200	60	32,0	24,0	02006370
M 45	4,5	40,5	220	65	36,0	29,0	02006380
M 48	5,0	43,0	250	70	36,0	29,0	02006390
M 52	5,0	47,0	250	70	40,0	32,0	02006400
M 56	5,5	51,5	250	70	40,0	32,0	02006410
M 60	5,5	54,5	280	75	45,0	35,0	02006420
M 64	6,0	58,0	315	80	50,0	39,0	02006430
M 68	6,0	62,0	315	80	50,0	39,0	02006440
M 72	6,0	66,0	340	80	50,0	39,0	02006450
M 76	6,0	70,0	340	80	50,0	39,0	02006460
M 80	6,0	74,0	360	85	50,0	39,0	02006470
M 84	6,0	78,0	380	85	50,0	39,0	02006480
M 88	6,0	82,0	380	85	50,0	39,0	02006490
M 90	6,0	84,0	380	85	50,0	39,0	02006500
M 92	6,0	86,0	400	90	56,0	44,0	02006510
M 96	6,0	90,0	400	90	56,0	44,0	02006520
M 100	6,0	94,0	400	90	56,0	44,0	02006530

МАШИННЫЙ МЕТЧИК DIN 371 / 376

МАШИННЫЙ МЕТЧИК



ТЕХНИЧЕСКАЯ ИНФОРМАЦИЯ

Норма	DIN 371	Вид отверстия	сквозное / глухое < 1.1/2×d
Резьба	M	Направление	правый
Материал	HSSE-G / VAP	Класс точности	6h
Форма	Форма C	Обр. Материал	VA-Сталь

Машинный метчик с утолщённым хвостовиком, 2-3 витка резьбы, с прямой канавкой, вапоризированный

							Арт.-Нр.
M 2	0,4	1,6	45	8	2,8	2,1	01116080
M 2,2	0,45	1,75	45	9	2,8	2,1	01116090
M 2,3	0,4	1,9	45	9	2,8	2,1	01116100
M 2,5	0,45	2,05	50	9	2,8	2,1	01116110
M 2,6	0,45	2,1	50	9	2,8	2,1	01116120
M 3	0,5	2,5	56	11	3,5	2,7	01116130
M 3,5	0,6	2,9	56	12	4,0	3,0	01116140
M 4	0,7	3,3	63	13	4,5	3,4	01116150
M 5	0,8	4,2	70	16	6,0	4,9	01116170
M 6	1,0	5,0	80	19	6,0	4,9	01116190
M 7	1,0	6,0	80	19	7,0	5,5	01116200
M 8	1,25	6,8	90	22	8,0	6,2	01116210
M 10	1,5	8,5	100	24	10,0	8,0	01116230

МАШИННЫЙ МЕТЧИК



ТЕХНИЧЕСКАЯ ИНФОРМАЦИЯ

Норма	DIN 376	Вид отверстия	сквозное / глухое < 1.1/2×d
Резьба	M	Направление	правый
Материал	HSSE-G / VAP	Класс точности	6h
Форма	Форма C	Обр. Материал	VA-Сталь

Машинный метчик с проходным хвостовиком, 2-3 витка резьбы, с прямой канавкой, вапоризированный

							Арт.-Нр.
M 12	1,75	10,2	110	28	9,0	7,0	02116250
M 14	2,0	12,0	110	30	11,0	9,0	02116260
M 16	2,0	14,0	110	32	12,0	9,0	02116270
M 18	2,5	15,5	125	34	14,0	11,0	02116280
M 20	2,5	17,5	140	34	16,0	12,0	02116290
M 22	2,5	19,5	140	34	18,0	14,5	02116300
M 24	3,0	21,0	160	38	18,0	14,5	02116310
M 27	3,0	24,0	160	38	20,0	16,0	02116320
M 30	3,5	26,5	180	45	22,0	18,0	02116330
M 33	3,5	29,5	180	50	25,0	20,0	02116340
M 36	4,0	32,0	200	56	28,0	22,0	02116350

МАШИННЫЙ МЕТЧИК



ТЕХНИЧЕСКАЯ ИНФОРМАЦИЯ

Норма	DIN 371	Вид отверстия	сквозное / глухое < 1.1/2×d
Резьба	M	Направление	правый
Материал	HSSE-G / TIN	Класс точности	6h
Форма	Форма C	Обр. Материал	Сталь

Машинный метчик с утолщённым хвостовиком, 2-3 витка резьбы, нитрид титана

							Арт.-Нр.
M 2	0,4	1,6	45	8	2,8	2,1	01106080
M 2,2	0,45	1,75	45	9	2,8	2,1	01106090
M 2,3	0,4	1,9	45	9	2,8	2,1	01106100
M 2,5	0,45	2,05	50	9	2,8	2,1	01106110
M 2,6	0,45	2,1	50	9	2,8	2,1	01106120
M 3	0,5	2,5	56	11	3,5	2,7	01106130
M 3,5	0,6	2,9	56	12	4,0	3,0	01106140
M 4	0,7	3,3	63	13	4,5	3,4	01106150
M 5	0,8	4,2	70	16	6,0	4,9	01106170
M 6	1,0	5,0	80	19	6,0	4,9	01106190
M 7	1,0	6,0	80	19	7,0	5,5	01106200
M 8	1,25	6,8	90	22	8,0	6,2	01106210
M 10	1,5	8,5	100	24	10,0	8,0	01106230

МАШИННЫЙ МЕТЧИК



ТЕХНИЧЕСКАЯ ИНФОРМАЦИЯ

Норма	DIN 376	Вид отверстия	сквозное / глухое < 1.1/2×d
Резьба	M	Направление	правый
Материал	HSSE-G / TIN	Класс точности	6h
Форма	Форма C	Обр. Материал	Сталь

Машинный метчик с проходным хвостовиком, 2 – 3 Витков резьбы, нитрид титана

							Арт.-Нр.
M 12	1,75	10,2	110	28	9,0	7,0	02106250
M 14	2,0	12,0	110	30	11,0	9,0	02106260
M 16	2,0	14,0	110	32	12,0	9,0	02106270
M 18	2,5	15,5	125	34	14,0	11,0	02106280
M 20	2,5	17,5	140	34	16,0	12,0	02106290
M 22	2,5	19,5	140	34	18,0	14,5	02106300
M 24	3,0	21,0	160	38	18,0	14,5	02106310
M 27	3,0	24,0	160	38	20,0	16,0	02106320
M 30	3,5	26,5	180	45	22,0	18,0	02106330
M 33	3,5	29,5	180	50	25,0	20,0	02106340
M 36	4,0	32,0	200	56	28,0	22,0	02106350

МАШИННЫЙ МЕТЧИК DIN 371 / 376

МАШИННЫЙ МЕТЧИК



ТЕХНИЧЕСКАЯ ИНФОРМАЦИЯ

Норма	DIN 371 (DIN 2184-1)	Вид отверстия	глухое < 2×d
Резьба	M	Направление	правый
Материал	HSS-G	Класс точности	6h
Форма	Форма C / RSP 15°	Обр. Материал	Сталь

Машинный метчик с утолщённым хвостовиком, 2-3 витка резьбы, со спиральной канавкой 15 градусов

						◇	Арт.-Нр.
M 2	0,4	1,6	45	8	2,8	2,1	00305080
M 2,2	0,45	1,75	45	9	2,8	2,1	00305090
M 2,3	0,4	1,9	45	9	2,8	2,1	00305100
M 2,5	0,45	2,05	50	9	2,8	2,1	00305110
M 2,6	0,45	2,1	50	9	2,8	2,1	00305120
M 3	0,5	2,5	56	11	3,5	2,7	00305130
M 3,5	0,6	2,9	56	12	4,0	3,0	00305140
M 4	0,7	3,3	63	13	4,5	3,4	00305150
M 5	0,8	4,2	70	16	6,0	4,9	00305170
M 6	1,0	5,0	80	19	6,0	4,9	00305190
M 7	1,0	6,0	80	19	7,0	5,5	00305200
M 8	1,25	6,8	90	22	8,0	6,2	00305210
M 10	1,5	8,5	100	24	10,0	8,0	00305230



МАШИННЫЙ МЕТЧИК



ТЕХНИЧЕСКАЯ ИНФОРМАЦИЯ

Норма	DIN 376 (DIN 2184-1)	Вид отверстия	глухое < 2×d
Резьба	M	Направление	правый
Материал	HSS-G	Класс точности	6h
Форма	Форма C / RSP 15°	Обр. Материал	Сталь

Машинный метчик с проходным хвостовиком, 2-3 витка резьбы, со спиральной канавкой 15 градусов

						◇	Арт.-Нр.
M 3	0,5	2,5	56	11	2,2	—	00310130
M 4	0,7	3,3	63	13	2,8	2,1	00310150
M 5	0,8	4,2	70	16	3,5	2,7	00310170
M 6	1,0	5,0	80	19	4,5	3,4	00310190
M 7	1,0	6,0	80	19	5,5	4,3	00310200
M 8	1,25	6,8	90	22	6,0	4,9	00310210
M 10	1,5	8,5	100	24	7,0	5,5	00310230
M 12	1,75	10,2	110	28	9,0	7,0	00310250
M 14	2,0	12,0	110	30	11,0	9,0	00310260
M 16	2,0	14,0	110	32	12,0	9,0	00310270
M 18	2,5	15,5	125	34	14,0	11,0	00310280
M 20	2,5	17,5	140	34	16,0	12,0	00310290
M 22	2,5	19,5	140	34	18,0	14,5	00310300
M 24	3,0	21,0	160	38	18,0	14,5	00310310
M 27	3,0	24,0	160	38	20,0	16,0	00310320
M 30	3,5	26,5	180	45	22,0	18,0	00310330
M 33	3,5	29,5	180	50	25,0	20,0	00310340
M 36	4,0	32,0	200	56	28,0	22,0	00310350
M 39	4,0	35,0	200	60	32,0	24,0	00310360
M 42	4,5	37,5	200	60	32,0	24,0	00310370
M 45	4,5	40,5	220	65	36,0	29,0	00310380
M 48	5,0	43,0	250	70	36,0	29,0	00310390
M 52	5,0	47,0	250	70	40,0	32,0	00310400
M 56	5,5	51,5	250	70	40,0	32,0	00310410
M 60	5,5	54,5	280	75	45,0	35,0	00310420
M 64	6,0	58,0	315	80	50,0	39,0	00310430
M 68	6,0	62,0	315	80	50,0	39,0	00310440
M 72	6,0	66,0	340	80	50,0	39,0	00310450
M 76	6,0	70,0	340	80	50,0	39,0	00310460
M 80	6,0	74,0	360	85	50,0	39,0	00310470
M 84	6,0	78,0	380	85	50,0	39,0	00310480
M 88	6,0	82,0	380	85	50,0	39,0	00310490
M 90	6,0	84,0	380	85	50,0	39,0	00310500
M 92	6,0	86,0	400	90	56,0	44,0	00310510
M 96	6,0	90,0	400	90	56,0	44,0	00310520
M 100	6,0	94,0	400	90	56,0	44,0	00310530

МАШИННЫЙ МЕТЧИК DIN 371 / 376

МАШИННЫЙ МЕТЧИК



ТЕХНИЧЕСКАЯ ИНФОРМАЦИЯ

Норма	DIN 371 (DIN 2184-1)	Вид отверстия	глухое < 2×d
Резьба	M	Направление	правый
Материал	HSSE-G	Класс точности	6h
Форма	Форма C / RSP 15°	Обр. Материал	Сталь

Машинный метчик с утолщённым хвостовиком, 2-3 витка резьбы, со спиральной канавкой 15 градусов

						◇	Арт.-Нр.
M 2	0,4	1,6	45	8	2,8	2,1	01013080
M 2,2	0,45	1,75	45	9	2,8	2,1	01013090
M 2,3	0,4	1,9	45	9	2,8	2,1	01013100
M 2,5	0,45	2,05	50	9	2,8	2,1	01013110
M 2,6	0,45	2,1	50	9	2,8	2,1	01013120
M 3	0,5	2,5	56	11	3,5	2,7	01013130
M 3,5	0,6	2,9	56	12	4,0	3,0	01013140
M 4	0,7	3,3	63	13	4,5	3,4	01013150
M 5	0,8	4,2	70	16	6,0	4,9	01013170
M 6	1,0	5,0	80	19	6,0	4,9	01013190
M 7	1,0	6,0	80	19	7,0	5,5	01013200
M 8	1,25	6,8	90	22	8,0	6,2	01013210
M 10	1,5	8,5	100	24	10,0	8,0	01013230



МАШИННЫЙ МЕТЧИК



ТЕХНИЧЕСКАЯ ИНФОРМАЦИЯ

Норма	DIN 376 (DIN 2184-1)	Вид отверстия	глухое < 2×d
Резьба	M	Направление	правый
Материал	HSSE-G	Класс точности	6h
Форма	Форма C / RSP 15°	Обр. Материал	Сталь

Машинный метчик с проходным хвостовиком, 2-3 витка резьбы, со спиральной канавкой 15 градусов

						◇	Арт.-Нр.
M 3	0,5	2,5	56	11	2,2	—	02013130
M 4	0,7	3,3	63	13	2,8	2,1	02013150
M 5	0,8	4,2	70	16	3,5	2,7	02013170
M 6	1,0	5,0	80	19	4,5	3,4	02013190
M 7	1,0	6,0	80	19	5,5	4,3	02013200
M 8	1,25	6,8	90	22	6,0	4,9	02013210
M 10	1,5	8,5	100	24	7,0	5,5	02013230
M 12	1,75	10,2	110	28	9,0	7,0	02013250
M 14	2,0	12,0	110	30	11,0	9,0	02013260
M 16	2,0	14,0	110	32	12,0	9,0	02013270
M 18	2,5	15,5	125	34	14,0	11,0	02013280
M 20	2,5	17,5	140	34	16,0	12,0	02013290
M 22	2,5	19,5	140	34	18,0	14,5	02013300
M 24	3,0	21,0	160	38	18,0	14,5	02013310
M 27	3,0	24,0	160	38	20,0	16,0	02013320
M 30	3,5	26,5	180	45	22,0	18,0	02013330
M 33	3,5	29,5	180	50	25,0	20,0	02013340
M 36	4,0	32,0	200	56	28,0	22,0	02013350
M 39	4,0	35,0	200	60	32,0	24,0	02013360
M 42	4,5	37,5	200	60	32,0	24,0	02013370
M 45	4,5	40,5	220	65	36,0	29,0	02013380
M 48	5,0	43,0	250	70	36,0	29,0	02013390
M 52	5,0	47,0	250	70	40,0	32,0	02013400
M 56	5,5	51,5	250	70	40,0	32,0	02013410
M 60	5,5	54,5	280	75	45,0	35,0	02013420
M 64	6,0	58,0	315	80	50,0	39,0	02013430
M 68	6,0	62,0	315	80	50,0	39,0	02013440
M 72	6,0	66,0	340	80	50,0	39,0	02013450
M 76	6,0	70,0	340	80	50,0	39,0	02013460
M 80	6,0	74,0	360	85	50,0	39,0	02013470
M 84	6,0	78,0	380	85	50,0	39,0	02013480
M 88	6,0	82,0	380	85	50,0	39,0	02013490
M 90	6,0	84,0	380	85	50,0	39,0	02013500
M 92	6,0	86,0	400	90	56,0	44,0	02013510
M 96	6,0	90,0	400	90	56,0	44,0	02013520
M 100	6,0	94,0	400	90	56,0	44,0	02013530

МАШИННЫЙ МЕТЧИК DIN 371 / 376

МАШИННЫЙ МЕТЧИК



ТЕХНИЧЕСКАЯ ИНФОРМАЦИЯ

Норма	DIN 371 (DIN 2184-1)	Вид отверстия	глухое < 3×d
Резьба	M	Направление	правый
Материал	HSS-G	Класс точности	6h
Форма	Форма C / RSP 35°	Обр. Материал	Сталь

Машинный метчик с утолщённым хвостовиком, 2-3 витка резьбы, со спиральной канавкой 35 градусов

							Арт.-Нр.
M 2	0,4	1,6	45	8	2,8	2,1	00306080
M 2,2	0,45	1,75	45	9	2,8	2,1	00306090
M 2,3	0,4	1,9	45	9	2,8	2,1	00306100
M 2,5	0,45	2,05	50	9	2,8	2,1	00306110
M 2,6	0,45	2,1	50	9	2,8	2,1	00306120
M 3	0,5	2,5	56	7	3,5	2,7	00306130
M 3,5	0,6	2,9	56	7	4,0	3,0	00306140
M 4	0,7	3,3	63	8	4,5	3,4	00306150
M 5	0,8	4,2	70	10	6,0	4,9	00306170
M 6	1,0	5,0	80	12	6,0	4,9	00306190
M 7	1,0	6,0	80	12	7,0	5,5	00306200
M 8	1,25	6,8	90	16	8,0	6,2	00306210
M 10	1,5	8,5	100	16	10,0	8,0	00306230



МАШИННЫЙ МЕТЧИК



ТЕХНИЧЕСКАЯ ИНФОРМАЦИЯ

Норма	DIN 376 (DIN 2184-1)	Вид отверстия	глухое < 3×d
Резьба	M	Направление	правый
Материал	HSS-G	Класс точности	6h
Форма	Форма C / RSP 35°	Обр. Материал	Сталь

Машинный метчик с проходным хвостовиком, 2-3 витка резьбы, со спиральной канавкой 35 градусов

							Арт.-Нр.
M 3	0,5	2,5	56	7	2,2	—	00311130
M 4	0,7	3,3	63	8	2,8	2,1	00311150
M 5	0,8	4,2	70	10	3,5	2,7	00311170
M 6	1,0	5,0	80	12	4,5	3,4	00311190
M 7	1,0	6,0	80	12	5,5	4,3	00311200
M 8	1,25	6,8	90	16	6,0	4,9	00311210
M 10	1,5	8,5	100	16	7,0	5,5	00311230
M 12	1,75	10,2	110	18	9,0	7,0	00311250
M 14	2,0	12,0	110	20	11,0	9,0	00311260
M 16	2,0	14,0	110	22	12,0	9,0	00311270
M 18	2,5	15,5	125	25	14,0	11,0	00311280
M 20	2,5	17,5	140	25	16,0	12,0	00311290
M 22	2,5	19,5	140	25	18,0	14,5	00311300
M 24	3,0	21,0	160	30	18,0	14,5	00311310
M 27	3,0	24,0	160	30	20,0	16,0	00311320
M 30	3,5	26,5	180	35	22,0	18,0	00311330
M 33	3,5	29,5	180	35	25,0	20,0	00311340
M 36	4,0	32,0	200	45	28,0	22,0	00311350
M 39	4,0	35,0	200	45	32,0	24,0	00311360
M 42	4,5	37,5	200	45	32,0	24,0	00311370
M 45	4,5	40,5	220	50	36,0	29,0	00311380
M 48	5,0	43,0	250	50	36,0	29,0	00311390
M 52	5,0	47,0	250	55	40,0	32,0	00311400
M 56	5,5	51,5	250	55	40,0	32,0	00311410
M 60	5,5	54,5	280	55	45,0	35,0	00311420
M 64	6,0	58,0	315	70	50,0	39,0	00311430
M 68	6,0	62,0	315	70	50,0	39,0	00311440
M 72	6,0	66,0	340	80	50,0	39,0	00311450
M 76	6,0	70,0	340	80	50,0	39,0	00311460
M 80	6,0	74,0	360	85	50,0	39,0	00311470
M 84	6,0	78,0	380	85	50,0	39,0	00311480
M 88	6,0	82,0	380	85	50,0	39,0	00311490
M 90	6,0	84,0	380	85	50,0	39,0	00311500
M 92	6,0	86,0	400	90	56,0	44,0	00311510
M 96	6,0	90,0	400	90	56,0	44,0	00311520
M 100	6,0	94,0	400	90	56,0	44,0	00311530

МАШИННЫЙ МЕТЧИК DIN 371 / 376

МАШИННЫЙ МЕТЧИК



ТЕХНИЧЕСКАЯ ИНФОРМАЦИЯ

Норма	DIN 371 (DIN 2184-1)	Вид отверстия	глухое < 3×d
Резьба	M	Направление	правый
Материал	HSSE-G	Класс точности	6h
Форма	Форма C / RSP 35°	Обр. Материал	Сталь

Машинный метчик с утолщённым хвостовиком, 2-3 витка резьбы, со спиральной канавкой 35 градусов

						◇	Арт.-Нр.
M 2	0,4	1,6	45	8	2,8	2,1	01015080
M 2,2	0,45	1,75	45	9	2,8	2,1	01015090
M 2,3	0,4	1,9	45	9	2,8	2,1	01015100
M 2,5	0,45	2,05	50	9	2,8	2,1	01015110
M 2,6	0,45	2,1	50	9	2,8	2,1	01015120
M 3	0,5	2,5	56	7	3,5	2,7	01015130
M 3,5	0,6	2,9	56	7	4,0	3,0	01015140
M 4	0,7	3,3	63	8	4,5	3,4	01015150
M 5	0,8	4,2	70	10	6,0	4,9	01015170
M 6	1,0	5,0	80	12	6,0	4,9	01015190
M 7	1,0	6,0	80	12	7,0	5,5	01015200
M 8	1,25	6,8	90	16	8,0	6,2	01015210
M 10	1,5	8,5	100	16	10,0	8,0	01015230



МАШИННЫЙ МЕТЧИК



ТЕХНИЧЕСКАЯ ИНФОРМАЦИЯ

Норма	DIN 376	Вид отверстия	глухое < 3×d
Резьба	M	Направление	правый
Материал	HSSE-G	Класс точности	6h
Форма	Форма C / RSP 35°	Обр. Материал	Сталь

Машинный метчик с проходным хвостовиком, 2-3 витка резьбы, со спиральной канавкой 35 градусов

						◇	Арт.-Нр.
M 3	0,5	2,5	56	7	2,2	—	02015130
M 4	0,7	3,3	63	8	2,8	2,1	02015150
M 5	0,8	4,2	70	10	3,5	2,7	02015170
M 6	1,0	5,0	80	12	4,5	3,4	02015190
M 7	1,0	6,0	80	12	5,5	4,3	02015200
M 8	1,25	6,8	90	16	6,0	4,9	02015210
M 10	1,5	8,5	100	16	7,0	5,5	02015230
M 12	1,75	10,2	110	18	9,0	7,0	02015250
M 14	2,0	12,0	110	20	11,0	9,0	02015260
M 16	2,0	14,0	110	22	12,0	9,0	02015270
M 18	2,5	15,5	125	25	14,0	11,0	02015280
M 20	2,5	17,5	140	25	16,0	12,0	02015290
M 22	2,5	19,5	140	25	18,0	14,5	02015300
M 24	3,0	21,0	160	30	18,0	14,5	02015310
M 27	3,0	24,0	160	30	20,0	16,0	02015320
M 30	3,5	26,5	180	35	22,0	18,0	02015330
M 33	3,5	29,5	180	35	25,0	20,0	02015340
M 36	4,0	32,0	200	45	28,0	22,0	02015350
M 39	4,0	35,0	200	45	32,0	24,0	02015360
M 42	4,5	37,5	200	45	32,0	24,0	02015370
M 45	4,5	40,5	220	50	36,0	29,0	02015380
M 48	5,0	43,0	250	50	36,0	29,0	02015390
M 52	5,0	47,0	250	55	40,0	32,0	02015400
M 56	5,5	51,5	250	55	40,0	32,0	02015410
M 60	5,5	54,5	280	55	45,0	35,0	02015420
M 64	6,0	58,0	315	70	50,0	39,0	02015430
M 68	6,0	62,0	315	70	50,0	39,0	02015440
M 72	6,0	66,0	340	80	50,0	39,0	02015450
M 76	6,0	70,0	340	80	50,0	39,0	02015460
M 80	6,0	74,0	360	85	50,0	39,0	02015470
M 84	6,0	78,0	380	85	50,0	39,0	02015480
M 88	6,0	82,0	380	85	50,0	39,0	02015490
M 90	6,0	84,0	380	85	50,0	39,0	02015500
M 92	6,0	86,0	400	90	56,0	44,0	02015510
M 96	6,0	90,0	400	90	56,0	44,0	02015520
M 100	6,0	94,0	400	90	56,0	44,0	02015530

МАШИННЫЙ МЕТЧИК DIN 371 / 376

МАШИННЫЙ МЕТЧИК



ТЕХНИЧЕСКАЯ ИНФОРМАЦИЯ

Норма	DIN 371	Вид отверстия	глухое < 3×d
Резьба	M	Направление	правый
Материал	HSSE-G / VAP	Класс точности	6h
Форма	Форма C / RSP 35°	Обр. Материал	V2A-Сталь, Сталь > 70 kg/мм²

Машинный метчик с утолщённым хвостовиком, 2-3 витка резьбы, со спиральной канавкой 35 градусов

							Арт.-Нр.
M 2	0,4	1,6	45	8	2,8	2,1	01016080
M 2,2	0,45	1,75	45	9	2,8	2,1	01016090
M 2,3	0,4	1,9	45	9	2,8	2,1	01016100
M 2,5	0,45	2,05	50	9	2,8	2,1	01016110
M 2,6	0,45	2,1	50	9	2,8	2,1	01016120
M 3	0,5	2,5	56	7	3,5	2,7	01016130
M 3,5	0,6	2,9	56	7	4,0	3,0	01016140
M 4	0,7	3,3	63	8	4,5	3,4	01016150
M 5	0,8	4,2	70	10	6,0	4,9	01016170
M 6	1,0	5,0	80	12	6,0	4,9	01016190
M 7	1,0	6,0	80	12	7,0	5,5	01016200
M 8	1,25	6,8	90	16	8,0	6,2	01016210
M 10	1,5	8,5	100	16	10,0	8,0	01016230



МАШИННЫЙ МЕТЧИК



ТЕХНИЧЕСКАЯ ИНФОРМАЦИЯ

Норма	DIN 376	Вид отверстия	глухое < 3×d
Резьба	M	Направление	правый
Материал	HSSE-G / VAP	Класс точности	6h
Форма	Форма C / RSP 35°	Обр. Материал	VA-Сталь

Машинный метчик с проходным хвостовиком, 2-3 витка резьбы, со спиральной канавкой 35 градусов

							Арт.-Нр.
M 10	1,5	8,5	100	16	7,0	5,5	02016230
M 12	1,75	10,2	110	18	9,0	7,0	02016250
M 14	2,0	12,0	110	20	11,0	9,0	02016260
M 16	2,0	14,0	110	22	12,0	9,0	02016270
M 18	2,5	15,5	125	25	14,0	11,0	02016280
M 20	2,5	17,5	140	25	16,0	12,0	02016290
M 22	2,5	19,5	140	25	18,0	14,5	02016300
M 24	3,0	21,0	160	30	18,0	14,5	02016310
M 27	3,0	24,0	160	30	20,0	16,0	02016320
M 30	3,5	26,5	180	35	22,0	18,0	02016330
M 33	3,5	29,5	180	35	25,0	20,0	02016340
M 36	4,0	32,0	200	45	28,0	22,0	02016350

МАШИННЫЙ МЕТЧИК



ТЕХНИЧЕСКАЯ ИНФОРМАЦИЯ

Норма	DIN 371	Вид отверстия	глухое < 3×d
Резьба	M	Направление	правый
Материал	HSSE-G / TiN	Класс точности	6h
Форма	Форма C / RSP 35°	Обр. Материал	Сталь

Машинный метчик с проходным хвостовиком, 2-3 витка резьбы, со спиральной канавкой 35 градусов, нитрид титана

							Арт.-Нр.
M 2	0,4	1,6	45	8	2,8	2,1	01107080
M 2,2	0,45	1,75	45	9	2,8	2,1	01107090
M 2,3	0,4	1,9	45	9	2,8	2,1	01107100
M 2,5	0,45	2,05	50	9	2,8	2,1	01107110
M 2,6	0,45	2,1	50	9	2,8	2,1	01107120
M 3	0,5	2,5	56	7	3,5	2,7	01107130
M 3,5	0,6	2,9	56	7	4,0	3,0	01107140
M 4	0,7	3,3	63	8	4,5	3,4	01107150
M 5	0,8	4,2	70	10	6,0	4,9	01107170
M 6	1,0	5,0	80	12	6,0	4,9	01107190
M 7	1,0	6,0	80	12	7,0	5,5	01107200
M 8	1,25	6,8	90	16	8,0	6,2	01107210
M 10	1,5	8,5	100	16	10,0	8,0	01107230

МАШИННЫЙ МЕТЧИК DIN 371 / 376

МАШИННЫЙ МЕТЧИК



ТЕХНИЧЕСКАЯ ИНФОРМАЦИЯ

Норма	DIN 376	Вид отверстия	глухое < 3×d
Резьба	M	Направление	правый
Материал	HSSE-G	Класс точности	6h
Форма	Форма C / RSP 35°	Обр. Материал	Сталь

Машинный метчик с проходным хвостовиком, 2-3 витка резьбы, со спиральной канавкой 35 градусов, нитрид титана

						◇	Арт.-Нр.
M 10	1,5	8,5	100	16	7,0	5,5	02109230
M 12	1,75	10,2	110	18	9,0	7,0	02109250
M 14	2,0	12,0	110	20	11,0	9,0	02109260
M 16	2,0	14,0	110	22	12,0	9,0	02109270
M 18	2,5	15,5	125	25	14,0	11,0	02109280
M 20	2,5	17,5	140	25	16,0	12,0	02109290
M 22	2,5	19,5	140	25	18,0	14,5	02109300
M 24	3,0	21,0	160	30	18,0	14,5	02109310
M 27	3,0	24,0	160	30	20,0	16,0	02109320
M 30	3,5	26,5	180	35	22,0	18,0	02109330
M 33	3,5	29,5	180	35	25,0	20,0	02109340
M 36	4,0	32,0	200	45	28,0	22,0	02109350

МАШИННЫЙ МЕТЧИК



ТЕХНИЧЕСКАЯ ИНФОРМАЦИЯ

Норма	DIN 371	Вид отверстия	глухое < 3×d
Резьба	M	Направление	правый
Материал	HSSE-G	Класс точности	6h
Форма	Форма RSP 45°	Обр. Материал	Алюминий

Машинный метчик с утолщённым хвостовиком, со спиральной канавкой 45 градусов

						◇	Арт.-Нр.
M 2	0,4	1,6	45	8	2,8	2,1	01018080
M 2,2	0,45	1,75	45	9	2,8	2,1	01018090
M 2,3	0,4	1,9	45	9	2,8	2,1	01018100
M 2,5	0,45	2,05	50	9	2,8	2,1	01018110
M 2,6	0,45	2,1	50	9	2,8	2,1	01018120
M 3	0,5	2,5	56	11	3,5	2,7	01018130
M 3,5	0,6	2,9	56	12	4,0	3,0	01018140
M 4	0,7	3,3	63	13	4,5	3,4	01018150
M 5	0,8	4,2	70	16	6,0	4,9	01018170
M 6	1,0	5,0	80	19	6,0	4,9	01018190
M 7	1,0	6,0	80	19	7,0	5,5	01018200
M 8	1,25	6,8	90	22	8,0	6,2	01018210
M 10	1,5	8,5	100	24	10,0	8,0	01018230

МАШИННЫЙ МЕТЧИК



ТЕХНИЧЕСКАЯ ИНФОРМАЦИЯ

Норма	DIN 376	Вид отверстия	глухое < 3×d
Резьба	M	Направление	правый
Материал	HSSE-G	Класс точности	6h
Форма	Форма RSP 45°	Обр. Материал	Алюминий

Машинный метчик с проходным хвостовиком, со спиральной канавкой 45 градусов

						◇	Арт.-Нр.
M 12	1,75	10,2	110	28	9,0	7,0	02018250
M 14	2,0	12,0	110	30	11,0	9,0	02018260
M 16	2,0	14,0	110	32	12,0	9,0	02018270
M 18	2,5	15,5	125	34	14,0	11,0	02018280
M 20	2,5	17,5	140	34	16,0	12,0	02018290
M 22	2,5	19,5	140	34	18,0	14,5	02018300
M 24	3,0	21,0	160	38	18,0	14,5	02018310
M 27	3,0	24,0	160	38	20,0	16,0	02018320
M 30	3,5	26,5	180	45	22,0	18,0	02018330
M 33	3,5	29,5	180	50	25,0	20,0	02018340
M 36	4,0	32,0	200	56	28,0	22,0	02018350





МАШИННЫЙ МЕТЧИК DIN 374

МАШИННЫЙ МЕТЧИК



ТЕХНИЧЕСКАЯ ИНФОРМАЦИЯ

Норма	DIN 374	Вид отверстия	сквозное < 1.1/2×d
Резьба	MF	Направление	правый
Материал	HSS-G	Класс точности	6h
Форма	Форма B	Обр. Материал	Сталь

Машинный метчик с проходным хвостовиком, 4–5 Витков резьбы, со спиральной подточкой (стружколом)

						◇	Арт.-Нр.
MF 3 × 0,35	0,35	2,65	56	8	2,2	1,9	00320000
MF 4 × 0,5	0,5	3,5	63	10	2,8	2,1	00320010
MF 5 × 0,5	0,5	4,5	70	12	3,5	2,7	00320020
MF 5 × 0,75	0,75	4,25	70	12	3,5	2,7	00320030
MF 6 × 0,5	0,5	5,5	80	14	4,5	3,4	00320040
MF 6 × 0,75	0,75	5,25	80	14	4,5	3,4	00320050
MF 7 × 0,75	0,75	6,25	80	14	5,5	4,3	00320060
MF 8 × 0,5	0,5	7,5	80	18	6,0	4,9	00320070
MF 8 × 0,75	0,75	7,25	80	18	6,0	4,9	00320080
MF 8 × 1	1,0	7,0	90	22	6,0	4,9	00320090
MF 9 × 1	1,0	8,0	90	22	7,0	5,5	00320100
MF 10 × 0,5	0,5	9,5	90	20	7,0	5,5	00320110
MF 10 × 0,75	0,75	9,25	90	20	7,0	5,5	00320120
MF 10 × 1	1,0	9,0	90	20	7,0	5,5	00320130
MF 10 × 1,25	1,25	8,75	100	20	7,0	5,5	00320140
MF 11 × 0,75	0,75	10,25	90	20	8,0	6,2	00320150
MF 11 × 1	1,0	10,0	90	20	8,0	6,2	00320160
MF 11 × 1,25	1,25	9,75	90	20	8,0	6,2	00320170
MF 12 × 0,5	0,5	11,5	100	22	9,0	7,0	00320180
MF 12 × 0,75	0,75	11,25	100	22	9,0	7,0	00320190
MF 12 × 1	1,0	11,0	100	22	9,0	7,0	00320200
MF 12 × 1,25	1,25	10,75	100	22	9,0	7,0	00320210
MF 12 × 1,5	1,5	10,5	100	22	9,0	7,0	00320220
MF 13 × 0,5	0,5	12,5	100	22	11,0	9,0	00320230
MF 13 × 0,75	0,75	12,25	100	22	11,0	9,0	00320240
MF 13 × 1	1,0	12,0	100	22	11,0	9,0	00320250
MF 13 × 1,25	1,25	11,75	100	22	11,0	9,0	00320260
MF 13 × 1,5	1,5	11,5	100	22	11,0	9,0	00320270
MF 14 × 0,5	0,5	13,5	100	22	11,0	9,0	00320280
MF 14 × 0,75	0,75	13,25	100	22	11,0	9,0	00320290
MF 14 × 1	1,0	13,0	100	22	11,0	9,0	00320300
MF 14 × 1,25	1,25	12,75	100	22	11,0	9,0	00320310
MF 14 × 1,5	1,5	12,5	100	22	11,0	9,0	00320320
MF 15 × 0,5	0,5	14,5	100	22	12,0	9,0	00320330
MF 15 × 0,75	0,75	14,25	100	22	12,0	9,0	00320340
MF 15 × 1	1,0	14,0	100	22	12,0	9,0	00320350
MF 15 × 1,25	1,25	13,8	100	22	12,0	9,0	00320360
MF 15 × 1,5	1,5	13,5	100	22	12,0	9,0	00320370
MF 16 × 0,5	0,5	15,5	100	22	12,0	9,0	00320380
MF 16 × 0,75	0,75	15,25	100	22	12,0	9,0	00320390
MF 16 × 1	1,0	15,0	100	22	12,0	9,0	00320400
MF 16 × 1,25	1,25	14,75	100	22	12,0	9,0	00320410
MF 16 × 1,5	1,5	14,5	100	22	12,0	9,0	00320420
MF 17 × 0,75	0,75	16,25	100	22	12,0	9,0	00320430
MF 17 × 1	1,0	16,0	100	22	12,0	9,0	00320440
MF 17 × 1,5	1,5	15,5	100	22	12,0	9,0	00320450
MF 18 × 0,75	0,75	17,25	110	25	14,0	11,0	00320460
MF 18 × 1	1,0	17,0	110	25	14,0	11,0	00320470
MF 18 × 1,25	1,25	16,75	110	25	14,0	11,0	00320480
MF 18 × 1,5	1,5	16,5	110	25	14,0	11,0	00320490
MF 18 × 2	2,0	16,0	125	34	14,0	11,0	00320500
MF 20 × 0,75	0,75	19,25	125	25	16,0	12,0	00320510
MF 20 × 1	1,0	19,0	125	25	16,0	12,0	00320520
MF 20 × 1,25	1,25	18,75	125	25	16,0	12,0	00320530
MF 20 × 1,5	1,5	18,5	125	25	16,0	12,0	00320540
MF 20 × 2	2,0	18,0	140	34	16,0	12,0	00320550
MF 21 × 1	1,0	20,0	125	25	16,0	12,0	00320560
MF 21 × 1,5	1,5	19,5	125	25	16,0	12,0	00320570
MF 22 × 0,75	0,75	21,25	125	25	18,0	14,5	00320580
MF 22 × 1	1,0	21,0	125	25	18,0	14,5	00320590
MF 22 × 1,25	1,25	20,75	125	25	18,0	14,5	00320600
MF 22 × 1,5	1,5	20,5	125	25	18,0	14,5	00320610
MF 22 × 2	2,0	20,0	140	34	18,0	14,5	00320620
MF 23 × 1	1,0	22,0	125	28	18,0	14,5	00320630
MF 23 × 1,5	1,5	21,5	125	28	18,0	14,5	00320640
MF 24 × 0,75	0,75	23,25	140	28	18,0	14,5	00320650
MF 24 × 1	1,0	23,0	140	28	18,0	14,5	00320660
MF 24 × 1,25	1,25	22,75	140	28	18,0	14,5	00320670
MF 24 × 1,5	1,5	22,5	140	28	18,0	14,5	00320680
MF 24 × 2	2,0	22,0	140	28	18,0	14,5	00320690
MF 25 × 1	1,0	24,0	140	28	18,0	14,5	00320700
MF 25 × 1,5	1,5	23,5	140	28	18,0	14,5	00320710
MF 25 × 2	2,0	23,0	140	28	18,0	14,5	00320720
MF 26 × 1	1,0	25,0	140	28	18,0	14,5	00320730
MF 26 × 1,5	1,5	24,5	140	28	18,0	14,5	00320740
MF 26 × 2	2,0	24,0	140	28	18,0	14,5	00320750
MF 27 × 1	1,0	26,0	150	28	20,0	16,0	00320760
MF 27 × 1,5	1,5	25,5	140	28	20,0	16,0	00320770
MF 27 × 2	2,0	25,0	140	28	20,0	16,0	00320780
MF 28 × 1	1,0	27,0	140	28	20,0	16,0	00320790

МАШИННЫЙ МЕТЧИК DIN 374

							Арт.-Нр.
MF 28 × 1,5	1,5	26,5	140	28	20,0	16,0	00320800
MF 28 × 2	2,0	26,0	140	28	20,0	16,0	00320810
MF 30 × 1	1,0	29,0	150	28	22,0	18,0	00320820
MF 30 × 1,5	1,5	28,5	150	28	22,0	18,0	00320830
MF 30 × 2	2,0	28,0	150	28	22,0	18,0	00320840
MF 30 × 3	3,0	27,0	180	45	22,0	18,0	00320850
MF 32 × 1	1,0	31,0	150	30	22,0	18,0	00320860
MF 32 × 1,5	1,5	30,5	150	30	22,0	18,0	00320870
MF 32 × 2	2,0	30,0	150	30	22,0	18,0	00320880
MF 32 × 3	3,0	29,0	180	50	22,0	18,0	00320890
MF 33 × 1	1,0	32,0	150	30	25,0	20,0	00320900
MF 33 × 1,5	1,5	31,5	160	30	25,0	20,0	00320910
MF 33 × 2	2,0	31,0	160	30	25,0	20,0	00320920
MF 33 × 3	3,0	30,0	180	50	25,0	20,0	00320930
MF 34 × 1	1,0	33,0	170	30	28,0	22,0	00320940
MF 34 × 1,5	1,5	32,5	170	30	28,0	22,0	00320950
MF 34 × 2	2,0	32,0	170	30	28,0	22,0	00320960
MF 34 × 3	3,0	31,0	200	56	28,0	22,0	00320970
MF 35 × 1	1,0	34,0	170	30	28,0	22,0	00320980
MF 35 × 1,5	1,5	33,5	170	30	28,0	22,0	00320990
MF 35 × 2	2,0	33,0	170	30	28,0	22,0	00321000
MF 35 × 3	3,0	32,0	200	56	28,0	22,0	00321010
MF 36 × 1	1,0	35,0	170	30	28,0	22,0	00321020
MF 36 × 1,5	1,5	34,5	170	30	28,0	22,0	00321030
MF 36 × 2	2,0	34,0	170	30	28,0	22,0	00321040
MF 36 × 3	3,0	33,0	200	56	28,0	22,0	00321050
MF 38 × 1	1,0	37,0	170	30	28,0	22,0	00321060
MF 38 × 1,5	1,5	36,5	170	30	28,0	22,0	00321070
MF 38 × 2	2,0	36,0	170	30	28,0	22,0	00321080
MF 38 × 3	3,0	35,0	200	56	28,0	22,0	00321090
MF 39 × 1,5	1,5	37,5	170	30	32,0	24,0	00321100
MF 39 × 2	2,0	37,0	170	30	32,0	24,0	00321110
MF 39 × 3	3,0	36,0	200	60	32,0	24,0	00321120
MF 40 × 1,5	1,5	38,5	170	30	32,0	24,0	00321130
MF 40 × 2	2,0	38,0	170	30	32,0	24,0	00321140
MF 40 × 3	3,0	37,0	200	60	32,0	24,0	00321150
MF 42 × 1,5	1,5	40,5	170	30	32,0	24,0	00321160
MF 42 × 2	2,0	40,0	170	30	32,0	24,0	00321170
MF 42 × 3	3,0	39,0	200	60	32,0	24,0	00321180
MF 42 × 4	4,0	38,0	225	60	32,0	24,0	00321190
MF 45 × 1,5	1,5	43,5	180	32	36,0	29,0	00321200
MF 45 × 2	2,0	43,0	180	32	36,0	29,0	00321210
MF 45 × 3	3,0	42,0	200	50	36,0	29,0	00321220
MF 45 × 4	4,0	41,0	225	65	36,0	29,0	00321230

							Арт.-Нр.
MF 48 × 1,5	1,5	46,5	190	32	36,0	29,0	00321240
MF 48 × 2	2,0	46,0	190	32	36,0	29,0	00321250
MF 48 × 3	3,0	45,0	225	50	36,0	29,0	00321260
MF 48 × 4	4,0	44,0	225	70	36,0	29,0	00321270
MF 50 × 1,5	1,5	48,5	190	32	36,0	29,0	00321280
MF 50 × 2	2,0	48,0	190	32	36,0	29,0	00321290
MF 50 × 3	3,0	47,0	225	50	36,0	29,0	00321300
MF 50 × 4	4,0	46,0	225	70	36,0	29,0	00321310
MF 52 × 1,5	1,5	50,5	190	32	40,0	32,0	00321320
MF 52 × 2	2,0	50,0	190	32	40,0	32,0	00321330
MF 52 × 3	3,0	49,0	225	50	40,0	32,0	00321340
MF 52 × 4	4,0	48,0	225	70	40,0	29,0	00321350

МАШИННЫЙ МЕТЧИК



ТЕХНИЧЕСКАЯ ИНФОРМАЦИЯ

Норма	DIN 374	Вид отверстия	глухое < 1.1/2×d
Резьба	MF	Направление	правый
Материал	HSS-G	Класс точности	6h
Форма	Форма C	Обр. Материал	Сталь

Машинный метчик с проходным хвостовиком, 2-3 витка резьбы, с прямой канавкой

							Арт.-Нр.
MF 3 × 0,35	0,35	2,65	56	8	2,2	1,9	00315230
MF 4 × 0,5	0,5	3,5	63	10	2,8	2,1	00315240
MF 5 × 0,5	0,5	4,5	70	12	3,5	2,7	00315280
MF 5 × 0,75	0,75	4,25	70	12	3,5	2,7	00315290
MF 6 × 0,5	0,5	5,5	80	14	4,5	3,4	00315310
MF 6 × 0,75	0,75	5,25	80	14	4,5	3,4	00315330
MF 7 × 0,75	0,75	6,25	80	14	5,5	4,3	00315350
MF 8 × 0,5	0,5	7,5	80	18	6,0	4,9	00315370
MF 8 × 0,75	0,75	7,25	80	18	6,0	4,9	00315390
MF 8 × 1	1,0	7,0	90	22	6,0	4,9	00315400
MF 9 × 1	1,0	8,0	90	22	7,0	5,5	00315410
MF 10 × 0,5	0,5	9,5	90	20	7,0	5,5	00315420
MF 10 × 0,75	0,75	9,25	90	20	7,0	5,5	00315430
MF 10 × 1	1,0	9,0	90	20	7,0	5,5	00315470
MF 10 × 1,25	1,25	8,75	100	20	7,0	5,5	00315480
MF 11 × 0,75	0,75	10,25	90	20	8,0	6,2	00315490
MF 11 × 1	1,0	10,0	90	20	8,0	6,2	00315500
MF 11 × 1,25	1,25	9,75	90	20	8,0	6,2	00315510
MF 12 × 0,5	0,5	11,5	100	22	9,0	7,0	00315520
MF 12 × 0,75	0,75	11,25	100	22	9,0	7,0	00315530

МАШИННЫЙ МЕТЧИК DIN 374

							Арт.-Нр.
MF 12 × 1	1,0	11,0	100	22	9,0	7,0	00315550
MF 12 × 1,25	1,25	10,75	100	22	9,0	7,0	00315560
MF 12 × 1,5	1,5	10,5	100	22	9,0	7,0	00315570
MF 13 × 0,5	0,5	12,5	100	22	11,0	9,0	00315580
MF 13 × 0,75	0,75	12,25	100	22	11,0	9,0	00315590
MF 13 × 1	1,0	12,0	100	22	11,0	9,0	00315600
MF 13 × 1,25	1,25	11,75	100	22	11,0	9,0	00315610
MF 13 × 1,5	1,5	11,5	100	22	11,0	9,0	00315620
MF 14 × 0,5	0,5	13,5	100	22	11,0	9,0	00315630
MF 14 × 0,75	0,75	13,25	100	22	11,0	9,0	00315640
MF 14 × 1	1,0	13,0	100	22	11,0	9,0	00315650
MF 14 × 1,25	1,25	12,75	100	22	11,0	9,0	00315660
MF 14 × 1,5	1,5	12,5	100	22	11,0	9,0	00315670
MF 15 × 0,75	0,75	14,25	100	22	12,0	9,0	00315680
MF 15 × 1	1,0	14,0	100	22	12,0	9,0	00315690
MF 15 × 1,25	1,25	13,8	100	22	12,0	9,0	00315700
MF 15 × 1,5	1,5	13,5	100	22	12,0	9,0	00315710
MF 16 × 0,5	0,5	15,5	100	22	12,0	9,0	00315720
MF 16 × 0,75	0,75	15,25	100	22	12,0	9,0	00315730
MF 16 × 1	1,0	15,0	100	22	12,0	9,0	00315750
MF 16 × 1,25	1,25	14,75	100	22	12,0	9,0	00315760
MF 16 × 1,5	1,5	14,5	100	22	12,0	9,0	00315770
MF 17 × 0,75	0,75	16,25	100	22	12,0	9,0	00315780
MF 17 × 1	1,0	16,0	100	22	12,0	9,0	00315790
MF 17 × 1,5	1,5	15,5	100	22	12,0	9,0	00315800
MF 18 × 0,75	0,75	17,25	110	25	14,0	11,0	00315810
MF 18 × 1	1,0	17,0	110	25	14,0	11,0	00315840
MF 18 × 1,25	1,25	16,75	110	25	14,0	11,0	00315850
MF 18 × 1,5	1,5	16,5	110	25	14,0	11,0	00315860
MF 18 × 2	2,0	16,0	125	34	14,0	11,0	00315870
MF 20 × 0,75	0,75	19,25	125	25	16,0	12,0	00315880
MF 20 × 1	1,0	19,0	125	25	16,0	12,0	00315930
MF 20 × 1,25	1,25	18,75	125	25	16,0	12,0	00315940
MF 20 × 1,5	1,5	18,5	125	25	16,0	12,0	00315950
MF 20 × 2	2,0	18,0	140	34	16,0	12,0	00315960
MF 21 × 1	1,0	20,0	125	25	16,0	12,0	00315970
MF 21 × 1,5	1,5	19,5	125	25	16,0	12,0	00315980
MF 22 × 0,75	0,75	21,25	125	25	18,0	14,5	00315990
MF 22 × 1	1,0	21,0	125	25	18,0	14,5	00316000
MF 22 × 1,25	1,25	20,75	125	25	18,0	14,5	00316010
MF 22 × 1,5	1,5	20,5	125	25	18,0	14,5	00316050
MF 22 × 2	2,0	20,0	140	34	18,0	14,5	00316060
MF 23 × 1	1,0	22,0	125	28	18,0	14,5	00316070
MF 23 × 1,5	1,5	21,5	125	28	18,0	14,5	00316080

							Арт.-Нр.
MF 24 × 0,75	0,75	23,25	140	28	18,0	14,5	00316090
MF 24 × 1	1,0	23,0	140	28	18,0	14,5	00316110
MF 24 × 1,25	1,25	22,75	140	28	18,0	14,5	00316120
MF 24 × 1,5	1,5	22,5	140	28	18,0	14,5	00316130
MF 24 × 2	2,0	22,0	140	28	18,0	14,5	00316140
MF 25 × 1	1,0	24,0	140	28	18,0	14,5	00316150
MF 25 × 1,5	1,5	23,5	140	28	18,0	14,5	00316160
MF 25 × 2	2,0	23,0	140	28	18,0	14,5	00316170
MF 26 × 1	1,0	25,0	140	28	18,0	14,5	00316190
MF 26 × 1,5	1,5	24,5	140	28	18,0	14,5	00316210
MF 26 × 2	2,0	24,0	140	28	18,0	14,5	00316220
MF 27 × 1	1,0	26,0	150	28	20,0	16,0	00316230
MF 27 × 1,5	1,5	25,5	140	28	20,0	16,0	00316240
MF 27 × 2	2,0	25,0	140	28	20,0	16,0	00316250
MF 28 × 1	1,0	27,0	140	28	20,0	16,0	00316260
MF 28 × 1,5	1,5	26,5	140	28	20,0	16,0	00316270
MF 28 × 2	2,0	26,0	140	28	20,0	16,0	00316280
MF 30 × 1	1,0	29,0	150	28	22,0	18,0	00316290
MF 30 × 1,5	1,5	28,5	150	28	22,0	18,0	00316300
MF 30 × 2	2,0	28,0	150	28	22,0	18,0	00316310
MF 30 × 3	3,0	27,0	180	45	22,0	18,0	00312320
MF 32 × 1	1,0	31,0	150	30	22,0	18,0	00312330
MF 32 × 1,5	1,5	30,5	150	30	22,0	18,0	00312340
MF 32 × 2	2,0	30,0	150	30	22,0	18,0	00312350
MF 32 × 3	3,0	29,0	180	50	22,0	18,0	00312360
MF 33 × 1	1,0	32,0	150	30	25,0	20,0	00312370
MF 33 × 1,5	1,5	31,5	160	30	25,0	20,0	00312380
MF 33 × 2	2,0	31,0	160	30	25,0	20,0	00312390
MF 33 × 3	3,0	30,0	180	50	25,0	20,0	00312400
MF 34 × 1	1,0	33,0	170	30	28,0	22,0	00312410
MF 34 × 1,5	1,5	32,5	170	30	28,0	22,0	00312420
MF 34 × 2	2,0	32,0	170	30	28,0	22,0	00312430
MF 34 × 3	3,0	31,0	200	56	28,0	22,0	00312440
MF 35 × 1	1,0	34,0	170	30	28,0	22,0	00312450
MF 35 × 1,5	1,5	33,5	170	30	28,0	22,0	00312460
MF 35 × 2	2,0	33,0	170	30	28,0	22,0	00312470
MF 35 × 3	3,0	32,0	200	56	28,0	22,0	00312480
MF 36 × 1	1,0	35,0	170	30	28,0	22,0	00312490
MF 36 × 1,5	1,5	34,5	170	30	28,0	22,0	00312500
MF 36 × 2	2,0	34,0	170	30	28,0	22,0	00312510
MF 36 × 3	3,0	33,0	200	56	28,0	22,0	00312520
MF 38 × 1	1,0	37,0	170	30	28,0	22,0	00312530
MF 38 × 1,5	1,5	36,5	170	30	28,0	22,0	00312540
MF 38 × 2	2,0	36,0	170	30	28,0	22,0	00312550

МАШИННЫЙ МЕТЧИК DIN 374

							Арт.-Нр.
MF 38 × 3	3,0	35,0	200	56	28,0	22,0	00312560
MF 39 × 1,5	1,5	37,5	170	30	32,0	24,0	00312570
MF 39 × 2	2,0	37,0	170	30	32,0	24,0	00312580
MF 39 × 3	3,0	36,0	200	60	32,0	24,0	00312590
MF 40 × 1,5	1,5	38,5	170	30	32,0	24,0	00312610
MF 40 × 2	2,0	38,0	170	30	32,0	24,0	00312620
MF 40 × 3	3,0	37,0	200	60	32,0	24,0	00312630
MF 42 × 1,5	1,5	40,5	170	30	32,0	24,0	00312640
MF 42 × 2	2,0	40,0	170	30	32,0	24,0	00312650
MF 42 × 3	3,0	39,0	200	60	32,0	24,0	00312660
MF 42 × 4	4,0	38,0	225	60	32,0	24,0	00312670
MF 45 × 1,5	1,5	43,5	180	32	36,0	29,0	00312690
MF 45 × 2	2,0	43,0	180	32	36,0	29,0	00312700
MF 45 × 3	3,0	42,0	200	50	36,0	29,0	00312710
MF 45 × 4	4,0	41,0	225	65	36,0	29,0	00312720
MF 48 × 1,5	1,5	46,5	190	32	36,0	29,0	00312740
MF 48 × 2	2,0	46,0	190	32	36,0	29,0	00312750
MF 48 × 3	3,0	45,0	225	50	36,0	29,0	00312760
MF 48 × 4	4,0	44,0	225	70	36,0	29,0	00312770
MF 50 × 1,5	1,5	48,5	190	32	36,0	29,0	00312780
MF 50 × 2	2,0	48,0	190	32	36,0	29,0	00312800
MF 50 × 3	3,0	47,0	225	50	36,0	29,0	00312810
MF 50 × 4	4,0	46,0	225	70	36,0	29,0	00312820
MF 52 × 1,5	1,5	50,5	190	32	40,0	32,0	00312840
MF 52 × 2	2,0	50,0	190	32	40,0	32,0	00312850
MF 52 × 3	3,0	49,0	225	50	40,0	32,0	00312860
MF 52 × 4	4,0	48,0	225	70	40,0	29,0	00312870



МАШИННЫЙ МЕТЧИК



ТЕХНИЧЕСКАЯ ИНФОРМАЦИЯ

Норма	DIN 374	Вид отверстия	глухое < 2×d
Резьба	MF	Направление	правый
Материал	HSS-G	Класс точности	6h
Форма	Форма C / RSP 15°	Обр. Материал	Сталь

Машинный метчик с проходным хвостовиком, со спиральной канавкой 15 градусов, 2-3 витка резьбы

							Арт.-Нр.
MF 5 × 0,5	0,5	4,5	70	8	3,5	2,7	00318280
MF 6 × 0,75	0,75	5,25	80	12	4,5	3,4	00318330
MF 8 × 0,75	0,75	7,25	80	12	6,0	4,9	00318390
MF 8 × 1	1,0	7,0	90	16	6,0	4,9	00318400
MF 10 × 1	1,0	9,0	90	16	7,0	5,5	00318470
MF 10 × 1,25	1,25	8,7	100	16	7,0	5,5	00318480
MF 12 × 1	1,0	11,0	100	16	9,0	7,0	00318550
MF 12 × 1,25	1,25	10,7	100	16	9,0	7,0	00318560
MF 12 × 1,5	1,5	10,5	100	16	9,0	7,0	00318570
MF 13 × 1,5	1,5	11,5	100	16	11,0	9,0	00318620
MF 14 × 1	1,0	13,0	100	16	11,0	9,0	00318650
MF 14 × 1,25	1,25	12,75	100	16	11,0	9,0	00318660
MF 14 × 1,5	1,5	12,5	100	16	11,0	9,0	00318670
MF 15 × 1,5	1,5	13,5	100	16	12,0	9,0	00318710
MF 15 × 1,5	1,5	13,5	100	16	12,0	9,0	00318720
MF 16 × 1	1,0	15,0	100	16	12,0	9,0	00318750
MF 16 × 1,25	1,25	14,75	100	16	12,0	9,0	00318760
MF 16 × 1,5	1,5	14,5	100	16	12,0	9,0	00318770
MF 18 × 1	1,0	17,0	110	20	14,0	11,0	00318840
MF 18 × 1,5	1,5	16,5	110	20	14,0	11,0	00318860
MF 20 × 1	1,0	19,0	125	20	16,0	12,0	00318930
MF 20 × 1,5	1,5	18,5	125	20	16,0	12,0	00318950
MF 20 × 2	2,0	18,0	140	25	16,0	12,0	00318960
MF 22 × 1	1,0	21,0	125	20	18,0	14,5	00319030
MF 22 × 1,5	1,5	20,5	125	20	18,0	14,5	00319050
MF 22 × 2	2,0	20,0	140	25	18,0	14,5	00319060
MF 24 × 1	1,0	23,0	125	20	18,0	14,5	00319110
MF 24 × 1,5	1,5	22,5	140	20	18,0	14,5	00319130
MF 24 × 2	2,0	22,0	140	20	18,0	14,5	00319140
MF 26 × 1	1,0	25,0	140	20	18,0	14,5	00319190
MF 26 × 1,5	1,5	24,5	140	20	18,0	14,5	00319210
MF 26 × 2	2,0	24,0	140	20	18,0	14,5	00319220
MF 27 × 1	1,0	26,0	150	20	20,0	16,0	00319230
MF 27 × 1,5	1,5	25,5	140	20	20,0	16,0	00319240
MF 27 × 2	2,0	25,0	140	20	20,0	16,0	00319250
MF 28 × 1	1,0	27,0	150	20	20,0	16,0	00319260

МАШИННЫЙ МЕТЧИК DIN 374

							Арт.-Нр.
MF 28 × 1,5	1,5	26,5	140	20	20,0	16,0	00319270
MF 28 × 2	2,0	26,0	140	20	20,0	16,0	00319280
MF 30 × 1	1,0	29,0	150	22	22,0	18,0	00319290
MF 30 × 1,5	1,5	28,5	150	22	22,0	18,0	00319300
MF 30 × 2	2,0	28,0	150	22	22,0	18,0	00319310
MF 30 × 3	3,0	27,0	180	35	22,0	18,0	00319320
MF 32 × 1,5	1,5	30,5	150	22	22,0	18,0	00319340
MF 32 × 2	2,0	30,0	150	22	22,0	18,0	00319350
MF 33 × 1,5	1,5	31,5	160	25	25,0	20,0	00319380
MF 33 × 2	2,0	31,0	160	25	25,0	20,0	00319390
MF 35 × 1,5	1,5	33,5	170	25	28,0	22,0	00319460
MF 36 × 1,5	1,5	34,5	170	25	28,0	22,0	00319500
MF 36 × 2	2,0	34,0	170	25	28,0	22,0	00319510
MF 38 × 1,5	1,5	36,5	170	25	28,0	22,0	00319540
MF 39 × 1,5	1,5	37,5	170	25	32,0	24,0	00319570
MF 40 × 1,5	1,5	38,5	170	25	32,0	24,0	00319610
MF 42 × 1,5	1,5	40,5	170	25	32,0	24,0	00319640
MF 45 × 1,5	1,5	43,5	180	27	36,0	29,0	00319690
MF 48 × 1,5	1,5	46,5	190	27	36,0	29,0	00319740
MF 50 × 1,5	1,5	48,5	190	27	36,0	29,0	00319790





МАШИННЫЙ МЕТЧИК



ТЕХНИЧЕСКАЯ ИНФОРМАЦИЯ

Норма	DIN 374	Вид отверстия	глухое < 3×d
Резьба	MF	Направление	правый
Материал	HSS-G	Класс точности	6h
Форма	Форма C / RSP 35°	Обр. Материал	Сталь

Машинный метчик с проходным хвостовиком, со спиральной канавкой 35 градусов, 2-3 витка резьбы

							Арт.-Нр.
MF 3 × 0,35	0,35	2,65	56	8	2,2	1,9	00323000
MF 4 × 0,5	0,5	3,5	63	8	2,8	2,1	00323010
MF 5 × 0,5	0,5	4,5	70	8	3,5	2,7	00323020
MF 5 × 0,75	0,75	4,25	70	8	3,5	2,7	00323030
MF 6 × 0,5	0,5	5,5	80	12	4,5	3,4	00323040
MF 6 × 0,75	0,75	5,25	80	12	4,5	3,4	00323050
MF 7 × 0,75	0,75	6,25	80	12	5,5	4,3	00323060
MF 8 × 0,5	0,5	7,5	80	12	6,0	4,9	00323070
MF 8 × 0,75	0,75	7,25	80	12	6,0	4,9	00323080
MF 8 × 1	1,0	7,0	90	16	6,0	4,9	00323090
MF 9 × 1	1,0	8,0	90	16	7,0	5,5	00323100
MF 10 × 0,5	0,5	9,5	90	16	7,0	5,5	00323110
MF 10 × 0,75	0,75	9,25	90	16	7,0	5,5	00323120
MF 10 × 1	1,0	9,0	90	16	7,0	5,5	00323130
MF 10 × 1,25	1,25	8,75	100	16	7,0	5,5	00323140
MF 11 × 0,75	0,75	10,25	90	16	8,0	6,2	00323150
MF 11 × 1	1,0	10,0	90	16	8,0	6,2	00323160
MF 11 × 1,25	1,25	9,75	90	16	8,0	6,2	00323170
MF 12 × 0,5	0,5	11,5	100	16	9,0	7,0	00323180
MF 12 × 0,75	0,75	11,25	100	16	9,0	7,0	00323190
MF 12 × 1	1,0	11,0	100	16	9,0	7,0	00323200
MF 12 × 1,25	1,25	10,75	100	16	9,0	7,0	00323210
MF 12 × 1,5	1,5	10,5	100	16	9,0	7,0	00323220
MF 13 × 0,5	0,5	12,5	100	16	11,0	9,0	00323230
MF 13 × 0,75	0,75	12,25	100	16	11,0	9,0	00323240
MF 13 × 1	1,0	12,0	100	16	11,0	9,0	00323250
MF 13 × 1,25	1,25	11,75	100	16	11,0	9,0	00323260
MF 13 × 1,5	1,5	11,5	100	16	11,0	9,0	00323270
MF 14 × 0,5	0,5	13,5	100	16	11,0	9,0	00323280
MF 14 × 0,75	0,75	13,25	100	16	11,0	9,0	00323290
MF 14 × 1	1,0	13,0	100	16	11,0	9,0	00323300
MF 14 × 1,25	1,25	12,75	100	16	11,0	9,0	00323310
MF 14 × 1,5	1,5	12,5	100	16	11,0	9,0	00323320
MF 15 × 0,5	0,5	14,5	100	16	12,0	9,0	00323330
MF 15 × 0,75	0,75	14,25	100	16	12,0	9,0	00323340
MF 15 × 1	1,0	14,0	100	16	12,0	9,0	00323350

МАШИННЫЙ МЕТЧИК DIN 374

							Арт.-Нр.
MF 15 × 1,25	1,25	13,8	100	16	12,0	9,0	00323360
MF 15 × 1,5	1,5	13,5	100	16	12,0	9,0	00323370
MF 16 × 0,5	0,5	15,5	100	16	12,0	9,0	00323380
MF 16 × 0,75	0,75	15,25	100	16	12,0	9,0	00323390
MF 16 × 1	1,0	15,0	100	16	12,0	9,0	00323400
MF 16 × 1,25	1,25	14,75	100	16	12,0	9,0	00323410
MF 16 × 1,5	1,5	14,5	100	16	12,0	9,0	00323420
MF 17 × 0,75	0,75	16,25	100	16	12,0	9,0	00323430
MF 17 × 1	1,0	16,0	100	16	12,0	9,0	00323440
MF 17 × 1,5	1,5	15,5	100	16	12,0	9,0	00323450
MF 18 × 0,75	0,75	17,25	110	20	14,0	11,0	00323460
MF 18 × 1	1,0	17,0	110	20	14,0	11,0	00323470
MF 18 × 1,25	1,25	16,75	110	20	14,0	11,0	00323480
MF 18 × 1,5	1,5	16,5	110	20	14,0	11,0	00323490
MF 18 × 2	2,0	16,0	125	25	14,0	11,0	00323500
MF 20 × 0,75	0,75	19,25	125	20	16,0	12,0	00323510
MF 20 × 1	1,0	19,0	125	20	16,0	12,0	00323520
MF 20 × 1,25	1,25	18,75	125	20	16,0	12,0	00323530
MF 20 × 1,5	1,5	18,5	125	20	16,0	12,0	00323540
MF 20 × 2	2,0	18,0	140	25	16,0	12,0	00323550
MF 21 × 1	1,0	20,0	125	20	16,0	12,0	00323560
MF 21 × 1,5	1,5	19,5	125	20	16,0	12,0	00323570
MF 22 × 0,75	0,75	21,25	125	20	18,0	14,5	00323580
MF 22 × 1	1,0	21,0	125	20	18,0	14,5	00323590
MF 22 × 1,25	1,25	20,75	125	20	18,0	14,5	00323600
MF 22 × 1,5	1,5	20,5	125	20	18,0	14,5	00323610
MF 22 × 2	2,0	20,0	140	25	18,0	14,5	00323620
MF 23 × 1	1,0	22,0	125	20	18,0	14,5	00323630
MF 23 × 1,5	1,5	21,5	125	20	18,0	14,5	00323640
MF 24 × 0,75	0,75	23,25	140	20	18,0	14,5	00323650
MF 24 × 1	1,0	23,0	140	20	18,0	14,5	00323660
MF 24 × 1,25	1,25	22,75	140	20	18,0	14,5	00323670
MF 24 × 1,5	1,5	22,5	140	20	18,0	14,5	00323680
MF 24 × 2	2,0	22,0	140	20	18,0	14,5	00323690
MF 25 × 1	1,0	24,0	140	20	18,0	14,5	00323700
MF 25 × 1,5	1,5	23,5	140	20	18,0	14,5	00323710
MF 25 × 2	2,0	23,0	140	20	18,0	14,5	00323720
MF 26 × 1	1,0	25,0	140	20	18,0	14,5	00323730
MF 26 × 1,5	1,5	24,5	140	20	18,0	14,5	00323740
MF 26 × 2	2,0	24,0	140	20	18,0	14,5	00323750
MF 27 × 1	1,0	26,0	150	20	20,0	16,0	00323760
MF 27 × 1,5	1,5	25,5	140	20	20,0	16,0	00323770
MF 27 × 2	2,0	25,0	140	20	20,0	16,0	00323780
MF 28 × 1	1,0	27,0	140	20	20,0	16,0	00323790

							Арт.-Нр.
MF 28 × 1,5	1,5	26,5	140	20	20,0	16,0	00323800
MF 28 × 2	2,0	26,0	140	20	20,0	16,0	00323810
MF 30 × 1	1,0	29,0	150	22	22,0	18,0	00323820
MF 30 × 1,5	1,5	28,5	150	22	22,0	18,0	00323830
MF 30 × 2	2,0	28,0	150	22	22,0	18,0	00323840
MF 30 × 3	3,0	27,0	180	35	22,0	18,0	00323850
MF 32 × 1	1,0	31,0	150	22	22,0	18,0	00323860
MF 32 × 1,5	1,5	30,5	150	22	22,0	18,0	00323870
MF 32 × 2	2,0	30,0	150	22	22,0	18,0	00323880
MF 32 × 3	3,0	29,0	180	35	22,0	18,0	00323890
MF 33 × 1	1,0	32,0	150	25	25,0	20,0	00323900
MF 33 × 1,5	1,5	31,5	160	25	25,0	20,0	00323910
MF 33 × 2	2,0	31,0	160	25	25,0	20,0	00323920
MF 33 × 3	3,0	30,0	180	35	25,0	20,0	00323930
MF 34 × 1	1,0	33,0	170	25	28,0	22,0	00323940
MF 34 × 1,5	1,5	32,5	170	28	28,0	22,0	00323950
MF 34 × 2	2,0	32,0	170	32	28,0	22,0	00323960
MF 34 × 3	3,0	31,0	200	36	28,0	22,0	00323970
MF 35 × 1	1,0	34,0	170	25	28,0	22,0	00323980
MF 35 × 1,5	1,5	33,5	170	25	28,0	22,0	00323990
MF 35 × 2	2,0	33,0	170	25	28,0	22,0	00324000
MF 35 × 3	3,0	32,0	200	45	28,0	22,0	00324010
MF 36 × 1	1,0	35,0	170	25	28,0	22,0	00324020
MF 36 × 1,5	1,5	34,5	170	25	28,0	22,0	00324030
MF 36 × 2	2,0	34,0	170	25	28,0	22,0	00324040
MF 36 × 3	3,0	33,0	200	45	28,0	22,0	00324050
MF 38 × 1	1,0	37,0	170	25	28,0	22,0	00324060
MF 38 × 1,5	1,5	36,5	170	25	28,0	22,0	00324070
MF 38 × 2	2,0	36,0	170	25	28,0	22,0	00324080
MF 38 × 3	3,0	35,0	200	30	28,0	22,0	00324090
MF 39 × 1,5	1,5	37,5	170	25	32,0	24,0	00324100
MF 39 × 2	2,0	37,0	170	25	32,0	24,0	00324110
MF 39 × 3	3,0	36,0	200	30	32,0	24,0	00324120
MF 40 × 1,5	1,5	38,5	170	25	32,0	24,0	00324130
MF 40 × 2	2,0	38,0	170	25	32,0	24,0	00324140
MF 40 × 3	3,0	37,0	200	30	32,0	24,0	00324150
MF 42 × 1,5	1,5	40,5	170	25	32,0	24,0	00324160
MF 42 × 2	2,0	40,0	170	25	32,0	24,0	00324170
MF 42 × 3	3,0	39,0	200	30	32,0	24,0	00324180
MF 42 × 4	4,0	38,0	225	30	32,0	24,0	00324190
MF 45 × 1,5	1,5	43,5	180	27	36,0	29,0	00324200
MF 45 × 2	2,0	43,0	180	27	36,0	29,0	00324210
MF 45 × 3	3,0	42,0	200	30	36,0	29,0	00324220
MF 45 × 4	4,0	41,0	225	30	36,0	29,0	00324230

МАШИННЫЙ МЕТЧИК DIN 374

							Арт.-Нр.
MF 48 × 1,5	1,5	46,5	190	27	36,0	29,0	00324240
MF 48 × 2	2,0	46,0	190	27	36,0	29,0	00324250
MF 48 × 3	3,0	45,0	225	33	36,0	29,0	00324260
MF 48 × 4	4,0	44,0	225	33	36,0	29,0	00324270
MF 50 × 1,5	1,5	48,5	190	27	36,0	29,0	00324280
MF 50 × 2	2,0	48,0	190	27	36,0	29,0	00324290
MF 50 × 3	3,0	47,0	225	33	36,0	29,0	00324300
MF 50 × 4	4,0	46,0	225	33	36,0	29,0	00324310
MF 52 × 1,5	1,5	50,5	190	27	40,0	32,0	00324320
MF 52 × 2	2,0	50,0	190	27	40,0	32,0	00324330
MF 52 × 3	3,0	49,0	225	33	40,0	32,0	00324340
MF 52 × 4	4,0	48,0	225	33	36,0	29,0	00324350

МАШИННЫЙ МЕТЧИК



ТЕХНИЧЕСКАЯ ИНФОРМАЦИЯ

Норма	DIN 374	Вид отверстия	сквозное < 1.1/2×d
Резьба	MF	Направление	правый
Материал	HSSE-G	Класс точности	6h
Форма	Форма A	Обр. Материал	Сталь

Машинный метчик с проходным хвостовиком, 6–8 Витков резьбы

							Арт.-Нр.
MF 3 × 0,35	0,35	2,65	56	8	2,2	—	02201200
MF 3,5 × 0,35	0,35	3,15	56	8	2,5	2,1	02201220
MF 4 × 0,35	0,35	3,65	63	10	2,8	2,1	02201230
MF 4 × 0,5	0,5	3,5	63	10	2,8	2,7	02201240
MF 4,5 × 0,5	0,5	4,0	70	12	3,5	2,7	02201260
MF 5 × 0,5	0,5	4,5	70	12	3,5	2,7	02201280
MF 5 × 0,75	0,75	4,25	70	12	3,5	2,7	02201290
MF 6 × 0,5	0,5	5,5	80	14	4,5	3,4	02201320
MF 6 × 0,75	0,75	5,25	80	14	4,5	3,4	02201330
MF 7 × 0,5	0,5	6,5	80	14	5,5	4,3	02201350
MF 7 × 0,75	0,75	6,25	80	14	5,5	4,3	02201360
MF 8 × 0,5	0,5	7,5	80	18	6,0	4,9	02201380
MF 8 × 0,75	0,75	7,25	80	18	6,0	4,9	02201390
MF 8 × 1	1,0	7,0	90	22	6,0	4,9	02201400
MF 8 × 1,5	1,5	6,5	90	22	6,0	4,9	02201410
MF 9 × 0,5	0,5	8,5	90	20	7,0	5,5	02201420
MF 9 × 0,75	0,75	8,25	90	20	7,0	5,5	02201430
MF 9 × 1	1,0	8,0	90	22	7,0	5,5	02201440

							Арт.-Нр.
MF 10 × 0,5	0,5	9,5	90	20	7,0	5,5	02201450
MF 10 × 0,75	0,75	9,25	90	20	7,0	5,5	02201460
MF 10 × 1	1,0	9,0	90	20	7,0	5,5	02201470
MF 10 × 1,25	1,25	8,8	100	20	7,0	5,5	02201480
MF 11 × 0,5	0,5	10,5	90	20	8,0	6,2	02201490
MF 11 × 0,75	0,75	10,25	90	20	8,0	6,2	02201500
MF 11 × 1	1,0	10,0	90	20	8,0	6,2	02201510
MF 11 × 1,25	1,25	9,75	90	20	8,0	6,2	02201520
MF 12 × 0,5	0,5	11,5	100	22	9,0	7,0	02201530
MF 12 × 0,75	0,75	11,25	100	22	9,0	7,0	02201540
MF 12 × 1	1,0	11,0	100	22	9,0	7,0	02201550
MF 12 × 1,25	1,25	10,8	100	22	9,0	7,0	02201560
MF 12 × 1,5	1,5	10,5	100	22	9,0	7,0	02201570
MF 13 × 0,5	0,5	12,5	100	22	11,0	9,0	02201580
MF 13 × 0,75	0,75	12,25	100	22	11,0	9,0	02201590
MF 13 × 1	1,0	12,0	100	22	11,0	9,0	02201600
MF 13 × 1,25	1,25	11,75	100	22	11,0	9,0	02201610
MF 13 × 1,5	1,5	11,5	100	22	11,0	9,0	02201620
MF 14 × 0,5	0,5	13,5	100	22	11,0	9,0	02201630
MF 14 × 0,75	0,75	13,25	100	22	11,0	9,0	02201640
MF 14 × 1	1,0	13,0	100	22	11,0	9,0	02201650
MF 14 × 1,25	1,25	12,8	100	22	11,0	9,0	02201660
MF 14 × 1,5	1,5	12,5	100	22	11,0	9,0	02201670
MF 15 × 0,5	0,5	14,5	100	22	12,0	9,0	02201680
MF 15 × 0,75	0,75	14,25	100	22	12,0	9,0	02201690
MF 15 × 1	1,0	14,0	100	22	12,0	9,0	02201700
MF 15 × 1,25	1,25	13,8	100	22	12,0	9,0	02201710
MF 15 × 1,5	1,5	13,5	100	22	12,0	9,0	02201720
MF 16 × 0,5	0,5	15,5	100	22	12,0	9,0	02201730
MF 16 × 0,75	0,75	15,25	100	22	12,0	9,0	02201740
MF 16 × 1	1,0	15,0	100	22	12,0	9,0	02201750
MF 16 × 1,25	1,25	14,75	100	22	12,0	9,0	02201760
MF 16 × 1,5	1,5	14,5	100	22	12,0	9,0	02201770
MF 17 × 0,75	0,75	16,25	100	22	12,0	9,0	02201780
MF 17 × 1	1,0	16,0	100	22	12,0	9,0	02201790
MF 17 × 1,5	1,5	15,5	100	22	12,0	9,0	02201810
MF 18 × 0,5	0,5	17,5	110	25	14,0	11,0	02201820
MF 18 × 0,75	0,75	17,25	110	25	14,0	11,0	02201830
MF 18 × 1	1,0	17,0	110	25	14,0	11,0	02201840
MF 18 × 1,25	1,25	16,75	110	25	14,0	11,0	02201850
MF 18 × 1,5	1,5	16,5	110	25	14,0	11,0	02201860
MF 18 × 2	2,0	16,0	125	34	14,0	11,0	02201870
MF 19 × 1	1,0	18,0	125	25	14,0	11,0	02201880
MF 19 × 1,5	1,5	17,5	125	25	14,0	11,0	02201890

МАШИННЫЙ МЕТЧИК DIN 374

							Арт.-Нр.
MF 20 × 0,5	0,5	19,5	125	25	16,0	12,0	02201910
MF 20 × 0,75	0,75	19,25	125	25	16,0	12,0	02201920
MF 20 × 1	1,0	19,0	125	25	16,0	12,0	02201930
MF 20 × 1,25	1,25	18,75	125	25	16,0	12,0	02201940
MF 20 × 1,5	1,5	18,5	125	25	16,0	12,0	02201950
MF 20 × 2	2,0	18,0	140	34	16,0	12,0	02201960
MF 21 × 1	1,0	20,0	125	25	16,0	12,0	02201980
MF 21 × 1,5	1,5	19,5	125	25	16,0	12,0	02202000
MF 22 × 0,5	0,5	21,5	125	20	18,0	14,5	02202010
MF 22 × 0,75	0,75	21,25	125	25	18,0	14,5	02202020
MF 22 × 1	1,0	21,0	125	25	18,0	14,5	02202030
MF 22 × 1,25	1,25	20,75	125	25	18,0	14,5	02202040
MF 22 × 1,5	1,5	20,5	125	25	18,0	14,5	02202050
MF 22 × 2	2,0	20,0	140	34	18,0	14,5	02202060
MF 23 × 1	1,0	22,0	125	28	18,0	14,5	02202070
MF 23 × 1,5	1,5	21,5	125	28	18,0	14,5	02202080
MF 24 × 0,5	0,5	23,5	125	28	18,0	14,5	02202090
MF 24 × 0,75	0,75	23,25	140	28	18,0	14,5	02202100
MF 24 × 1	1,0	23,0	140	28	18,0	14,5	02202110
MF 24 × 1,25	1,25	22,75	140	28	18,0	14,5	02202120
MF 24 × 1,5	1,5	22,5	140	28	18,0	14,5	02202130
MF 24 × 2	2,0	22,0	140	28	18,0	14,5	02202140
MF 25 × 1	1,0	24,0	140	28	18,0	14,5	02202150
MF 25 × 1,5	1,5	23,5	140	28	18,0	14,5	02202170
MF 25 × 2	2,0	23,0	140	28	18,0	14,5	02202180
MF 26 × 1	1,0	25,0	140	28	18,0	14,5	02202190
MF 26 × 1,25	1,25	24,75	140	28	18,0	14,5	02202200
MF 26 × 1,5	1,5	24,5	140	28	18,0	14,5	02202210
MF 26 × 2	2,0	24,0	140	28	18,0	14,5	02202220
MF 27 × 1	1,0	26,0	150	28	20,0	16,0	02202230
MF 27 × 1,5	1,5	25,5	140	28	20,0	16,0	02202240
MF 27 × 2	2,0	25,0	150	28	20,0	16,0	02202250
MF 28 × 1	1,0	27,0	150	28	20,0	16,0	02202260
MF 28 × 1,5	1,5	26,5	150	28	20,0	16,0	02202270
MF 28 × 2	2,0	26,0	140	28	20,0	16,0	02202280
MF 30 × 1	1,0	29,0	150	28	22,0	18,0	02202290
MF 30 × 1,5	1,5	28,5	150	28	22,0	18,0	02202300
MF 30 × 2	2,0	28,0	150	28	22,0	18,0	02202310
MF 30 × 3	3,0	27,0	180	45	22,0	18,0	02202320
MF 32 × 1	1,0	31,0	150	30	22,0	18,0	02202330
MF 32 × 1,5	1,5	30,5	150	30	22,0	18,0	02202340
MF 32 × 2	2,0	30,0	150	30	22,0	18,0	02202350
MF 32 × 3	3,0	29,0	180	50	22,0	18,0	02202360
MF 33 × 1	1,0	32,0	150	30	25,0	20,0	02202370

							Арт.-Нр.
MF 33 × 1,5	1,5	31,5	160	30	25,0	20,0	02202380
MF 33 × 2	2,0	31,0	160	30	25,0	20,0	02202390
MF 33 × 3	3,0	30,0	180	50	25,0	20,0	02202400
MF 34 × 1	1,0	33,0	170	30	28,0	22,0	02202410
MF 34 × 1,5	1,5	32,5	170	30	28,0	22,0	02202420
MF 34 × 2	2,0	32,0	170	30	28,0	22,0	02202430
MF 34 × 3	3,0	31,0	200	56	28,0	22,0	02202440
MF 35 × 1	1,0	34,0	170	30	28,0	22,0	02202450
MF 35 × 1,5	1,5	33,5	170	30	28,0	22,0	02202460
MF 35 × 2	2,0	33,0	170	30	28,0	22,0	02202470
MF 35 × 3	3,0	32,0	200	56	28,0	22,0	02202480
MF 36 × 1	1,0	35,0	170	30	28,0	22,0	02202490
MF 36 × 1,5	1,5	34,5	170	30	28,0	22,0	02202500
MF 36 × 2	2,0	34,0	170	30	28,0	22,0	02202510
MF 36 × 3	3,0	33,0	200	56	28,0	22,0	02202520
MF 38 × 1	1,0	37,0	170	30	28,0	22,0	02202530
MF 38 × 1,5	1,5	36,5	170	30	28,0	22,0	02202540
MF 38 × 2	2,0	36,0	170	30	28,0	22,0	02202550
MF 38 × 3	3,0	35,0	200	56	28,0	22,0	02202560
MF 39 × 1,5	1,5	37,5	170	30	32,0	24,0	02202570
MF 39 × 2	2,0	37,0	170	30	32,0	24,0	02202580
MF 39 × 3	3,0	36,0	200	60	32,0	24,0	02202590
MF 40 × 1	1,0	39,0	170	30	32,0	24,0	02202600
MF 40 × 1,5	1,5	38,5	170	30	32,0	24,0	02202610
MF 40 × 2	2,0	38,0	170	30	32,0	24,0	02202620
MF 40 × 3	3,0	37,0	200	60	32,0	24,0	02202630
MF 42 × 1,5	1,5	40,5	170	30	32,0	24,0	02202640
MF 42 × 2	2,0	40,0	170	30	32,0	24,0	02202650
MF 42 × 3	3,0	39,0	200	60	32,0	24,0	02202660
MF 42 × 4	4,0	38,0	225	60	32,0	24,0	02202670
MF 45 × 1	1,0	44,0	180	32	36,0	29,0	02202680
MF 45 × 1,5	1,5	43,5	180	32	36,0	29,0	02202690
MF 45 × 2	2,0	43,0	180	32	36,0	29,0	02202700
MF 45 × 3	3,0	42,0	200	50	36,0	29,0	02202710
MF 45 × 4	4,0	41,0	225	65	36,0	29,0	02202720
MF 48 × 1	1,0	47,0	190	32	36,0	29,0	02202730
MF 48 × 1,5	1,5	46,5	190	32	36,0	29,0	02202740
MF 48 × 2	2,0	46,0	190	32	36,0	29,0	02202750
MF 48 × 3	3,0	45,0	225	50	36,0	29,0	02202760
MF 48 × 4	4,0	44,0	225	70	36,0	29,0	02202770
MF 50 × 1	1,0	49,0	190	32	36,0	29,0	02202780
MF 50 × 1,5	1,5	48,5	190	32	36,0	29,0	02202790
MF 50 × 2	2,0	48,0	190	32	36,0	29,0	02202800
MF 50 × 3	3,0	47,0	225	50	36,0	29,0	02202810

МАШИННЫЙ МЕТЧИК DIN 374

							Арт.-Нр.
MF 50 × 4	4,0	46,0	225	70	36,0	29,0	02202820
MF 52 × 1	1,0	51,0	190	32	40,0	32,0	02202830
MF 52 × 1,5	1,5	50,5	190	32	40,0	32,0	02202840
MF 52 × 2	2,0	50,0	190	32	40,0	32,0	02202850
MF 52 × 3	3,0	49,0	225	50	40,0	32,0	02202860
MF 52 × 4	4,0	48,0	225	70	36,0	29,0	02202870

МАШИННЫЙ МЕТЧИК



ТЕХНИЧЕСКАЯ ИНФОРМАЦИЯ

Норма	DIN 374	Вид отверстия	сквозное < 1.1/2×d
Резьба	MF	Направление	правый
Материал	HSSE-G	Класс точности	6h
Форма	Форма B	Обр. Материал	Сталь

Машинный метчик с проходным хвостовиком, 4–5 Витков резьбы, со спиральной подточкой (стружколом)

							Арт.-Нр.
MF 3 × 0,35	0,35	2,65	56	8	2,2	1,9	02204260
MF 4 × 0,5	0,5	3,5	63	10	2,8	2,1	02204270
MF 5 × 0,5	0,5	4,5	70	12	3,5	2,7	02204280
MF 5 × 0,75	0,75	4,25	70	12	3,5	2,7	02204290
MF 6 × 0,5	0,5	5,5	80	14	4,5	3,4	02204320
MF 6 × 0,75	0,75	5,25	80	14	4,5	3,4	02204330
MF 7 × 0,75	0,75	6,25	80	14	5,5	4,3	02204340
MF 8 × 0,5	0,5	7,5	80	18	6,0	4,9	02204350
MF 8 × 0,75	0,75	7,25	80	18	6,0	4,9	02204390
MF 8 × 1	1,0	7,0	90	22	6,0	4,9	02204400
MF 9 × 1	1,0	8,0	90	22	7,0	5,5	02204440
MF 10 × 0,5	0,5	9,5	90	20	7,0	5,5	02204450
MF 10 × 0,75	0,75	9,25	90	20	7,0	5,5	02204460
MF 10 × 1	1,0	9,0	90	20	7,0	5,5	02204470
MF 10 × 1,25	1,25	8,75	100	20	7,0	5,5	02204480
MF 11 × 0,75	0,75	10,25	90	20	8,0	6,2	02204490
MF 11 × 1	1,0	10,0	90	20	8,0	6,2	02204510
MF 11 × 1,25	1,25	9,75	90	20	8,0	6,2	02204520
MF 12 × 0,5	0,5	11,5	100	22	9,0	7,0	02204530
MF 12 × 0,75	0,75	11,25	100	22	9,0	7,0	02204540
MF 12 × 1	1,0	11,0	100	22	9,0	7,0	02204550
MF 12 × 1,25	1,25	10,75	100	22	9,0	7,0	02204560
MF 12 × 1,5	1,5	10,5	100	22	9,0	7,0	02204570
MF 13 × 0,5	0,5	12,5	100	22	11,0	9,0	02204580

							Арт.-Нр.
MF 13 × 0,75	0,75	12,25	100	22	11,0	9,0	02204590
MF 13 × 1	1,0	12,0	100	22	11,0	9,0	02204600
MF 13 × 1,25	1,25	11,75	100	22	11,0	9,0	02204610
MF 13 × 1,5	1,5	11,5	100	22	11,0	9,0	02204620
MF 14 × 0,5	0,5	13,5	100	22	11,0	9,0	02204630
MF 14 × 0,75	0,75	13,25	100	22	11,0	9,0	02204640
MF 14 × 1	1,0	13,0	100	22	11,0	9,0	02204650
MF 14 × 1,25	1,25	12,75	100	22	11,0	9,0	02204660
MF 14 × 1,5	1,5	12,5	100	22	11,0	9,0	02204670
MF 15 × 0,5	0,5	14,5	100	22	12,0	9,0	02204680
MF 15 × 0,75	0,75	14,25	100	22	12,0	9,0	02204690
MF 15 × 1	1,0	14,0	100	22	12,0	9,0	02204700
MF 15 × 1,25	1,25	13,8	100	22	12,0	9,0	02204710
MF 15 × 1,5	1,5	13,5	100	22	12,0	9,0	02204720
MF 16 × 0,5	0,5	15,5	100	22	12,0	9,0	02204730
MF 16 × 0,75	0,75	15,25	100	22	12,0	9,0	02204740
MF 16 × 1	1,0	15,0	100	22	12,0	9,0	02204750
MF 16 × 1,25	1,25	14,75	100	22	12,0	9,0	02204760
MF 16 × 1,5	1,5	14,5	100	22	12,0	9,0	02204770
MF 17 × 0,75	0,75	16,25	100	22	12,0	9,0	02204780
MF 17 × 1	1,0	16,0	100	22	12,0	9,0	02204790
MF 17 × 1,5	1,5	15,5	100	22	12,0	9,0	02204800
MF 18 × 0,75	0,75	17,25	110	25	14,0	11,0	02204810
MF 18 × 1	1,0	17,0	110	25	14,0	11,0	02204840
MF 18 × 1,25	1,25	16,75	110	25	14,0	11,0	02204850
MF 18 × 1,5	1,5	16,5	110	25	14,0	11,0	02204860
MF 18 × 2	2,0	16,0	125	34	14,0	11,0	02204870
MF 20 × 0,75	0,75	19,25	125	25	16,0	12,0	02204880
MF 20 × 1	1,0	19,0	125	25	16,0	12,0	02204930
MF 20 × 1,25	1,25	18,75	125	25	16,0	12,0	02204940
MF 20 × 1,5	1,5	18,5	125	25	16,0	12,0	02204950
MF 20 × 2	2,0	18,0	140	34	16,0	12,0	02204960
MF 21 × 1	1,0	20,0	125	25	16,0	12,0	02204970
MF 21 × 1,5	1,5	19,5	125	25	16,0	12,0	02204980
MF 22 × 0,75	0,75	21,25	125	25	18,0	14,5	02204990
MF 22 × 1	1,0	21,0	125	25	18,0	14,5	02206030
MF 22 × 1,25	1,25	20,75	125	25	18,0	14,5	02206040
MF 22 × 1,5	1,5	20,5	125	25	18,0	14,5	02206050
MF 22 × 2	2,0	20,0	140	34	18,0	14,5	02206060
MF 23 × 1	1,0	22,0	125	28	18,0	14,5	02206070
MF 23 × 1,5	1,5	21,5	125	28	18,0	14,5	02206080
MF 24 × 0,75	0,75	23,25	140	28	18,0	14,5	02206090
MF 24 × 1	1,0	23,0	140	28	18,0	14,5	02206110
MF 24 × 1,25	1,25	22,75	140	28	18,0	14,5	02206120

МАШИННЫЙ МЕТЧИК DIN 374

MF 24 × 1,5	1,5	22,5	140	28	18,0	14,5	02206130
MF 24 × 2	2,0	22,0	140	28	18,0	14,5	02206140
MF 25 × 1	1,0	24,0	140	28	18,0	14,5	02206150
MF 25 × 1,5	1,5	23,5	140	28	18,0	14,5	02206170
MF 25 × 2	2,0	23,0	140	28	18,0	14,5	02206180
MF 26 × 1	1,0	25,0	140	28	18,0	14,5	02206200
MF 26 × 1,5	1,5	24,5	140	28	18,0	14,5	02206210
MF 26 × 2	2,0	24,0	140	28	18,0	14,5	02206220
MF 27 × 1	1,0	26,0	150	28	20,0	16,0	02206230
MF 27 × 1,5	1,5	25,5	140	28	20,0	16,0	02206240
MF 27 × 2	2,0	25,0	140	28	20,0	16,0	02206250
MF 28 × 1	1,0	27,0	140	28	20,0	16,0	02206260
MF 28 × 1,5	1,5	26,5	140	28	20,0	16,0	02206270
MF 28 × 2	2,0	26,0	140	28	20,0	16,0	02206280
MF 30 × 1	1,0	29,0	150	28	22,0	18,0	02206290
MF 30 × 1,5	1,5	28,5	150	28	22,0	18,0	02206300
MF 30 × 2	2,0	28,0	150	28	22,0	18,0	02206310
MF 30 × 3	3,0	27,0	180	45	22,0	18,0	02206320
MF 32 × 1	1,0	31,0	150	30	22,0	18,0	02206330
MF 32 × 1,5	1,5	30,5	150	30	22,0	18,0	02206340
MF 32 × 2	2,0	30,0	150	30	22,0	18,0	02206350
MF 32 × 3	3,0	29,0	180	50	22,0	18,0	02206360
MF 33 × 1	1,0	32,0	150	30	25,0	20,0	02206370
MF 33 × 1,5	1,5	31,5	160	30	25,0	20,0	02206380
MF 33 × 2	2,0	31,0	160	30	25,0	20,0	02206390
MF 33 × 3	3,0	30,0	180	50	25,0	20,0	02206400
MF 34 × 1	1,0	33,0	170	30	28,0	22,0	02206410
MF 34 × 1,5	1,5	32,5	170	30	28,0	22,0	02206420
MF 34 × 2	2,0	32,0	170	30	28,0	22,0	02206430
MF 34 × 3	3,0	31,0	200	56	28,0	22,0	02206440
MF 35 × 1	1,0	34,0	170	30	28,0	22,0	02206450
MF 35 × 1,5	1,5	33,5	170	30	28,0	22,0	02206460
MF 35 × 2	2,0	33,0	170	30	28,0	22,0	02206470
MF 35 × 3	3,0	32,0	200	56	28,0	22,0	02206480
MF 36 × 1	1,0	35,0	170	30	28,0	22,0	02206490
MF 36 × 1,5	1,5	34,5	170	30	28,0	22,0	02206500
MF 36 × 2	2,0	34,0	170	30	28,0	22,0	02206510
MF 36 × 3	3,0	33,0	200	56	28,0	22,0	02206520
MF 38 × 1	1,0	37,0	170	30	28,0	22,0	02206530
MF 38 × 1,5	1,5	36,5	170	30	28,0	22,0	02206540
MF 38 × 2	2,0	36,0	170	30	28,0	22,0	02206550
MF 38 × 3	3,0	35,0	200	56	28,0	22,0	02206560
MF 39 × 1,5	1,5	37,5	170	30	32,0	24,0	02206570
MF 39 × 2	2,0	37,0	170	30	32,0	24,0	02206580
MF 39 × 3	3,0	36,0	200	60	32,0	24,0	02206590
MF 40 × 1,5	1,5	38,5	170	30	32,0	24,0	02206610
MF 40 × 2	2,0	38,0	170	30	32,0	24,0	02206620
MF 40 × 3	3,0	37,0	200	60	32,0	24,0	02206630
MF 42 × 1,5	1,5	40,5	170	30	32,0	24,0	02206640
MF 42 × 2	2,0	40,0	170	30	32,0	24,0	02206650
MF 42 × 3	3,0	39,0	200	60	32,0	24,0	02206660
MF 42 × 4	4,0	38,0	225	60	32,0	24,0	02206670
MF 45 × 1,5	1,5	43,5	180	32	36,0	29,0	02206690
MF 45 × 2	2,0	43,0	180	32	36,0	29,0	02206700
MF 45 × 3	3,0	42,0	200	50	36,0	29,0	02206710
MF 45 × 4	4,0	41,0	225	65	36,0	29,0	02206720
MF 48 × 1,5	1,5	46,5	190	32	36,0	29,0	02206740
MF 48 × 2	2,0	46,0	190	32	36,0	29,0	02206750
MF 48 × 3	3,0	45,0	225	50	36,0	29,0	02206760
MF 48 × 4	4,0	44,0	225	70	36,0	29,0	02206770
MF 50 × 1,5	1,5	48,5	190	32	36,0	29,0	02206790
MF 50 × 2	2,0	48,0	190	32	36,0	29,0	02206800
MF 50 × 3	3,0	47,0	225	50	36,0	29,0	02206810
MF 50 × 4	4,0	46,0	225	70	36,0	29,0	02206820
MF 52 × 1,5	1,5	50,5	190	32	40,0	32,0	02206840
MF 52 × 2	2,0	50,0	190	32	40,0	32,0	02206850
MF 52 × 3	3,0	49,0	225	50	40,0	32,0	02206860
MF 52 × 4	4,0	48,0	225	70	36,0	29,0	02206870




GSR DIN371 RSP35° M12 HSSE-PM-TiAlN
GSR DIN371 RSP35° M12 HSSE-PM-TiAlN
GSR DIN371 RSP35° M12 HSSE-PM-TiAlN
GSR DIN371 RSP35° M12 HSSE-PM-TiAlN
GSR DIN371 RSP35° M12 HSSE-PM-TiAlN

МАШИННЫЙ МЕТЧИК DIN 374

МАШИННЫЙ МЕТЧИК



ТЕХНИЧЕСКАЯ ИНФОРМАЦИЯ

Норма	DIN 374	Вид отверстия	сквозное < 1.1/2×d
Резьба	MF	Направление	правый
Материал	HSSE-G / VAP	Класс точности	6h
Форма	Форма B	Обр. Материал	VA-Сталь

Машинный метчик с проходным хвостовиком, 4–5 Витков резьбы, со спиральной подточкой (стружколом), вапоризированный

						◇	Арт.-Нр.
MF 3 × 0,35	0,35	2,65	56	8	2,2	1,9	02205280
MF 4 × 0,5	0,5	3,5	63	10	2,8	2,1	02205290
MF 5 × 0,5	0,5	4,5	70	12	3,5	2,7	02205300
MF 5 × 0,75	0,75	4,25	70	12	3,5	2,7	02205310
MF 6 × 0,5	0,5	5,5	80	14	4,5	3,4	02205320
MF 6 × 0,75	0,75	5,25	80	14	4,5	3,4	02205330
MF 7 × 0,75	0,75	6,25	80	14	5,5	4,3	02205340
MF 8 × 0,5	0,5	7,5	80	18	6,0	4,9	02205350
MF 8 × 0,75	0,75	7,25	80	18	6,0	4,9	02205390
MF 8 × 1	1,0	7,0	90	22	6,0	4,9	02205400
MF 9 × 1	1,0	8,0	90	22	7,0	5,5	02205410
MF 10 × 0,5	0,5	9,5	90	20	7,0	5,5	02205420
MF 10 × 0,75	0,75	9,25	90	20	7,0	5,5	02205430
MF 10 × 1	1,0	9,0	90	20	7,0	5,5	02205470
MF 10 × 1,25	1,25	8,75	100	20	7,0	5,5	02205480
MF 11 × 0,75	0,75	10,25	90	20	8,0	6,2	02205490
MF 11 × 1	1,0	10,0	90	20	8,0	6,2	02205500
MF 11 × 1,25	1,25	9,75	90	20	8,0	6,2	02205510
MF 12 × 0,5	0,5	11,5	100	22	9,0	7,0	02205520
MF 12 × 0,75	0,75	11,25	100	22	9,0	7,0	02205530
MF 12 × 1	1,0	11,0	100	22	9,0	7,0	02205540
MF 12 × 1,25	1,25	10,75	100	22	9,0	7,0	02205550
MF 12 × 1,5	1,5	10,5	100	22	9,0	7,0	02205570
MF 13 × 0,5	0,5	12,5	100	22	11,0	9,0	02205580
MF 13 × 0,75	0,75	12,25	100	22	11,0	9,0	02205590
MF 13 × 1	1,0	12,0	100	22	11,0	9,0	02205600
MF 13 × 1,25	1,25	11,75	100	22	11,0	9,0	02205610
MF 13 × 1,5	1,5	11,5	100	22	11,0	9,0	02205620
MF 14 × 0,5	0,5	13,5	100	22	11,0	9,0	02205630
MF 14 × 0,75	0,75	13,25	100	22	11,0	9,0	02205640
MF 14 × 1	1,0	13,0	100	22	11,0	9,0	02205650
MF 14 × 1,25	1,25	12,75	100	22	11,0	9,0	02205660
MF 14 × 1,5	1,5	12,5	100	22	11,0	9,0	02205670
MF 15 × 0,5	0,5	14,5	100	22	12,0	9,0	02205680
MF 15 × 0,75	0,75	14,25	100	22	12,0	9,0	02205690
MF 15 × 1	1,0	14,0	100	22	12,0	9,0	02205700
MF 15 × 1,25	1,25	13,8	100	22	12,0	9,0	02205710
MF 15 × 1,5	1,5	13,5	100	22	12,0	9,0	02205720
MF 16 × 0,5	0,5	15,5	100	22	12,0	9,0	02205730
MF 16 × 0,75	0,75	15,25	100	22	12,0	9,0	02205740
MF 16 × 1	1,0	15,0	100	22	12,0	9,0	02205750
MF 16 × 1,25	1,25	14,75	100	22	12,0	9,0	02205760
MF 16 × 1,5	1,5	14,5	100	22	12,0	9,0	02205770
MF 17 × 0,75	0,75	16,25	100	22	12,0	9,0	02205780
MF 17 × 1	1,0	16,0	100	22	12,0	9,0	02205790
MF 17 × 1,5	1,5	15,5	100	22	12,0	9,0	02205800
MF 18 × 0,75	0,75	17,25	110	25	14,0	11,0	02205810
MF 18 × 1	1,0	17,0	110	25	14,0	11,0	02205820
MF 18 × 1,25	1,25	16,75	110	25	14,0	11,0	02205830
MF 18 × 1,5	1,5	16,5	110	25	14,0	11,0	02205860
MF 18 × 2	2,0	16,0	125	34	14,0	11,0	02205870
MF 20 × 0,75	0,75	19,25	125	25	16,0	12,0	02205880
MF 20 × 1	1,0	19,0	125	25	16,0	12,0	02205890
MF 20 × 1,25	1,25	18,75	125	25	16,0	12,0	02205900
MF 20 × 1,5	1,5	18,5	125	25	16,0	12,0	02205950
MF 20 × 2	2,0	18,0	140	34	16,0	12,0	02205960
MF 21 × 1	1,0	20,0	125	25	16,0	12,0	02205970
MF 21 × 1,5	1,5	19,5	125	25	16,0	12,0	02205980
MF 22 × 0,75	0,75	21,25	125	25	18,0	14,5	02205990
MF 22 × 1	1,0	21,0	125	25	18,0	14,5	02224010
MF 22 × 1,25	1,25	20,75	125	25	18,0	14,5	02224020
MF 22 × 1,5	1,5	20,5	125	25	18,0	14,5	02224030
MF 22 × 2	2,0	20,0	140	34	18,0	14,5	02224040
MF 23 × 1	1,0	22,0	125	28	18,0	14,5	02224050
MF 23 × 1,5	1,5	21,5	125	28	18,0	14,5	02224060
MF 24 × 0,75	0,75	23,25	140	28	18,0	14,5	02224070
MF 24 × 1	1,0	23,0	140	28	18,0	14,5	02224080
MF 24 × 1,25	1,25	22,75	140	28	18,0	14,5	02224090
MF 24 × 1,5	1,5	22,5	140	28	18,0	14,5	02224100
MF 24 × 2	2,0	22,0	140	28	18,0	14,5	02224110



МАШИННЫЙ МЕТЧИК DIN 374

МАШИННЫЙ МЕТЧИК



ТЕХНИЧЕСКАЯ ИНФОРМАЦИЯ

Норма	DIN 374	Вид отверстия	глухое < 2×d
Резьба	MF	Направление	правый
Материал	HSSE-G	Класс точности	6h
Форма	Форма C / RSP 15°	Обр. Материал	Сталь

Машинный метчик с проходным хвостовиком, со спиральной канавкой 15 градусов, 2-3 витка резьбы

							Арт.-Нр.
MF 3 × 0,35	0,35	2,65	56	8	2,2	1,9	02213260
MF 4 × 0,5	0,5	3,5	63	8	2,8	2,1	02213270
MF 5 × 0,5	0,5	4,5	70	8	3,5	2,7	02213280
MF 5 × 0,75	0,75	4,25	70	8	3,5	2,7	02213290
MF 6 × 0,5	0,5	5,5	80	12	4,5	3,4	02213320
MF 6 × 0,75	0,75	5,25	80	12	4,5	3,4	02213330
MF 7 × 0,75	0,75	6,25	80	12	5,5	4,3	02213360
MF 8 × 0,5	0,5	7,5	80	12	6,0	4,9	02213380
MF 8 × 0,75	0,75	7,25	80	12	6,0	4,9	02213390
MF 8 × 1	1,0	7,0	90	16	6,0	4,9	02213400
MF 9 × 1	1,0	8,0	90	16	7,0	5,5	02213440
MF 10 × 0,5	0,5	9,5	90	16	7,0	5,5	02213450
MF 10 × 0,75	0,75	9,25	90	16	7,0	5,5	02213460
MF 10 × 1	1,0	9,0	90	16	7,0	5,5	02213470
MF 10 × 1,25	1,25	8,75	100	16	7,0	5,5	02213480
MF 11 × 0,75	0,75	10,25	90	16	8,0	6,2	02213500
MF 11 × 1	1,0	10,0	90	16	8,0	6,2	02213510
MF 11 × 1,25	1,25	9,75	90	16	8,0	6,2	02213520
MF 12 × 0,5	0,5	11,5	100	16	9,0	7,0	02213530
MF 12 × 0,75	0,75	11,25	100	16	9,0	7,0	02213540
MF 12 × 1	1,0	11,0	100	16	9,0	7,0	02213550
MF 12 × 1,25	1,25	10,75	100	16	9,0	7,0	02213560
MF 12 × 1,5	1,5	10,5	100	16	9,0	7,0	02213570
MF 13 × 0,5	0,5	12,5	100	16	11,0	9,0	02213580
MF 13 × 0,75	0,75	12,25	100	16	11,0	9,0	02213590
MF 13 × 1	1,0	12,0	100	16	11,0	9,0	02213600
MF 13 × 1,25	1,25	11,75	100	16	11,0	9,0	02213610
MF 13 × 1,5	1,5	11,5	100	16	11,0	9,0	02213620
MF 14 × 0,5	0,5	13,5	100	16	11,0	9,0	02213630
MF 14 × 0,75	0,75	13,25	100	16	11,0	9,0	02213640
MF 14 × 1	1,0	13,0	100	16	11,0	9,0	02213650
MF 14 × 1,25	1,25	12,75	100	16	11,0	9,0	02213660
MF 14 × 1,5	1,5	12,5	100	16	11,0	9,0	02213670
MF 15 × 0,5	0,5	14,5	100	16	12,0	9,0	02213680
MF 15 × 0,75	0,75	14,25	100	16	12,0	9,0	02213690
MF 15 × 1	1,0	14,0	100	16	12,0	9,0	02213700
MF 15 × 1,25	1,25	13,8	100	16	12,0	9,0	02213710
MF 15 × 1,5	1,5	13,5	100	16	12,0	9,0	02213720
MF 16 × 0,5	0,5	15,5	100	16	12,0	9,0	02213730
MF 16 × 0,75	0,75	15,25	100	16	12,0	9,0	02213740
MF 16 × 1	1,0	15,0	100	16	12,0	9,0	02213750
MF 16 × 1,25	1,25	14,75	100	16	12,0	9,0	02213760
MF 16 × 1,5	1,5	14,5	100	16	12,0	9,0	02213770
MF 17 × 0,75	0,75	16,25	100	16	12,0	9,0	02213780
MF 17 × 1	1,0	16,0	100	16	12,0	9,0	02213790
MF 17 × 1,5	1,5	15,5	100	16	12,0	9,0	02213810
MF 18 × 0,75	0,75	17,25	110	20	14,0	11,0	02213830
MF 18 × 1	1,0	17,0	110	20	14,0	11,0	02213840
MF 18 × 1,25	1,25	16,75	110	20	14,0	11,0	02213850
MF 18 × 1,5	1,5	16,5	110	20	14,0	11,0	02213860
MF 18 × 2	2,0	16,0	125	25	14,0	11,0	02213870
MF 20 × 0,75	0,75	19,25	125	20	16,0	12,0	02213920
MF 20 × 1	1,0	19,0	125	20	16,0	12,0	02213930
MF 20 × 1,25	1,25	18,75	125	20	16,0	12,0	02213940
MF 20 × 1,5	1,5	18,5	125	20	16,0	12,0	02213950
MF 20 × 2	2,0	18,0	140	25	16,0	12,0	02213960
MF 21 × 1	1,0	20,0	125	20	16,0	12,0	02213980
MF 21 × 1,5	1,5	19,5	125	20	16,0	12,0	02214000
MF 22 × 0,75	0,75	21,25	125	20	18,0	14,5	02214020
MF 22 × 1	1,0	21,0	125	20	18,0	14,5	02214030
MF 22 × 1,25	1,25	20,75	125	20	18,0	14,5	02214040
MF 22 × 1,5	1,5	20,5	125	20	18,0	14,5	02214050
MF 22 × 2	2,0	20,0	140	25	18,0	14,5	02214060
MF 23 × 1	1,0	22,0	125	20	18,0	14,5	02214070
MF 23 × 1,5	1,5	21,5	125	20	18,0	14,5	02214080
MF 24 × 0,75	0,75	23,25	140	20	18,0	14,5	02214100
MF 24 × 1	1,0	23,0	140	20	18,0	14,5	02214110
MF 24 × 1,25	1,25	22,75	140	20	18,0	14,5	02214120
MF 24 × 1,5	1,5	22,5	140	20	18,0	14,5	02214130
MF 24 × 2	2,0	22,0	140	20	18,0	14,5	02214140
MF 25 × 1	1,0	24,0	140	20	18,0	14,5	02214150
MF 25 × 1,5	1,5	23,5	140	20	18,0	14,5	02214170
MF 25 × 2	2,0	23,0	140	20	18,0	14,5	02214180
MF 26 × 1	1,0	25,0	140	20	18,0	14,5	02214190
MF 26 × 1,5	1,5	24,5	140	20	18,0	14,5	02214210
MF 26 × 2	2,0	24,0	140	20	18,0	14,5	02214220
MF 27 × 1	1,0	26,0	150	20	20,0	16,0	02214230
MF 27 × 1,5	1,5	25,5	140	20	20,0	16,0	02214240
MF 27 × 2	2,0	25,0	140	20	20,0	16,0	02214250
MF 28 × 1	1,0	27,0	140	20	20,0	16,0	02214260

МАШИННЫЙ МЕТЧИК DIN 374

MF 28 × 1,5	1,5	26,5	140	20	20,0	16,0	02214270
MF 28 × 2	2,0	26,0	140	20	20,0	16,0	02214280
MF 30 × 1	1,0	29,0	150	22	22,0	18,0	02214290
MF 30 × 1,5	1,5	28,5	150	22	22,0	18,0	02214300
MF 30 × 2	2,0	28,0	150	22	22,0	18,0	02214310
MF 30 × 3	3,0	27,0	180	35	22,0	18,0	02214320
MF 32 × 1	1,0	31,0	150	22	22,0	18,0	02214330
MF 32 × 1,5	1,5	30,5	150	22	22,0	18,0	02214340
MF 32 × 2	2,0	30,0	150	22	22,0	18,0	02214350
MF 32 × 3	3,0	29,0	180	35	22,0	18,0	02214360
MF 33 × 1	1,0	32,0	150	25	25,0	20,0	02214370
MF 33 × 1,5	1,5	31,5	160	25	25,0	20,0	02214380
MF 33 × 2	2,0	31,0	160	25	25,0	20,0	02214390
MF 33 × 3	3,0	30,0	180	35	25,0	20,0	02214400
MF 34 × 1	1,0	33,0	170	25	28,0	22,0	02214410
MF 34 × 1,5	1,5	32,5	170	28	28,0	22,0	02214420
MF 34 × 2	2,0	32,0	170	32	28,0	22,0	02214430
MF 34 × 3	3,0	31,0	200	36	28,0	22,0	02214440
MF 35 × 1	1,0	34,0	170	25	28,0	22,0	02214450
MF 35 × 1,5	1,5	33,5	170	25	28,0	22,0	02214460
MF 35 × 2	2,0	33,0	170	25	28,0	22,0	02214470
MF 35 × 3	3,0	32,0	200	45	28,0	22,0	02214480
MF 36 × 1	1,0	35,0	170	25	28,0	22,0	02214490
MF 36 × 1,5	1,5	34,5	170	25	28,0	22,0	02214500
MF 36 × 2	2,0	34,0	170	25	28,0	22,0	02214510
MF 36 × 3	3,0	33,0	200	45	28,0	22,0	02214520
MF 38 × 1	1,0	37,0	170	25	28,0	22,0	02214530
MF 38 × 1,5	1,5	36,5	170	25	28,0	22,0	02214540
MF 38 × 2	2,0	36,0	170	25	28,0	22,0	02214550
MF 38 × 3	3,0	35,0	200	30	28,0	22,0	02214560
MF 39 × 1,5	1,5	37,5	170	25	32,0	24,0	02214570
MF 39 × 2	2,0	37,0	170	25	32,0	24,0	02214580
MF 39 × 3	3,0	36,0	200	30	32,0	24,0	02214590
MF 40 × 1,5	1,5	38,5	170	25	32,0	24,0	02214610
MF 40 × 2	2,0	38,0	170	25	32,0	24,0	02214620
MF 40 × 3	3,0	37,0	200	30	32,0	24,0	02214630
MF 42 × 1,5	1,5	40,5	170	25	32,0	24,0	02214640
MF 42 × 2	2,0	40,0	170	25	32,0	24,0	02214650
MF 42 × 3	3,0	39,0	200	30	32,0	24,0	02214660
MF 42 × 4	4,0	38,0	225	30	32,0	24,0	02214670
MF 45 × 1,5	1,5	43,5	180	27	36,0	29,0	02214690
MF 45 × 2	2,0	43,0	180	27	36,0	29,0	02214700
MF 45 × 3	3,0	42,0	200	30	36,0	29,0	02214710
MF 45 × 4	4,0	41,0	225	30	36,0	29,0	02214720

MF 48 × 1,5	1,5	46,5	190	27	36,0	29,0	02214740
MF 48 × 2	2,0	46,0	190	27	36,0	29,0	02214750
MF 48 × 3	3,0	45,0	225	33	36,0	29,0	02214760
MF 48 × 4	4,0	44,0	225	33	36,0	29,0	02214770
MF 50 × 1,5	1,5	48,5	190	27	36,0	29,0	02214790
MF 50 × 2	2,0	48,0	190	27	36,0	29,0	02214800
MF 50 × 3	3,0	47,0	225	33	36,0	29,0	02214810
MF 50 × 4	4,0	46,0	225	33	36,0	29,0	02214820
MF 52 × 1,5	1,5	50,5	190	27	40,0	32,0	02214840
MF 52 × 2	2,0	50,0	190	27	40,0	32,0	02214850
MF 52 × 3	3,0	49,0	225	33	40,0	32,0	02214860
MF 52 × 4	4,0	48,0	225	33	36,0	29,0	02214870

МАШИННЫЙ МЕТЧИК



ТЕХНИЧЕСКАЯ ИНФОРМАЦИЯ

Норма	DIN 374	Вид отверстия	глухое < 3×d
Резьба	MF	Направление	правый
Материал	HSSE-G	Класс точности	6h
Форма	Форма C / RSP 35°	Обр. Материал	Сталь

Машинный метчик с проходным хвостовиком, со спиральной канавкой 35 градусов, 2-3 витка резьбы

MF 3 × 0,35	0,35	2,65	56	8	2,2	1,9	02226260
MF 4 × 0,5	0,5	3,5	63	8	2,8	2,1	02226270
MF 5 × 0,5	0,5	4,5	70	8	3,5	2,7	02226280
MF 5 × 0,75	0,75	4,25	70	8	3,5	2,7	02226290
MF 6 × 0,5	0,5	5,5	80	12	4,5	3,4	02226320
MF 6 × 0,75	0,75	5,25	80	12	4,5	3,4	02226330
MF 7 × 0,75	0,75	6,25	80	12	5,5	4,3	02226360
MF 8 × 0,5	0,5	7,5	80	12	6,0	4,9	02226380
MF 8 × 0,75	0,75	7,25	80	12	6,0	4,9	02226390
MF 8 × 1	1,0	7,0	90	16	6,0	4,9	02226400
MF 9 × 1	1,0	8,0	90	16	7,0	5,5	02226440
MF 10 × 0,5	0,5	9,5	90	16	7,0	5,5	02226450
MF 10 × 0,75	0,75	9,25	90	16	7,0	5,5	02226460
MF 10 × 1	1,0	9,0	90	16	7,0	5,5	02226470
MF 10 × 1,25	1,25	8,75	100	16	7,0	5,5	02226480
MF 11 × 0,75	0,75	10,25	90	16	8,0	6,2	02226500
MF 11 × 1	1,0	10,0	90	16	8,0	6,2	02226510
MF 11 × 1,25	1,25	9,75	90	16	8,0	6,2	02226520
MF 12 × 0,5	0,5	11,5	100	16	9,0	7,0	02226530
MF 12 × 0,75	0,75	11,25	100	16	9,0	7,0	02226540

МАШИННЫЙ МЕТЧИК DIN 374

							Арт.-Нр.
MF 12 × 1	1,0	11,0	100	16	9,0	7,0	02226550
MF 12 × 1,25	1,25	10,75	100	16	9,0	7,0	02226560
MF 12 × 1,5	1,5	10,5	100	16	9,0	7,0	02226570
MF 13 × 0,5	0,5	12,5	100	16	11,0	9,0	02226580
MF 13 × 0,75	0,75	12,25	100	16	11,0	9,0	02226590
MF 13 × 1	1,0	12,0	100	16	11,0	9,0	02226600
MF 13 × 1,25	1,25	11,75	100	16	11,0	9,0	02226610
MF 13 × 1,5	1,5	11,5	100	16	11,0	9,0	02226620
MF 14 × 0,5	0,5	13,5	100	16	11,0	9,0	02226630
MF 14 × 0,75	0,75	13,25	100	16	11,0	9,0	02226640
MF 14 × 1	1,0	13,0	100	16	11,0	9,0	02226650
MF 14 × 1,25	1,25	12,75	100	16	11,0	9,0	02226660
MF 14 × 1,5	1,5	12,5	100	16	11,0	9,0	02226670
MF 15 × 0,5	0,5	14,5	100	16	12,0	9,0	02226680
MF 15 × 0,75	0,75	14,25	100	16	12,0	9,0	02226690
MF 15 × 1	1,0	14,0	100	16	12,0	9,0	02226700
MF 15 × 1,25	1,25	13,8	100	16	12,0	9,0	02226710
MF 15 × 1,5	1,5	13,5	100	16	12,0	9,0	02226720
MF 16 × 0,5	0,5	15,5	100	16	12,0	9,0	02226730
MF 16 × 0,75	0,75	15,25	100	16	12,0	9,0	02226740
MF 16 × 1	1,0	15,0	100	16	12,0	9,0	02226750
MF 16 × 1,25	1,25	14,75	100	16	12,0	9,0	02226760
MF 16 × 1,5	1,5	14,5	100	16	12,0	9,0	02226770
MF 17 × 0,75	0,75	16,25	100	16	12,0	9,0	02226780
MF 17 × 1	1,0	16,0	100	16	12,0	9,0	02226790
MF 17 × 1,5	1,5	15,5	100	16	12,0	9,0	02226810
MF 18 × 0,75	0,75	17,25	110	20	14,0	11,0	02226830
MF 18 × 1	1,0	17,0	110	20	14,0	11,0	02226840
MF 18 × 1,25	1,25	16,75	110	20	14,0	11,0	02226850
MF 18 × 1,5	1,5	16,5	110	20	14,0	11,0	02226860
MF 18 × 2	2,0	16,0	125	25	14,0	11,0	02226870
MF 20 × 0,75	0,75	19,25	125	20	16,0	12,0	02226920
MF 20 × 1	1,0	19,0	125	20	16,0	12,0	02226930
MF 20 × 1,25	1,25	18,75	125	20	16,0	12,0	02226940
MF 20 × 1,5	1,5	18,5	125	20	16,0	12,0	02226950
MF 20 × 2	2,0	18,0	140	25	16,0	12,0	02226960
MF 21 × 1	1,0	20,0	125	20	16,0	12,0	02226980
MF 21 × 1,5	1,5	19,5	125	20	16,0	12,0	02228000
MF 22 × 0,75	0,75	21,25	125	20	18,0	14,5	02228020
MF 22 × 1	1,0	21,0	125	20	18,0	14,5	02228030
MF 22 × 1,25	1,25	20,75	125	20	18,0	14,5	02228040
MF 22 × 1,5	1,5	20,5	125	20	18,0	14,5	02228050
MF 22 × 2	2,0	20,0	140	25	18,0	14,5	02228060
MF 23 × 1	1,0	22,0	125	20	18,0	14,5	02228070

							Арт.-Нр.
MF 23 × 1,5	1,5	21,5	125	20	18,0	14,5	02228080
MF 24 × 0,75	0,75	23,25	125	20	18,0	14,5	02228100
MF 24 × 1	1,0	23,0	125	20	18,0	14,5	02228110
MF 24 × 1,25	1,25	22,75	125	20	18,0	14,5	02228120
MF 24 × 1,5	1,5	22,5	140	20	18,0	14,5	02228130
MF 24 × 2	2,0	22,0	140	20	18,0	14,5	02228140
MF 25 × 1	1,0	24,0	140	20	18,0	14,5	02228150
MF 25 × 1,5	1,5	23,5	140	20	18,0	14,5	02228170
MF 25 × 2	2,0	23,0	140	20	18,0	14,5	02228180
MF 26 × 1	1,0	25,0	140	20	18,0	14,5	02228190
MF 26 × 1,5	1,5	24,5	140	20	18,0	14,5	02228210
MF 26 × 2	2,0	24,0	140	20	18,0	14,5	02228220
MF 27 × 1	1,0	26,0	150	20	20,0	16,0	02228230
MF 27 × 1,5	1,5	25,5	140	20	20,0	16,0	02228240
MF 27 × 2	2,0	25,0	140	20	20,0	16,0	02228250
MF 28 × 1	1,0	27,0	150	20	20,0	16,0	02228260
MF 28 × 1,5	1,5	26,5	140	20	20,0	16,0	02228270
MF 28 × 2	2,0	26,0	140	20	20,0	16,0	02228280
MF 30 × 1	1,0	29,0	150	22	22,0	18,0	02228290
MF 30 × 1,5	1,5	28,5	150	22	22,0	18,0	02228300
MF 30 × 2	2,0	28,0	150	22	22,0	18,0	02228310
MF 30 × 3	3,0	27,0	160	35	22,0	18,0	02228320
MF 32 × 1	1,0	31,0	150	22	22,0	18,0	02228330
MF 32 × 1,5	1,5	30,5	150	22	22,0	18,0	02228340
MF 32 × 2	2,0	30,0	160	22	22,0	18,0	02228350
MF 32 × 3	3,0	29,0	160	35	22,0	18,0	02228360
MF 33 × 1	1,0	32,0	150	25	25,0	20,0	02228370
MF 33 × 1,5	1,5	31,5	160	25	25,0	20,0	02228380
MF 33 × 2	2,0	31,0	160	25	25,0	20,0	02228390
MF 33 × 3	3,0	30,0	160	35	25,0	20,0	02228400
MF 34 × 1	1,0	33,0	150	25	28,0	22,0	02228410
MF 34 × 1,5	1,5	32,5	170	28	28,0	22,0	02228420
MF 34 × 2	2,0	32,0	160	32	28,0	22,0	02228430
MF 34 × 3	3,0	31,0	160	36	28,0	22,0	02228440
MF 35 × 1	1,0	34,0	150	25	28,0	22,0	02228450
MF 35 × 1,5	1,5	33,5	170	25	28,0	22,0	02228460
MF 35 × 2	2,0	33,0	160	25	28,0	22,0	02228470
MF 35 × 3	3,0	32,0	160	45	28,0	22,0	02228480
MF 36 × 1	1,0	35,0	170	25	28,0	22,0	02228490
MF 36 × 1,5	1,5	34,5	170	25	28,0	22,0	02228500
MF 36 × 2	2,0	34,0	170	25	28,0	22,0	02228510
MF 36 × 3	3,0	33,0	200	45	28,0	22,0	02228520
MF 38 × 1	1,0	37,0	170	25	28,0	22,0	02228530
MF 38 × 1,5	1,5	36,5	170	25	28,0	22,0	02228540

МАШИННЫЙ МЕТЧИК DIN 374

							Арт.-Нр.
MF 38 × 2	2,0	36,0	180	25	28,0	22,0	02228550
MF 38 × 3	3,0	35,0	190	30	28,0	22,0	02228560
MF 39 × 1,5	1,5	37,5	170	25	32,0	24,0	02228570
MF 39 × 2	2,0	37,0	170	25	32,0	24,0	02228580
MF 39 × 3	3,0	36,0	200	30	32,0	24,0	02228590
MF 40 × 1,5	1,5	38,5	170	25	32,0	24,0	02228610
MF 40 × 2	2,0	38,0	170	25	32,0	24,0	02228620
MF 40 × 3	3,0	37,0	200	30	32,0	24,0	02228630
MF 42 × 1,5	1,5	40,5	180	25	32,0	24,0	02228640
MF 42 × 2	2,0	40,0	180	25	32,0	24,0	02228650
MF 42 × 3	3,0	39,0	200	30	32,0	24,0	02228660
MF 42 × 4	4,0	38,0	225	30	32,0	24,0	02228670
MF 45 × 1,5	1,5	43,5	180	27	36,0	29,0	02228690
MF 45 × 2	2,0	43,0	180	27	36,0	29,0	02228700
MF 45 × 3	3,0	42,0	200	30	36,0	29,0	02228710
MF 45 × 4	4,0	41,0	225	30	36,0	29,0	02228720
MF 48 × 1,5	1,5	46,5	190	27	36,0	29,0	02228740
MF 48 × 2	2,0	46,0	190	27	36,0	29,0	02228750
MF 48 × 3	3,0	45,0	225	33	36,0	29,0	02228760
MF 48 × 4	4,0	44,0	225	33	36,0	29,0	02228770
MF 50 × 1,5	1,5	48,5	190	27	36,0	29,0	02228780
MF 50 × 2	2,0	48,0	190	32	36,0	29,0	02228800
MF 50 × 3	3,0	47,0	225	33	36,0	29,0	02228810
MF 50 × 4	4,0	46,0	225	33	36,0	29,0	02228820
MF 52 × 1,5	1,5	50,5	190	27	40,0	32,0	02228840
MF 52 × 2	2,0	50,0	190	27	40,0	32,0	02228850
MF 52 × 3	3,0	49,0	225	33	40,0	32,0	02228860
MF 52 × 4	4,0	48,0	225	33	36,0	29,0	02228870



МАШИННЫЙ МЕТЧИК



ТЕХНИЧЕСКАЯ ИНФОРМАЦИЯ

Норма	DIN 374	Вид отверстия	глухое < 3×d
Резьба	MF	Направление	правый
Материал	HSSE-G / VAP	Класс точности	6h
Форма	Форма C / RSP 35°	Обр. Материал	Сталь

Машинный метчик с проходным хвостовиком, со спиральной канавкой 35 градусов, 2-3 витка резьбы, вапоризированный

							Арт.-Нр.
MF 3 × 0,35	0,35	2,65	56	8	2,2	1,9	02216340
MF 4 × 0,5	0,5	3,5	63	8	2,8	2,1	02216350
MF 5 × 0,5	0,5	4,5	70	8	3,5	2,7	02216360
MF 5 × 0,75	0,75	4,25	70	8	3,5	2,7	02216370
MF 6 × 0,5	0,5	5,5	80	12	4,5	3,4	02216380
MF 6 × 0,75	0,75	5,25	80	12	4,5	3,4	02216390
MF 7 × 0,75	0,75	6,25	80	12	5,5	4,3	02216400
MF 8 × 0,5	0,5	7,5	80	12	6,0	4,9	02216410
MF 8 × 0,75	0,75	7,25	80	12	6,0	4,9	02216420
MF 8 × 1	1,0	7,0	90	16	6,0	4,9	02216430
MF 9 × 1	1,0	8,0	90	16	7,0	5,5	02216440
MF 10 × 0,5	0,5	9,5	90	16	7,0	5,5	02216450
MF 10 × 0,75	0,75	9,25	90	16	7,0	5,5	02216460
MF 10 × 1	1,0	9,0	100	16	7,0	5,5	02216470
MF 10 × 1,25	1,25	8,75	100	16	7,0	5,5	02216480
MF 11 × 0,75	0,75	10,25	90	16	8,0	6,2	02216490
MF 11 × 1	1,0	10,0	90	16	8,0	6,2	02216500
MF 11 × 1,25	1,25	9,75	90	16	8,0	6,2	02216510
MF 12 × 0,5	0,5	11,5	100	16	9,0	7,0	02216520
MF 12 × 0,75	0,75	11,25	100	16	9,0	7,0	02216530
MF 12 × 1	1,0	11,0	100	16	9,0	7,0	02216540
MF 12 × 1,25	1,25	10,75	100	16	9,0	7,0	02216550
MF 12 × 1,5	1,5	10,5	100	16	9,0	7,0	02216570
MF 13 × 0,5	0,5	12,5	100	16	11,0	9,0	02216580
MF 13 × 0,75	0,75	12,25	100	16	11,0	9,0	02216590
MF 13 × 1	1,0	12,0	100	16	11,0	9,0	02216600
MF 13 × 1,25	1,25	11,75	100	16	11,0	9,0	02216610
MF 13 × 1,5	1,5	11,5	100	16	11,0	9,0	02216620
MF 14 × 0,5	0,5	13,5	100	16	11,0	9,0	02216630
MF 14 × 0,75	0,75	13,25	100	16	11,0	9,0	02216640
MF 14 × 1	1,0	13,0	100	16	11,0	9,0	02216650
MF 14 × 1,25	1,25	12,75	100	16	11,0	9,0	02216660
MF 14 × 1,5	1,5	12,5	100	16	11,0	9,0	02216670
MF 15 × 0,5	0,5	14,5	100	16	12,0	9,0	02216680
MF 15 × 0,75	0,75	14,25	100	16	12,0	9,0	02216690
MF 15 × 1	1,0	14,0	100	16	12,0	9,0	02216700

МАШИННЫЙ МЕТЧИК DIN 374

							Арт.-Нр.
MF 15 × 1,25	1,25	13,8	100	16	12,0	9,0	02216710
MF 15 × 1,5	1,5	13,5	100	16	12,0	9,0	02216720
MF 16 × 0,5	0,5	15,5	100	16	12,0	9,0	02216730
MF 16 × 0,75	0,75	15,25	100	16	12,0	9,0	02216740
MF 16 × 1	1,0	15,0	100	16	12,0	9,0	02216750
MF 16 × 1,25	1,25	14,75	100	16	12,0	9,0	02216760
MF 16 × 1,5	1,5	14,5	100	16	12,0	9,0	02216770
MF 17 × 0,75	0,75	16,25	100	16	12,0	9,0	02216780
MF 17 × 1	1,0	16,0	100	16	12,0	9,0	02216790
MF 17 × 1,5	1,5	15,5	100	16	12,0	9,0	02216800
MF 18 × 0,75	0,75	17,25	110	20	14,0	11,0	02216810
MF 18 × 1	1,0	17,0	110	20	14,0	11,0	02216820
MF 18 × 1,25	1,25	16,75	110	20	14,0	11,0	02216830
MF 18 × 1,5	1,5	16,5	110	20	14,0	11,0	02216860
MF 18 × 2	2,0	16,0	125	25	14,0	11,0	02216870
MF 20 × 0,75	0,75	19,25	125	20	16,0	12,0	02216880
MF 20 × 1	1,0	19,0	125	20	16,0	12,0	02216890
MF 20 × 1,25	1,25	18,75	125	20	16,0	12,0	02216900
MF 20 × 1,5	1,5	18,5	125	20	16,0	12,0	02216950
MF 20 × 2	2,0	18,0	140	25	16,0	12,0	02216960
MF 21 × 1	1,0	20,0	125	20	16,0	12,0	02216970
MF 21 × 1,5	1,5	19,5	125	20	16,0	12,0	02216980
MF 22 × 0,75	0,75	21,25	125	20	18,0	14,5	02216990
MF 22 × 1	1,0	21,0	125	20	18,0	14,5	02217000
MF 22 × 1,25	1,25	20,75	125	20	18,0	14,5	02217010
MF 22 × 1,5	1,5	20,5	125	20	18,0	14,5	02217020
MF 22 × 2	2,0	20,0	140	25	18,0	14,5	02217030
MF 23 × 1	1,0	22,0	125	20	18,0	14,5	02217040
MF 23 × 1,5	1,5	21,5	125	20	18,0	14,5	02217050
MF 24 × 0,75	0,75	23,25	125	20	18,0	14,5	02217060
MF 24 × 1	1,0	23,0	125	20	18,0	14,5	02217070
MF 24 × 1,25	1,25	22,75	125	20	18,0	14,5	02217080
MF 24 × 1,5	1,5	22,5	140	20	18,0	14,5	02217090
MF 24 × 2	2,0	22,0	140	20	18,0	14,5	02217100

МАШИННЫЙ МЕТЧИК



ТЕХНИЧЕСКАЯ ИНФОРМАЦИЯ

Норма	DIN 374	Вид отверстия	глухое < 1.1/2×d
Резьба	MF	Направление	правый
Материал	HSSE-G	Класс точности	6h
Форма	Форма C	Обр. Материал	Сталь

Машинный метчик с проходным хвостовиком, 2-3 витка резьбы

							Арт.-Нр.
MF 3 × 0,35	0,35	2,65	56	8	2,2	—	02221200
MF 3,5 × 0,35	0,35	3,15	56	8	2,5	2,1	02221220
MF 4 × 0,35	0,35	3,65	63	10	2,8	2,1	02221230
MF 4 × 0,5	0,5	3,5	63	10	2,8	2,7	02221240
MF 4,5 × 0,5	0,5	4,0	70	12	3,5	2,7	02221260
MF 5 × 0,5	0,5	4,5	70	12	3,5	2,7	02221280
MF 5 × 0,75	0,75	4,25	70	12	3,5	2,7	02221290
MF 6 × 0,5	0,5	5,5	80	14	4,5	3,4	02221320
MF 6 × 0,75	0,75	5,25	80	14	4,5	3,4	02221330
MF 7 × 0,5	0,5	6,5	80	14	5,5	4,3	02221350
MF 7 × 0,75	0,75	6,25	80	14	5,5	4,3	02221360
MF 8 × 0,5	0,5	7,5	80	18	6,0	4,9	02221380
MF 8 × 0,75	0,75	7,25	80	18	6,0	4,9	02221390
MF 8 × 1	1,0	7,0	90	22	6,0	4,9	02221400
MF 8 × 1,5	1,5	6,5	90	22	6,0	4,9	02221410
MF 9 × 0,5	0,5	8,5	90	20	7,0	5,5	02221420
MF 9 × 0,75	0,75	8,25	90	20	7,0	5,5	02221430
MF 9 × 1	1,0	8,0	90	22	7,0	5,5	02221440
MF 10 × 0,5	0,5	9,5	90	20	7,0	5,5	02221450
MF 10 × 0,75	0,75	9,25	90	20	7,0	5,5	02221460
MF 10 × 1	1,0	9,0	90	20	7	5,5	02221470
MF 10 × 1,25	1,25	8,75	100	20	7,0	5,5	02221480
MF 11 × 0,5	0,5	10,5	90	20	8,0	6,2	02221490
MF 11 × 0,75	0,75	10,25	90	20	8,0	6,2	02221500
MF 11 × 1	1,0	10,0	90	20	8,0	6,2	02221510
MF 11 × 1,25	1,25	9,75	90	20	8,0	6,2	02221520
MF 12 × 0,5	0,5	11,5	100	22	9,0	7,0	02221530
MF 12 × 0,75	0,75	11,25	100	22	9,0	7,0	02221540
MF 12 × 1	1,0	11,0	100	22	9,0	7,0	02221550
MF 12 × 1,25	1,25	10,75	100	22	9,0	7,0	02221560
MF 12 × 1,5	1,5	10,5	100	22	9,0	7,0	02221570
MF 13 × 0,5	0,5	12,5	100	22	11,0	9,0	02221580
MF 13 × 0,75	0,75	12,25	100	22	11,0	9,0	02221590
MF 13 × 1	1,0	12,0	100	22	11,0	9,0	02221600
MF 13 × 1,25	1,25	11,75	100	22	11,0	9,0	02221610
MF 13 × 1,5	1,5	11,5	100	22	11,0	9,0	02221620

МАШИННЫЙ МЕТЧИК DIN 374

							Арт.-Нр.
MF 14 × 0,5	0,5	13,5	100	22	11,0	9,0	02221630
MF 14 × 0,75	0,75	13,25	100	22	11,0	9,0	02221640
MF 14 × 1	1,0	13,0	100	22	11,0	9,0	02221650
MF 14 × 1,25	1,25	12,75	100	22	11,0	9,0	02221660
MF 14 × 1,5	1,5	12,5	100	22	11,0	9,0	02221670
MF 15 × 0,5	0,5	14,5	100	22	12,0	9,0	02221680
MF 15 × 0,75	0,75	14,25	100	22	12,0	9,0	02221690
MF 15 × 1	1,0	14,0	100	22	12,0	9,0	02221700
MF 15 × 1,25	1,25	13,8	100	22	12,0	9,0	02221710
MF 15 × 1,5	1,5	13,5	100	22	12,0	9,0	02221720
MF 16 × 0,5	0,5	15,5	100	22	12,0	9,0	02221730
MF 16 × 0,75	0,75	15,25	100	22	12,0	9,0	02221740
MF 16 × 1	1,0	15,0	100	22	12,0	9,0	02221750
MF 16 × 1,25	1,25	14,75	100	22	12,0	9,0	02221760
MF 16 × 1,5	1,5	14,5	100	22	12,0	9,0	02221770
MF 17 × 0,75	0,75	16,25	100	22	12,0	9,0	02221780
MF 17 × 1	1,0	16,0	100	22	12,0	9,0	02221790
MF 17 × 1,5	1,5	15,5	100	22	12,0	9,0	02221810
MF 18 × 0,5	0,5	17,5	110	25	14,0	11,0	02221820
MF 18 × 0,75	0,75	17,25	110	25	14,0	11,0	02221830
MF 18 × 1	1,0	17,0	110	25	14,0	11,0	02221840
MF 18 × 1,25	1,25	16,75	110	25	14,0	11,0	02221850
MF 18 × 1,5	1,5	16,5	110	25	14,0	11,0	02221860
MF 18 × 2	2,0	16,0	125	34	14,0	11,0	02221870
MF 19 × 1	1,0	18,0	125	25	14,0	11,0	02221880
MF 19 × 1,5	1,5	17,5	125	25	14,0	11,0	02221890
MF 20 × 0,5	0,5	19,5	125	25	16,0	12,0	02221910
MF 20 × 0,75	0,75	19,25	125	25	16,0	12,0	02221920
MF 20 × 1	1,0	19,0	125	25	16,0	12,0	02221930
MF 20 × 1,25	1,25	18,75	125	25	16,0	12,0	02221940
MF 20 × 1,5	1,5	18,5	125	25	16,0	12,0	02221950
MF 20 × 2	2,0	18,0	140	34	16,0	12,0	02221960
MF 21 × 1	1,0	20,0	125	25	16,0	12,0	02221980
MF 21 × 1,5	1,5	19,5	125	25	16,0	12,0	02222000
MF 22 × 0,5	0,5	21,5	125	20	18,0	14,5	02222010
MF 22 × 0,75	0,75	21,25	125	25	18,0	14,5	02222020
MF 22 × 1	1,0	21,0	125	25	18,0	14,5	02222030
MF 22 × 1,25	1,25	20,75	125	25	18,0	14,5	02222040
MF 22 × 1,5	1,5	20,5	125	25	18,0	14,5	02222050
MF 22 × 2	2,0	20,0	140	34	18,0	14,5	02222060
MF 23 × 1	1,0	22,0	125	28	18,0	14,5	02222070
MF 23 × 1,5	1,5	21,5	125	28	18,0	14,5	02222080
MF 24 × 0,5	0,5	23,5	125	28	18,0	14,5	02222090
MF 24 × 0,75	0,75	23,25	140	28	18,0	14,5	02222100

							Арт.-Нр.
MF 24 × 1	1,0	23,0	140	28	18,0	14,5	02222110
MF 24 × 1,25	1,25	22,75	140	28	18,0	14,5	02222120
MF 24 × 1,5	1,5	22,5	140	28	18,0	14,5	02222130
MF 24 × 2	2,0	22,0	140	28	18,0	14,5	02222140
MF 25 × 1	1,0	24,0	140	28	18,0	14,5	02222150
MF 25 × 1,5	1,5	23,5	140	28	18,0	14,5	02222170
MF 25 × 2	2,0	23,0	140	28	18,0	14,5	02222180
MF 26 × 1	1,0	25,0	140	28	18,0	14,5	02222190
MF 26 × 1,25	1,25	24,75	140	28	18,0	14,5	02222200
MF 26 × 1,5	1,5	24,5	140	28	18,0	14,5	02222210
MF 26 × 2	2,0	24,0	140	28	18,0	14,5	02222220
MF 27 × 1	1,0	26,0	150	28	20,0	16,0	02222230
MF 27 × 1,5	1,5	25,5	140	28	20,0	16,0	02222240
MF 27 × 2	2,0	25,0	150	28	20,0	16,0	02222250
MF 28 × 1	1,0	27,0	150	28	20,0	16,0	02222260
MF 28 × 1,5	1,5	26,5	150	28	20,0	16,0	02222270
MF 28 × 2	2,0	26,0	140	28	20,0	16,0	02222280
MF 30 × 1	1,0	29,0	150	28	22,0	18,0	02222290
MF 30 × 1,5	1,5	28,5	150	28	22,0	18,0	02222300
MF 30 × 2	2,0	28,0	150	28	22,0	18,0	02222310
MF 30 × 3	3,0	27,0	180	45	22,0	18,0	02222320
MF 32 × 1	1,0	31,0	150	30	22,0	18,0	02222330
MF 32 × 1,5	1,5	30,5	150	30	22,0	18,0	02222340
MF 32 × 2	2,0	30,0	150	30	22,0	18,0	02222350
MF 32 × 3	3,0	29,0	180	50	22,0	18,0	02222360
MF 33 × 1	1,0	32,0	150	30	25,0	20,0	02222370
MF 33 × 1,5	1,5	31,5	160	30	25,0	20,0	02222380
MF 33 × 2	2,0	31,0	160	30	25,0	20,0	02222390
MF 33 × 3	3,0	30,0	180	50	25,0	20,0	02222400
MF 34 × 1	1,0	33,0	170	30	28,0	22,0	02222410
MF 34 × 1,5	1,5	32,5	170	30	28,0	22,0	02222420
MF 34 × 2	2,0	32,0	170	30	28,0	22,0	02222430
MF 34 × 3	3,0	31,0	200	56	28,0	22,0	02222440
MF 35 × 1	1,0	34,0	170	30	28,0	22,0	02222450
MF 35 × 1,5	1,5	33,5	170	30	28,0	22,0	02222460
MF 35 × 2	2,0	33,0	170	30	28,0	22,0	02222470
MF 35 × 3	3,0	32,0	200	56	28,0	22,0	02222480
MF 36 × 1	1,0	35,0	170	30	28,0	22,0	02222490
MF 36 × 1,5	1,5	34,5	170	30	28,0	22,0	02222500
MF 36 × 2	2,0	34,0	170	30	28,0	22,0	02222510
MF 36 × 3	3,0	33,0	200	56	28,0	22,0	02222520
MF 38 × 1	1,0	37,0	170	30	28,0	22,0	02222530
MF 38 × 1,5	1,5	36,5	170	30	28,0	22,0	02222540
MF 38 × 2	2,0	36,0	170	30	28,0	22,0	02222550

МАШИННЫЙ МЕТЧИК DIN 374

							Арт.-Нр.
MF 38 × 3	3,0	35,0	200	56	28,0	22,0	02222560
MF 39 × 1,5	1,5	37,5	170	30	32,0	24,0	02222570
MF 39 × 2	2,0	37,0	170	30	32,0	24,0	02222580
MF 39 × 3	3,0	36,0	200	60	32,0	24,0	02222590
MF 40 × 1	1,0	39,0	170	30	32,0	24,0	02222600
MF 40 × 1,5	1,5	38,5	170	30	32,0	24,0	02222610
MF 40 × 2	2,0	38,0	170	30	32,0	24,0	02222620
MF 40 × 3	3,0	37,0	200	60	32,0	24,0	02222630
MF 42 × 1,5	1,5	40,5	170	30	32,0	24,0	02222640
MF 42 × 2	2,0	40,0	170	30	32,0	24,0	02222650
MF 42 × 3	3,0	39,0	200	60	32,0	24,0	02222660
MF 42 × 4	4,0	38,0	225	60	32,0	24,0	02222670
MF 45 × 1	1,0	44,0	180	32	36,0	29,0	02222680
MF 45 × 1,5	1,5	43,5	180	32	36,0	29,0	02222690
MF 45 × 2	2,0	43,0	180	32	36,0	29,0	02222700
MF 45 × 3	3,0	42,0	200	50	36,0	29,0	02222710
MF 45 × 4	4,0	41,0	225	65	36,0	29,0	02222720
MF 48 × 1	1,0	47,0	190	32	36,0	29,0	02222730
MF 48 × 1,5	1,5	46,5	190	32	36,0	29,0	02222740
MF 48 × 2	2,0	46,0	190	32	36,0	29,0	02222750
MF 48 × 3	3,0	45,0	225	50	36,0	29,0	02222760
MF 48 × 4	4,0	44,0	225	70	36,0	29,0	02222770
MF 50 × 1	1,0	49,0	190	32	36,0	29,0	02222780
MF 50 × 1,5	1,5	48,5	190	32	36,0	29,0	02222790
MF 50 × 2	2,0	48,0	190	32	36,0	29,0	02222800
MF 50 × 3	3,0	47,0	225	50	36,0	29,0	02222810
MF 50 × 4	4,0	46,0	225	70	36,0	29,0	02222820
MF 52 × 1	1,0	51,0	190	32	40,0	32,0	02222830
MF 52 × 1,5	1,5	50,5	190	32	40,0	32,0	02222840
MF 52 × 2	2,0	50,0	190	32	40,0	32,0	02222850
MF 52 × 3	3,0	49,0	225	50	40,0	32,0	02222860
MF 52 × 4	4,0	48,0	225	70	36,0	29,0	02222870

МАШИННЫЙ МЕТЧИК



ТЕХНИЧЕСКАЯ ИНФОРМАЦИЯ

Норма	DIN 374	Вид отверстия	глухое < 1.1/2×d
Резьба	MF	Направление	правый
Материал	HSSE-G / VAP	Класс точности	6h
Форма	Форма C	Обр. Материал	Сталь

Машинный метчик с проходным хвостовиком, 2-3 витка резьбы, вапоризированный

							Арт.-Нр.
MF 3 × 0,35	0,35	2,65	56	8	2,2	—	02217250
MF 3,5 × 0,35	0,35	3,15	56	8	2,5	2,1	02217260
MF 4 × 0,35	0,35	3,65	63	10	2,8	2,1	02217270
MF 4 × 0,5	0,5	3,5	63	10	2,8	2,7	02217280
MF 4,5 × 0,5	0,5	4,0	70	12	3,5	2,7	02217290
MF 5 × 0,5	0,5	4,5	70	12	3,5	2,7	02217300
MF 5 × 0,75	0,75	4,25	70	12	3,5	2,7	02217310
MF 6 × 0,5	0,5	5,5	80	14	4,5	3,4	02217320
MF 6 × 0,75	0,75	5,25	80	14	4,5	3,4	02217330
MF 7 × 0,5	0,5	6,5	80	14	5,5	4,3	02217340
MF 7 × 0,75	0,75	6,25	80	14	5,5	4,3	02217350
MF 8 × 0,5	0,5	7,5	80	18	6,0	4,9	02217360
MF 8 × 0,75	0,75	7,25	80	18	6,0	4,9	02217390
MF 8 × 1	1,0	7,0	90	22	6,0	4,9	02217400
MF 8 × 1,5	1,5	6,5	90	22	6,0	4,9	02217410
MF 9 × 0,5	0,5	8,5	90	20	7,0	5,5	02217420
MF 9 × 0,75	0,75	8,25	90	20	7,0	5,5	02217430
MF 9 × 1	1,0	8,0	90	22	7,0	5,5	02217440
MF 10 × 0,5	0,5	9,5	90	20	7,0	5,5	02217450
MF 10 × 0,75	0,75	9,25	90	20	7,0	5,5	02217460
MF 10 × 1	1,0	9,0	90	20	7	5,5	02217470
MF 10 × 1,25	1,25	8,75	100	20	7,0	5,5	02217480
MF 11 × 0,5	0,5	10,5	90	20	8,0	6,2	02217490
MF 11 × 0,75	0,75	10,25	90	20	8,0	6,2	02217500
MF 11 × 1	1,0	10,0	90	20	8,0	6,2	02217510
MF 11 × 1,25	1,25	9,75	90	20	8,0	6,2	02217520
MF 12 × 0,5	0,5	11,5	100	22	9,0	7,0	02217530
MF 12 × 0,75	0,75	11,25	100	22	9,0	7,0	02217540
MF 12 × 1	1,0	11,0	100	22	9,0	7,0	02217550
MF 12 × 1,25	1,25	10,75	100	22	9,0	7,0	02217560
MF 12 × 1,5	1,5	10,5	100	22	9,0	7,0	02217570
MF 13 × 0,5	0,5	12,5	100	22	11,0	9,0	02217580
MF 13 × 0,75	0,75	12,25	100	22	11,0	9,0	02217590
MF 13 × 1	1,0	12,0	100	22	11,0	9,0	02217600
MF 13 × 1,25	1,25	11,75	100	22	11,0	9,0	02217610
MF 13 × 1,5	1,5	11,5	100	22	11,0	9,0	02217620

МАШИННЫЙ МЕТЧИК DIN 374 / 2184-1

							Арт.-Нр.
MF 14 × 0,5	0,5	13,5	100	22	11,0	9,0	02217630
MF 14 × 0,75	0,75	13,25	100	22	11,0	9,0	02217640
MF 14 × 1	1,0	13,0	100	22	11,0	9,0	02217650
MF 14 × 1,25	1,25	12,75	100	22	11,0	9,0	02217660
MF 14 × 1,5	1,5	12,5	100	22	11,0	9,0	02217670
MF 15 × 0,5	0,5	14,5	100	22	12,0	9,0	02217680
MF 15 × 0,75	0,75	14,25	100	22	12,0	9,0	02217690
MF 15 × 1	1,0	14,0	100	22	12,0	9,0	02217700
MF 15 × 1,25	1,25	13,8	100	22	12,0	9,0	02217710
MF 15 × 1,5	1,5	13,5	100	22	12,0	9,0	02217720
MF 16 × 0,5	0,5	15,5	100	22	12,0	9,0	02217730
MF 16 × 0,75	0,75	15,25	100	22	12,0	9,0	02217740
MF 16 × 1	1,0	15,0	100	22	12,0	9,0	02217750
MF 16 × 1,25	1,25	14,75	100	22	12,0	9,0	02217760
MF 16 × 1,5	1,5	14,5	100	22	12,0	9,0	02217770
MF 17 × 0,75	0,75	16,25	100	22	12,0	9,0	02217780
MF 17 × 1	1,0	16,0	100	22	12,0	9,0	02217790
MF 17 × 1,5	1,5	15,5	100	22	12,0	9,0	02217800
MF 18 × 0,5	0,5	17,5	110	25	14,0	11,0	02217810
MF 18 × 0,75	0,75	17,25	110	25	14,0	11,0	02217820
MF 18 × 1	1,0	17,0	110	25	14,0	11,0	02217830
MF 18 × 1,25	1,25	16,75	110	25	14,0	11,0	02217840
MF 18 × 1,5	1,5	16,5	110	25	14,0	11,0	02217860
MF 18 × 2	2,0	16,0	125	34	14,0	11,0	02217870
MF 19 × 1	1,0	18,0	125	25	14,0	11,0	02217880
MF 19 × 1,5	1,5	17,5	125	25	14,0	11,0	02217890
MF 20 × 0,5	0,5	19,5	125	25	16,0	12,0	02217900
MF 20 × 0,75	0,75	19,25	125	25	16,0	12,0	02217910
MF 20 × 1	1,0	19,0	125	25	16,0	12,0	02217920
MF 20 × 1,25	1,25	18,75	125	25	16,0	12,0	02217930
MF 20 × 1,5	1,5	18,5	125	25	16,0	12,0	02217950
MF 20 × 2	2,0	18,0	140	34	16,0	12,0	02217960
MF 21 × 1	1,0	20,0	125	25	16,0	12,0	02217970
MF 21 × 1,5	1,5	19,5	125	25	16,0	12,0	02217980
MF 22 × 0,5	0,5	21,5	125	20	18,0	14,5	02217990
MF 22 × 0,75	0,75	21,25	125	25	18,0	14,5	02219020
MF 22 × 1	1,0	21,0	125	25	18,0	14,5	02219030
MF 22 × 1,25	1,25	20,75	125	25	18,0	14,5	02219040
MF 22 × 1,5	1,5	20,5	125	25	18,0	14,5	02219050
MF 22 × 2	2,0	20,0	140	34	18,0	14,5	02219060
MF 23 × 1	1,0	22,0	125	28	18,0	14,5	02219070
MF 23 × 1,5	1,5	21,5	125	28	18,0	14,5	02219080
MF 24 × 0,5	0,5	23,5	125	28	18,0	14,5	02219090
MF 24 × 0,75	0,75	23,25	140	28	18,0	14,5	02219100
MF 24 × 1	1,0	23,0	140	28	18,0	14,5	02219110
MF 24 × 1,25	1,25	22,75	140	28	18,0	14,5	02219120
MF 24 × 1,5	1,5	22,5	140	28	18,0	14,5	02219130
MF 24 × 2	2,0	22,0	140	28	18,0	14,5	02219140

МАШИННЫЙ МЕТЧИК



ТЕХНИЧЕСКАЯ ИНФОРМАЦИЯ

Норма	DIN 2184-1	Вид отверстия	сквозное < 1.1/2×d
Резьба	BSW	Направление	правый
Материал	HSSE-G	Класс точности	6h
Форма	Форма B	Обр. Материал	Сталь

Машинный метчик mit ≤ 3/8 с утолщённым хвостовиком, 4–5 Витков резьбы, с прямой канавкой

							Арт.-Нр.
BSW 1/8	40	2,6	56	12	3,5	2,7	01304030
BSW 5/32	32	3,2	63	14	4,5	3,4	01304040
BSW 3/16	24	3,8	70	14	5,5	4,3	01304050
BSW 7/32	24	4,6	80	18	6,0	4,9	01304060
BSW 1/4	20	5,1	80	22	7,0	5,5	01304070
BSW 5/16	18	6,5	90	22	8,0	6,2	01304080
BSW 3/8	16	7,9	100	25	9,0	7,0	01304090
BSW 7/16	14	9,3	100	30	8,0	6,2	01304100
BSW 1/2	12	10,5	110	30	9,0	7,0	01304110
BSW 9/16	12	12,0	110	32	11,0	9,0	01304120
BSW 5/8	11	13,5	110	32	12,0	9,0	01304130
BSW 3/4	10	16,5	125	40	14,0	11,0	01304140
BSW 7/8	9	19,5	140	40	18,0	14,5	01304150
BSW 1	8	22,0	160	50	20,0	16,0	01304160
BSW 1.1/8	7	25,0	180	56	22,0	18,0	01304170
BSW 1.1/4	7	28,0	180	56	25,0	20,0	01304180
BSW 1.3/8	6	30,5	200	63	28,0	22,0	01304190
BSW 1.1/2	6	33,5	200	63	32,0	24,0	01304200
BSW 1.5/8	5	35,5	200	70	32,0	24,0	01304210
BSW 1.3/4	5	39,0	220	70	36,0	29,0	01304220
BSW 1.7/8	4,5	41,5	220	80	36,0	29,0	01304230
BSW 2	4,5	44,5	250	80	40,0	32,0	01304240

МАШИННЫЙ МЕТЧИК DIN 2184-1

МАШИННЫЙ МЕТЧИК



ТЕХНИЧЕСКАЯ ИНФОРМАЦИЯ

Норма	DIN 2184-1	Вид отверстия	глухое < 3×d
Резьба	BSW	Направление	правый
Материал	HSSE-G	Класс точности	6h
Форма	Форма C / RSP 35°	Обр. Материал	Сталь

Машинный метчик mit ≤ 3/8 с утолщённым хвостовиком, со спиральной канавкой 35 градусов, 2-3 витка резьбы

						◇	Арт.-Нр.
BSW 1/8	40	2,6	56	11	3,5	2,7	01315030
BSW 5/32	32	3,2	63	13	4,5	3,4	01315040
BSW 3/16	24	3,8	70	14	5,5	4,3	01315050
BSW 7/32	24	4,6	80	16	6,0	4,9	01315060
BSW 1/4	20	5,1	80	16	7,0	5,5	01315070
BSW 5/16	18	6,5	90	18	8,0	6,2	01315080
BSW 3/8	16	7,9	100	20	9,0	7,0	01315090
BSW 7/16	14	9,3	100	22	8,0	6,2	01315100
BSW 1/2	12	10,5	110	25	9,0	7,0	01315110
BSW 9/16	12	12,0	110	25	11,0	9,0	01315120
BSW 5/8	11	13,5	110	28	12,0	9,0	01315130
BSW 3/4	10	16,5	125	32	14,0	11,0	01315140
BSW 7/8	9	19,5	140	32	18,0	14,5	01315150
BSW 1	8	22,0	160	36	20,0	16,0	01315160
BSW 1.1/8	7	25,0	180	40	22,0	18,0	01315170
BSW 1.1/4	7	28,0	180	40	25,0	20,0	01315180
BSW 1.3/8	6	30,5	200	45	28,0	22,0	01315190
BSW 1.1/2	6	33,5	200	45	32,0	24,0	01315200
BSW 1.5/8	5	35,5	200	56	32,0	24,0	01315210
BSW 1.3/4	5	39,0	220	63	36,0	29,0	01315220
BSW 1.7/8	4,5	41,5	220	63	36,0	29,0	01315230
BSW 2	4,5	44,5	250	70	40,0	32,0	01315240

МАШИННЫЙ МЕТЧИК



ТЕХНИЧЕСКАЯ ИНФОРМАЦИЯ

Норма	DIN 2184-1	Вид отверстия	глухое <1.1/2×d
Резьба	BSW	Направление	правый
Материал	HSSE-G	Класс точности	6h
Форма	Форма C	Обр. Материал	Сталь

Машинный метчик mit ≤ 3/8 с утолщённым хвостовиком, 2-3 витка резьбы, с прямой канавкой

						◇	Арт.-Нр.
BSW 3/32	48	1,9	50	11	2,8	2,1	01321010
BSW 1/8	40	2,6	56	12	3,5	2,7	01321030
BSW 5/32	32	3,2	63	14	4,5	3,4	01321040
BSW 3/16	24	3,8	70	14	5,5	4,3	01321050
BSW 7/32	24	4,6	80	18	6,0	4,9	01321060
BSW 1/4	20	5,1	80	22	7,0	5,5	01321070
BSW 5/16	18	6,5	90	22	8,0	6,2	01321080
BSW 3/8	16	7,9	100	25	9,0	7,0	01321090
BSW 7/16	14	9,3	100	30	8,0	6,2	01321100
BSW 1/2	12	10,5	110	30	9,0	7,0	01321110
BSW 9/16	12	12,0	110	32	11,0	9,0	01321120
BSW 5/8	11	13,5	110	32	12,0	9,0	01321130
BSW 3/4	10	16,5	125	40	14,0	11,0	01321140
BSW 7/8	9	19,5	140	40	18,0	14,5	01321150
BSW 1	8	22,0	160	50	20,0	16,0	01321160
BSW 1.1/8	7	25,0	180	56	22,0	18,0	01321170
BSW 1.1/4	7	28,0	180	56	25,0	20,0	01321180
BSW 1.3/8	6	30,5	200	63	28,0	22,0	01321190
BSW 1.1/2	6	33,5	200	63	32,0	24,0	01321200
BSW 1.5/8	5	35,5	200	70	32,0	24,0	01321210
BSW 1.3/4	5	39,0	220	70	36,0	29,0	01321220
BSW 1.7/8	4,5	41,5	220	80	36,0	29,0	01321230
BSW 2	4,5	44,5	250	80	40,0	32,0	01321240

МАШИННЫЙ МЕТЧИК DIN 5156

МАШИННЫЙ МЕТЧИК



ТЕХНИЧЕСКАЯ ИНФОРМАЦИЯ

Норма	DIN 5156	Вид отверстия	сквозное >1.1/2×d
Резьба	BSP	Направление	правый
Материал	HSSE-G	Класс точности	6h
Форма	Форма B	Обр. Материал	Сталь

Машинный метчик с проходным хвостовиком, 4–5 Витков резьбы, с прямой канавкой, со спиральной подточкой (стружколом)

						◇	Арт.-Нр.
BSP 1/8	28	8,8	100	16	7,0	5,5	02504020
BSP 1/4	19	11,8	100	22	11,0	9,0	02504060
BSP 3/8	19	15,3	100	22	12,0	9,0	02504080
BSP 1/2	14	19,0	125	25	16,0	12,0	02504100
BSP 5/8	14	21,0	125	25	18,0	14,5	02504120
BSP 3/4	14	24,5	140	28	20,0	16,0	02504130
BSP 7/8	14	28,3	150	28	22,0	18,0	02504140
BSP 1	11	30,5	160	32	25,0	20,0	02504150
BSP 1.1/8	11	35,5	170	30	28,0	22,0	02504160
BSP 1.1/4	11	39,5	170	30	32,0	24,0	02504180
BSP 1.3/8	11	42,0	190	32	36,0	29,0	02504190
BSP 1.1/2	11	45,0	190	32	36,0	29,0	02504200
BSP 1.5/8	11	49,6	200	40	36,0	29,0	02504210
BSP 1.3/4	11	51,0	200	40	40,0	32,0	02504220
BSP 2	11	57,0	220	40	45,0	35,0	02504230

МАШИННЫЙ МЕТЧИК



ТЕХНИЧЕСКАЯ ИНФОРМАЦИЯ

Норма	DIN 5156	Вид отверстия	глухое > 3×d
Резьба	BSP	Направление	правый
Материал	HSSE-G	Класс точности	6h
Форма	Форма C / RSP 35°	Обр. Материал	Сталь

Машинный метчик с проходным хвостовиком, со спиральной канавкой 35 градусов, 2-3 витка резьбы

						◇	Арт.-Нр.
BSP 1/8	28	8,8	90	12	7,0	5,5	02516020
BSP 1/4	19	11,8	100	16	11,0	9,0	02516060
BSP 3/8	19	15,3	100	18	12,0	9,0	02516080
BSP 1/2	14	19,0	125	25	16,0	12,0	02516100
BSP 5/8	14	21,0	125	25	18,0	14,5	02516120
BSP 3/4	14	24,5	140	28	20,0	16,0	02516130
BSP 7/8	14	28,3	150	28	22,0	18,0	02516140
BSP 1	11	30,5	160	30	25,0	20,0	02516150
BSP 1.1/8	11	35,5	170	30	28,0	22,0	02516170
BSP 1.1/4	11	39,5	170	30	32,0	24,0	02516180
BSP 1.3/8	11	42,0	190	32	36,0	29,0	02516190
BSP 1.1/2	11	45,0	190	32	36,0	29,0	02516200
BSP 1.5/8	11	49,6	200	40	36,0	29,0	02516210
BSP 1.3/4	11	51,0	200	40	40,0	32,0	02516220
BSP 2	11	57,0	220	40	45,0	35,0	02516230



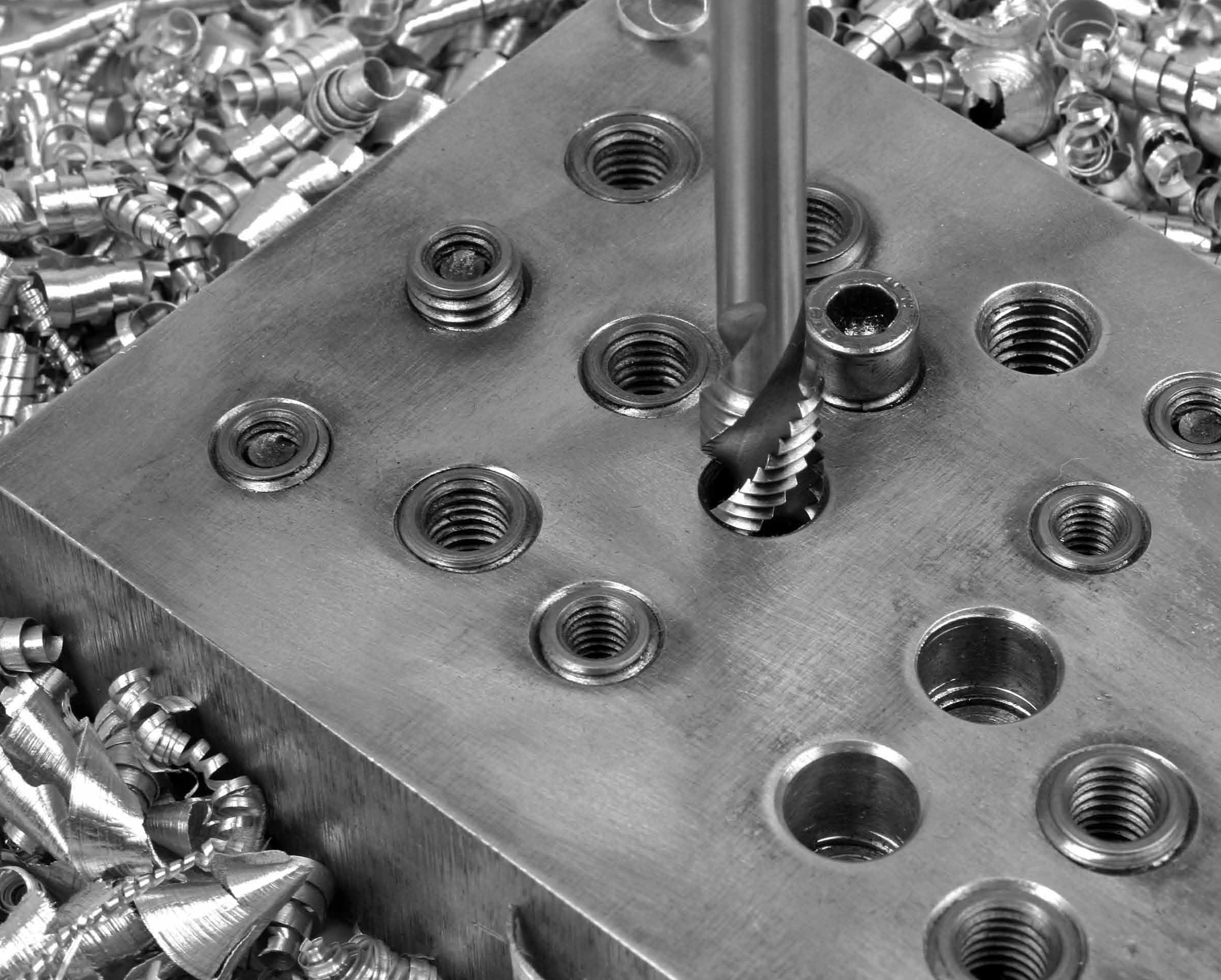

МАШИННЫЙ МЕТЧИК DIN 5156

МАШИННЫЙ МЕТЧИК



ТЕХНИЧЕСКАЯ ИНФОРМАЦИЯ

Норма	DIN 5156	Вид отверстия	глухое > 3×d
Резьба	BSP	Направление	правый
Материал	HSSE-G / VAP	Класс точности	6h
Форма	Форма C / RSP 35°	Обр. Материал	VA-Сталь

Машинный метчик с проходным хвостовиком, со спиральной канавкой 35 градусов, 2-3 витка резьбы, вапоризированный

						◇	Арт.-Нр.
BSP 1/8	28	8,8	90	12	7,0	5,5	02515020
BSP 1/4	19	11,8	100	16	11,0	9,0	02515060
BSP 3/8	19	15,3	100	18	12,0	9,0	02515080
BSP 1/2	14	19,0	125	25	16,0	12,0	02515100
BSP 5/8	14	21,0	125	25	18,0	14,5	02515110
BSP 3/4	14	24,5	140	28	20,0	16,0	02515130
BSP 7/8	14	28,3	150	28	22,0	18,0	02515140
BSP 1	11	30,5	160	30	25,0	20,0	02515150
BSP 1.1/8	11	35,5	170	30	28,0	22,0	02515160
BSP 1.1/4	11	39,5	170	30	32,0	24,0	02515170
BSP 1.3/8	11	42,0	190	32	36,0	29,0	02515180
BSP 1.1/2	11	45,0	190	32	36,0	29,0	02515200
BSP 1.5/8	11	49,6	200	40	36,0	29,0	02515210
BSP 1.3/4	11	51,0	200	40	40,0	32,0	02515220
BSP 2	11	57,0	220	40	45,0	35,0	02515230

МАШИННЫЙ МЕТЧИК



ТЕХНИЧЕСКАЯ ИНФОРМАЦИЯ

Норма	DIN 5156	Вид отверстия	глухое < 1.1/2×d
Резьба	BSP	Направление	правый
Материал	HSSE-G	Класс точности	6h
Форма	Форма C	Обр. Материал	Сталь

Машинный метчик с проходным хвостовиком, с прямой канавкой, 2-3 витка резьбы

						◇	Арт.-Нр.
BSP 1/8	28	8,8	90	20	7,0	5,5	02521020
BSP 1/4	19	11,8	100	22	11,0	9,0	02521060
BSP 3/8	19	15,3	100	22	12,0	9,0	02521080
BSP 1/2	14	19,0	125	25	16,0	12,0	02521100
BSP 5/8	14	21,0	125	25	18,0	14,5	02521120
BSP 3/4	14	24,5	140	28	20,0	16,0	02521130
BSP 7/8	14	28,3	150	28	22,0	18,0	02521140
BSP 1	11	30,5	160	30	25,0	20,0	02521150
BSP 1.1/8	11	35,5	170	30	28,0	22,0	02521170
BSP 1.1/4	11	39,5	170	30	32,0	24,0	02521180
BSP 1.3/8	11	42,0	190	32	36,0	29,0	02521190
BSP 1.1/2	11	45,0	190	32	36,0	29,0	02521200
BSP 1.3/4	11	51,0	200	40	40,0	32,0	02521220
BSP 2	11	57,0	220	40	45,0	35,0	02521230



МАШИННЫЙ МЕТЧИК DIN 5156 / 2184-1

МАШИННЫЙ МЕТЧИК



ТЕХНИЧЕСКАЯ ИНФОРМАЦИЯ

Норма	DIN 5156	Вид отверстия	глухое < 1.1/2×d
Резьба	BSP	Направление	правый
Материал	HSSE-G / VAP	Класс точности	6h
Форма	Форма C	Обр. Материал	VA-Сталь

Машинный метчик с проходным хвостовиком, 2-3 витка резьбы, вапоризированный

							Арт.-Нр.
BSP 1/8	28	8,8	90	20	7,0	5,5	02517020
BSP 1/4	19	11,8	100	22	11,0	9,0	02517060
BSP 3/8	19	15,3	100	22	12,0	9,0	02517080
BSP 1/2	14	19,0	125	25	16,0	12,0	02517100
BSP 5/8	14	21,0	125	25	18,0	14,5	02517120
BSP 3/4	14	24,5	140	28	20,0	16,0	02517130
BSP 7/8	14	28,3	150	28	22,0	18,0	02517140
BSP 1	11	30,5	160	30	25,0	20,0	02517150
BSP 1.1/8	11	35,5	170	30	28,0	22,0	02517170
BSP 1.1/4	11	39,5	170	30	32,0	24,0	02517180
BSP 1.3/8	11	42,0	190	32	36,0	29,0	02517190
BSP 1.1/2	11	45,0	190	32	36,0	29,0	02517200
BSP 1.3/4	11	51,0	200	40	40,0	32,0	02517220
BSP 2	11	57,0	220	40	45,0	35,0	02517230



МАШИННЫЙ МЕТЧИК



ТЕХНИЧЕСКАЯ ИНФОРМАЦИЯ

Норма	DIN 2184-1	Вид отверстия	сквозное <1.1/2×d
Резьба	UNC	Направление	правый
Материал	HSSE-G	Класс точности	6h
Форма	Форма B	Обр. Материал	Сталь

Машинный метчик ≤ 3/8 с утолщённым хвостовиком, 4–5 Витков резьбы, с прямой канавкой, со спиральной подточкой (стружколом)

							Арт.-Нр.
UNC Nr. 2	56	1,8	45	9	2,8	2,1	01604020
UNC Nr. 3	48	2,1	50	9	2,8	2,1	01604030
UNC Nr. 4	40	2,3	56	11	3,5	2,7	01604040
UNC Nr. 5	40	2,6	56	11	3,5	2,7	01604050
UNC Nr. 6	32	2,9	56	12	4,0	3,0	01604060
UNC Nr. 8	32	3,5	63	13	4,5	3,4	01604080
UNC Nr. 10	24	3,9	70	15	6,0	4,9	01604100
UNC Nr. 12	24	4,5	80	16	6,0	4,9	01604120
UNC 1/4	20	5,2	80	17	7,0	5,5	01604130
UNC 5/16	18	6,6	90	22	8	6,2	01604140
UNC 3/8	16	8	100	24	10	8	01604150
UNC 7/16	14	9,4	100	22	8,0	6,2	01604160
UNC 1/2	13	10,8	110	24	9,0	7,0	01604170
UNC 9/16	12	12,3	110	26	11,0	9,0	01604180
UNC 5/8	11	13,5	110	27	12,0	9,0	01604190
UNC 3/4	10	16,5	125	30	14,0	11,0	01604210
UNC 7/8	9	19,5	140	32	18,0	14,5	01604230
UNC 1	8	22,3	160	36	20,0	16,0	01604250
UNC 1.1/8	7	25,0	180	40	22,0	18,0	01604260
UNC 1.1/4	7	28,3	180	40	22,0	18,0	01604270
UNC 1.3/8	6	30,8	200	45	28,0	22,0	01604280
UNC 1.1/2	6	34,0	200	45	32,0	24,0	01604290
UNC 1.5/8	6	37,1	200	56	32,0	24,0	01604300
UNC 1.3/4	5	39,5	220	63	36,0	29,0	01604310
UNC 1.7/8	4,5	42,0	220	63	36,0	29,0	01604320
UNC 2	4,5	45,0	250	70	40,0	32,0	01604330
UNC 2.1/4	4,5	51,5	280	75	45	35	01604340
UNC 2.1/2	4	57,2	315	80	50	39	01604350
UNC 2.3/4	4	63,25	340	80	50	39	01604360
UNC 3	4	69,85	360	85	50	39	01604370

МАШИННЫЙ МЕТЧИК DIN 2184-1

МАШИННЫЙ МЕТЧИК



ТЕХНИЧЕСКАЯ ИНФОРМАЦИЯ

Норма	DIN 2184-1	Вид отверстия	сквозное <1.1/2×d
Резьба	UNC	Направление	правый
Материал	HSSE-G / VAP	Класс точности	6h
Форма	Форма B	Обр. Материал	VA-Сталь

Машинный метчик ≤ 3/8 с утолщённым хвостовиком, 4–5 Витков резьбы, со спиральной подточкой (стружколом), вапоризированный

							Арт.-Нр.
UNC Nr. 2	56	1,8	45	9	2,8	2,1	01605020
UNC Nr. 3	48	2,1	50	9	2,8	2,1	01605030
UNC Nr. 4	40	2,3	56	11	3,5	2,7	01605040
UNC Nr. 5	40	2,6	56	11	3,5	2,7	01605050
UNC Nr. 6	32	2,9	56	12	4,0	3,0	01605060
UNC Nr. 8	32	3,5	63	13	4,5	3,4	01605080
UNC Nr. 10	24	3,9	70	15	6,0	4,9	01605100
UNC Nr. 12	24	4,5	80	16	6,0	4,9	01605120
UNC 1/4	20	5,2	80	17	7,0	5,5	01605130
UNC 5/16	18	6,6	90	22	8	6,2	01605140
UNC 3/8	16	8	100	24	10	8	01605150
UNC 7/16	14	9,4	100	22	8,0	6,2	01605160
UNC 1/2	13	10,8	110	24	9,0	7,0	01605170
UNC 9/16	12	12,3	110	26	11,0	9,0	01605180
UNC 5/8	11	13,5	110	27	12,0	9,0	01605190
UNC 3/4	10	16,5	125	30	14,0	11,0	01605210
UNC 7/8	9	19,5	140	32	18,0	14,5	01605230
UNC 1	8	22,3	160	36	20,0	16,0	01605250
UNC 1.1/8	7	25,0	180	40	22,0	18,0	01605260
UNC 1.1/4	7	28,3	180	40	22,0	18,0	01605270
UNC 1.3/8	6	30,8	200	45	28,0	22,0	01605280
UNC 1.1/2	6	34,0	200	45	32,0	24,0	01605290
UNC 1.5/8	6	37,1	200	56	32,0	24,0	01605300
UNC 1.3/4	5	39,5	220	63	36,0	29,0	01605310
UNC 1.7/8	4,5	42,0	220	63	36,0	29,0	01605320
UNC 2	4,5	45,0	250	70	40,0	32,0	01605330
UNC 2.1/4	4,5	51,5	280	75	45	35	01605340
UNC 2.1/2	4	57,2	315	80	50	39	01605350
UNC 2.3/4	4	63,25	340	80	50	39	01605360
UNC 3	4	69,85	360	85	50	39	01605370

МАШИННЫЙ МЕТЧИК



ТЕХНИЧЕСКАЯ ИНФОРМАЦИЯ

Норма	DIN 2184-1	Вид отверстия	глухое < 3×d
Резьба	UNC	Направление	правый
Материал	HSSE-G	Класс точности	6h
Форма	Форма C / RSP 35°	Обр. Материал	Сталь

Машинный метчик ≤ 3/8 с утолщённым хвостовиком, 2-3 витка резьбы, со спиральной канавкой 35 градусов

							Арт.-Нр.
UNC Nr. 2	56	1,8	45	5	2,8	2,1	01615020
UNC Nr. 3	48	2,1	50	5	2,8	2,1	01615030
UNC Nr. 4	40	2,3	56	5	3,5	2,7	01615040
UNC Nr. 5	40	2,6	56	5	3,5	2,7	01615050
UNC Nr. 6	32	2,9	56	6	4,0	3,0	01615060
UNC Nr. 8	32	3,5	63	7	4,5	3,4	01615080
UNC Nr. 10	24	3,9	70	9	6,0	4,9	01615100
UNC Nr. 12	24	4,5	80	9	6,0	4,9	01615120
UNC 1/4	20	5,2	80	10	7,0	5,5	01615130
UNC 5/16	18	6,6	90	12	8,0	6,2	01615140
UNC 3/8	16	8,0	100	14	9,0	7,0	01615150
UNC 7/16	14	9,4	100	16	8,0	6,2	01615160
UNC 1/2	13	10,8	110	18	9,0	7,0	01615170
UNC 9/16	12	12,3	110	18	11,0	9,0	01615180
UNC 5/8	11	13,5	110	20	12,0	9,0	01615190
UNC 3/4	10	16,5	125	25	14,0	11,0	01615210
UNC 7/8	9	19,5	140	28	18,0	14,5	01615230
UNC 1	8	22,3	160	32	20,0	16,0	01615250
UNC 1.1/8	7	25,0	180	36	22,0	18,0	01615260
UNC 1.1/4	7	28,3	180	36	22,0	18,0	01615270
UNC 1.3/8	6	30,8	200	40	28,0	22,0	01615280
UNC 1.1/2	6	34,0	200	45	32,0	24,0	01615290
UNC 1.5/8	6	37,1	200	45	32,0	24,0	01615300
UNC 1.3/4	5	39,5	220	52	36,0	29,0	01615310
UNC 1.7/8	4,5	42,0	220	52	36,0	29,0	01615320
UNC 2	4,5	45,0	250	60	40,0	32,0	01615330
UNC 2.1/4	4,5	51,5	280	75	45	35	01615340
UNC 2.1/2	4	57,2	315	80	50	39	01615350
UNC 2.3/4	4	63,25	340	80	50	39	01615360
UNC 3	4	69,85	360	85	50	39	01615370

МАШИННЫЙ МЕТЧИК DIN 2184-1

МАШИННЫЙ МЕТЧИК



ТЕХНИЧЕСКАЯ ИНФОРМАЦИЯ

Норма	DIN 2184-1	Вид отверстия	глухое < 3×d
Резьба	UNC	Направление	правый
Материал	HSSE-G / VAP	Класс точности	6h
Форма	Форма C / RSP 35°	Обр. Материал	VA-Сталь

Машинный метчик ≤ 3/8 с утолщённым хвостовиком, 2-3 витка резьбы, со спиральной канавкой 35 градусов, вапоризированный

							Арт.-Нр.
UNC Nr. 2	56	1,8	45	5	2,8	2,1	01616020
UNC Nr. 3	48	2,1	50	5	2,8	2,1	01616030
UNC Nr. 4	40	2,3	56	5	3,5	2,7	01616040
UNC Nr. 5	40	2,6	56	5	3,5	2,7	01616050
UNC Nr. 6	32	2,9	56	6	4,0	3,0	01616060
UNC Nr. 8	32	3,5	63	7	4,5	3,4	01616080
UNC Nr. 10	24	3,9	70	9	6,0	4,9	01616100
UNC Nr. 12	24	4,5	80	9	6,0	4,9	01616120
UNC 1/4	20	5,2	80	10	7,0	5,5	01616130
UNC 5/16	18	6,6	90	12	8,0	6,2	01616140
UNC 3/8	16	8,0	100	14	9,0	7,0	01616150
UNC 7/16	14	9,4	100	16	8,0	6,2	01616160
UNC 1/2	13	10,8	110	18	9,0	7,0	01616170
UNC 9/16	12	12,3	110	18	11,0	9,0	01616180
UNC 5/8	11	13,5	110	20	12,0	9,0	01616190
UNC 3/4	10	16,5	125	25	14,0	11,0	01616210
UNC 7/8	9	19,5	140	28	18,0	14,5	01616230
UNC 1	8	22,3	160	32	20,0	16,0	01616250
UNC 1.1/8	7	25,0	180	36	22,0	18,0	01616260
UNC 1.1/4	7	28,3	180	36	22,0	18,0	01616270
UNC 1.3/8	6	30,8	200	40	28,0	22,0	01616280
UNC 1.1/2	6	34,0	200	45	32,0	24,0	01616290
UNC 1.5/8	6	37,1	200	45	32,0	24,0	01616300
UNC 1.3/4	5	39,5	220	52	36,0	29,0	01616310
UNC 1.7/8	4,5	42,0	220	52	36,0	29,0	01616320
UNC 2	4,5	45,0	250	60	40,0	32,0	01616330
UNC 2.1/4	4,5	51,5	280	75	45	35	01616340
UNC 2.1/2	4	57,2	315	80	50	39	01616350
UNC 2.3/4	4	63,25	340	80	50	39	01616360
UNC 3	4	69,85	360	85	50	39	01616370

МАШИННЫЙ МЕТЧИК



ТЕХНИЧЕСКАЯ ИНФОРМАЦИЯ

Норма	DIN 2184-1	Вид отверстия	глухое <1.1/2×d
Резьба	UNC	Направление	правый
Материал	HSSE-G	Класс точности	6h
Форма	Форма C	Обр. Материал	Сталь

Машинный метчик ≤ 3/8 с утолщённым хвостовиком, 2-3 витка резьбы, с прямой канавкой

							Арт.-Нр.
UNC Nr. 4	40	2,3	56	11	3,,5	2,7	01621040
UNC Nr. 5	40	2,6	56	11	3,5	2,7	01621050
UNC Nr. 6	32	2,9	56	12	4,0	3,0	01621060
UNC Nr. 8	32	3,5	63	13	4,5	3,4	01621080
UNC Nr. 10	24	3,9	70	15	6,0	4,9	01621100
UNC Nr. 12	24	4,5	80	16	6,0	4,9	01621120
UNC 1/4	20	5,2	80	17	7,0	5,5	01621130
UNC 5/16	18	6,6	90	20	8,0	6,2	01621140
UNC 3/8	16	8,0	100	22	9,0	7,0	01621150
UNC 7/16	14	9,4	100	22	8,0	6,2	01621160
UNC 1/2	13	10,8	110	24	9,0	7,0	01621170
UNC 9/16	12	12,3	110	26	11,0	9,0	01621180
UNC 5/8	11	13,5	110	27	12,0	9,0	01621190
UNC 3/4	10	16,5	125	30	14,0	11,0	01621210
UNC 7/8	9	19,5	140	32	18,0	14,5	01621230
UNC 1	8	22,3	160	36	20,0	16,0	01621250
UNC 1.1/8	7	25,0	180	40	22,0	18,0	01621260
UNC 1.1/4	7	28,3	180	40	22,0	18,0	01621270
UNC 1.3/8	6	30,8	200	45	28,0	22,0	01621280
UNC 1.1/2	6	34,0	200	45	32,0	24,0	01621290
UNC 1.5/8	6	37,10	200	56	32,0	24,0	01621300
UNC 1.3/4	5	39,5	220	63	36,0	29,0	01621310
UNC 1.7/8	4,5	42,0	220	63	36,0	29,0	01621320
UNC 2	4,5	45,0	250	70	40,0	32,0	01621330
UNC 2.1/4	4,5	51,5	280	75	45	35	01621340
UNC 2.1/2	4	57,2	315	80	50	39	01621350
UNC 2.3/4	4	63,25	340	80	50	39	01621360
UNC 3	4	69,85	360	85	50	39	01621370

МАШИННЫЙ МЕТЧИК DIN 2184-1

МАШИННЫЙ МЕТЧИК



ТЕХНИЧЕСКАЯ ИНФОРМАЦИЯ

Норма	DIN 2184-1	Вид отверстия	сквозное <1.1/2×d
Резьба	UNF	Направление	правый
Материал	HSSE-G	Класс точности	6h
Форма	Форма B	Обр. Материал	VA-Сталь

Машинный метчик ≤ 3/8 с утолщённым хвостовиком, 4–5 Витков резьбы, с прямой канавкой, со спиральной подточкой (стружколом)

						◇	Арт.-Нр.
UNF Nr. 2	64	1,85	45	9	2,8	2,1	01704020
UNF Nr. 3	56	2,1	50	9	2,8	2,1	01704030
UNF Nr. 4	48	2,4	56	11	3,5	2,7	01704040
UNF Nr. 5	44	2,7	56	11	3,5	2,7	01704050
UNF Nr. 6	40	3,0	56	12	4,0	3,0	01704060
UNF Nr. 8	36	3,5	63	13	4,5	3,4	01704080
UNF Nr. 10	32	4,1	70	15	6,0	4,9	01704100
UNF Nr. 12	28	4,65	80	16	6,0	4,9	01704120
UNF 1/4	28	5,5	80	17	7,0	5,5	01704130
UNF 5/16	24	6,9	90	20	8,0	6,2	01704140
UNF 3/8	24	8,5	100	22	9,0	7,0	01704150
UNF 7/16	20	9,9	100	22	8,0	6,2	01704160
UNF 1/2	20	11,5	100	22	9,0	7,0	01704170
UNF 9/16	18	13,0	100	22	11,0	9,0	01704180
UNF 5/8	18	14,5	100	22	12,0	9,0	01704190
UNF 3/4	16	17,5	110	25	14,0	11,0	01704210
UNF 7/8	14	20,5	125	25	18,0	14,5	01704230
UNF 1	12	23,3	140	28	18,0	14,5	01704250
UNF 1.1/8	12	26,5	150	28	22,0	18,0	01704270
UNF 1.1/4	12	29,5	150	28	22,0	18,0	01704280
UNF 1.3/8	12	32,5	170	30	28,0	22,0	01704290
UNF 1.1/2	12	36,0	170	30	28,0	22,0	01704300

МАШИННЫЙ МЕТЧИК



ТЕХНИЧЕСКАЯ ИНФОРМАЦИЯ

Норма	DIN 2184-1	Вид отверстия	сквозное <1.1/2×d
Резьба	UNF	Направление	правый
Материал	HSSE-G / VAP	Класс точности	6h
Форма	Форма B	Обр. Материал	VA-Сталь

Машинный метчик ≤ 3/8 с утолщённым хвостовиком, 4–5 Витков резьбы, с прямой канавкой, со спиральной подточкой (стружколом), вапоризированный

						◇	Арт.-Нр.
UNF Nr. 2	64	1,85	45	9	2,8	2,1	01705020
UNF Nr. 3	56	2,1	50	9	2,8	2,1	01705030
UNF Nr. 4	48	2,4	56	11	3,5	2,7	01705040
UNF Nr. 5	44	2,7	56	11	3,5	2,7	01705050
UNF Nr. 6	40	3,0	56	12	4,0	3,0	01705060
UNF Nr. 8	36	3,5	63	13	4,5	3,4	01705080
UNF Nr. 10	32	4,1	70	15	6,0	4,9	01705100
UNF Nr. 12	28	4,65	80	16	6,0	4,9	01705120
UNF 1/4	28	5,5	80	17	7,0	5,5	01705130
UNF 5/16	24	6,9	90	20	8,0	6,2	01705140
UNF 3/8	24	8,5	100	22	9,0	7,0	01705150
UNF 7/16	20	9,9	100	22	8,0	6,2	01705160
UNF 1/2	20	11,5	100	22	9,0	7,0	01705170
UNF 9/16	18	13,0	100	22	11,0	9,0	01705180
UNF 5/8	18	14,5	100	22	12,0	9,0	01705190
UNF 3/4	16	17,5	110	25	14,0	11,0	01705210
UNF 7/8	14	20,5	125	25	18,0	14,5	01705230
UNF 1	12	23,3	140	28	18,0	14,5	01705250
UNF 1.1/8	12	26,5	150	28	22,0	18,0	01705270
UNF 1.1/4	12	29,5	150	28	22,0	18,0	01705280
UNF 1.3/8	12	32,5	170	30	28,0	22,0	01705290
UNF 1.1/2	12	36,0	170	30	28,0	22,0	01705300



МАШИННЫЙ МЕТЧИК DIN 2184-1

МАШИННЫЙ МЕТЧИК



ТЕХНИЧЕСКАЯ ИНФОРМАЦИЯ

Норма	DIN 2184-1	Вид отверстия	глухое < 3×d
Резьба	UNF	Направление	правый
Материал	HSSE-G	Класс точности	6h
Форма	Форма C / RSP 35°	Обр. Материал	Сталь

Машинный метчик ≤ 3/8 с утолщённым хвостовиком, 2-3 витка резьбы, со спиральной канавкой 35 градусов

						◇	Арт.-Нр.
UNF Nr. 2	64	1,85	45	5	2,8	2,1	01715020
UNF Nr. 3	56	2,1	50	5	2,8	2,1	01715030
UNF Nr. 4	48	2,4	56	5	3,5	2,4	01715040
UNF Nr. 5	44	2,7	56	5	3,5	2,7	01715050
UNF Nr. 6	40	3,0	56	6	4,0	3,0	01715060
UNF Nr. 8	36	3,5	63	8	4,5	3,4	01715080
UNF Nr. 10	32	4,1	70	8	6,0	4,9	01715100
UNF Nr. 12	28	4,65	80	9	6,0	4,9	01715120
UNF 1/4	28	5,5	80	10	7,0	5,5	01715130
UNF 5/16	24	6,9	90	12	8,0	6,2	01715140
UNF 3/8	24	8,5	100	12	9,0	7,0	01715150
UNF 7/16	20	9,9	100	22	8,0	6,2	01715160
UNF 1/2	20	11,5	100	22	9,0	7,0	01715170
UNF 9/16	18	13,0	100	22	11,0	9,0	01715180
UNF 5/8	18	14,5	100	22	12,0	9,0	01715190
UNF 3/4	16	17,5	110	25	14,0	11,0	01715210
UNF 7/8	14	20,5	125	25	18,0	14,5	01715230
UNF 1	12	23,3	140	28	18,0	14,5	01715250
UNF 1.1/8	12	26,5	150	28	22,0	18,0	01715270
UNF 1.1/4	12	29,5	150	28	22,0	18,0	01715280
UNF 1.3/8	12	32,5	170	30	28,0	22,0	01715290
UNF 1.1/2	12	36,0	170	30	28,0	22,0	01715300

МАШИННЫЙ МЕТЧИК



ТЕХНИЧЕСКАЯ ИНФОРМАЦИЯ

Норма	DIN 2184-1	Вид отверстия	глухое < 3×d
Резьба	UNF	Направление	правый
Материал	HSSE-G / VAP	Класс точности	6h
Форма	Форма C / RSP 35°	Обр. Материал	VA-Сталь

Машинный метчик ≤ 3/8 с утолщённым хвостовиком, 2-3 витка резьбы, со спиральной канавкой 35 градусов, вапоризированный

						◇	Арт.-Нр.
UNF Nr. 2	64	1,85	45	5	2,8	2,1	01716020
UNF Nr. 3	56	2,1	50	5	2,8	2,1	01716030
UNF Nr. 4	48	2,4	56	5	3,5	2,4	01716040
UNF Nr. 5	44	2,7	56	5	3,5	2,7	01716050
UNF Nr. 6	40	3,0	56	6	4,0	3,0	01716060
UNF Nr. 8	36	3,5	63	8	4,5	3,4	01716080
UNF Nr. 10	32	4,1	70	8	6,0	4,9	01716100
UNF Nr. 12	28	4,65	80	9	6,0	4,9	01716120
UNF 1/4	28	5,5	80	10	7,0	5,5	01716130
UNF 5/16	24	6,9	90	12	8,0	6,2	01716140
UNF 3/8	24	8,5	100	12	9,0	7,0	01716150
UNF 7/16	20	9,9	100	22	8,0	6,2	01716160
UNF 1/2	20	11,5	100	22	9,0	7,0	01716170
UNF 9/16	18	13,0	100	22	11,0	9,0	01716180
UNF 5/8	18	14,5	100	22	12,0	9,0	01716190
UNF 3/4	16	17,5	110	25	14,0	11,0	01716210
UNF 7/8	14	20,5	125	25	18,0	14,5	01716230
UNF 1	12	23,3	140	28	18,0	14,5	01716250
UNF 1.1/8	12	26,5	150	28	22,0	18,0	01716270
UNF 1.1/4	12	29,5	150	28	22,0	18,0	01716280
UNF 1.3/8	12	32,5	170	30	28,0	22,0	01716290
UNF 1.1/2	12	36,0	170	30	28,0	22,0	01716300





МАШИННЫЙ МЕТЧИК DIN 2184-1

МАШИННЫЙ МЕТЧИК



ТЕХНИЧЕСКАЯ ИНФОРМАЦИЯ

Норма	DIN 2184-1	Вид отверстия	глухое < 1.1/2×d
Резьба	UNF	Направление	правый
Материал	HSSE-G	Класс точности	6h
Форма	Форма C	Обр. Материал	Сталь

Машинный метчик ≤ 3/8 с утолщённым хвостовиком, 2-3 витка резьбы, с прямой канавкой

						◇	Арт.-Нр.
UNF Nr. 4	48	2,4	56	11	3,5	2,7	01721040
UNF Nr. 5	44	2,7	56	11	3,5	2,7	01721050
UNF Nr. 6	40	3,0	56	12	4,0	3,0	01721060
UNF Nr. 8	36	3,5	63	13	4,5	3,4	01721080
UNF Nr. 10	32	4,10	70	15	6,0	4,9	01721100
UNF Nr. 12	28	4,65	80	16	6,0	4,9	01721120
UNF 1/4	28	5,5	80	17	7,0	5,5	01721130
UNF 5/16	24	6,9	90	20	8,0	6,2	01721140
UNF 3/8	24	8,5	100	22	9,0	7,0	01721150
UNF 7/16	20	9,9	100	22	8,0	6,2	01721160
UNF 1/2	20	11,5	100	22	9,0	7,0	01721170
UNF 9/16	18	13,0	100	22	11,0	9,0	01721180
UNF 5/8	18	14,5	100	22	12,0	9,0	01721190
UNF 3/4	16	17,5	110	25	14,0	11,0	01721210
UNF 7/8	14	20,5	125	25	18,0	14,5	01721230
UNF 1	12	23,3	140	28	18,0	14,5	01721250
UNF 1.1/8	12	26,5	150	28	22,0	18,0	01721270
UNF 1.1/4	12	29,5	150	28	22,0	18,0	01721280
UNF 1.3/8	12	32,5	170	30	28,0	22,0	01721290
UNF 1.1/2	12	36,0	170	30	28,0	22,0	01721300

МАШИННЫЙ МЕТЧИК



ТЕХНИЧЕСКАЯ ИНФОРМАЦИЯ

Норма	DIN 2184-1	Вид отверстия	сквозное < 1.1/2×d
Резьба	UNEF	Направление	правый
Материал	HSSE-G	Класс точности	6h
Форма	Форма B	Обр. Материал	Сталь

Машинный метчик ≤ 3/8 с утолщённым хвостовиком, 4–5 Витков резьбы, с прямой канавкой, со спиральной подточкой (стружколом)

						◇	Арт.-Нр.
UNEF Nr. 12	32	4,8	80	16	6,0	4,9	01722120
UNEF 1/4	32	5,7	80	17	7,0	5,5	01722130
UNEF 5/16	32	7,25	90	20	8,0	6,2	01722140
UNEF 3/8	32	8,85	100	22	9,0	7,0	01722150
UNEF 7/16	28	10,35	100	22	8,0	6,2	01722160
UNEF 1/2	28	11,8	100	22	9,0	7,0	01722170
UNEF 9/16	24	13,4	100	22	11,0	9,0	01722180
UNEF 5/8	24	15	100	22	12,0	9,0	01722190
UNEF 3/4	20	18	110	25	14,0	11,0	01722210
UNEF 7/8	20	21,15	125	25	18,0	14,5	01722230
UNEF 1	20	24,3	140	28	18,0	14,5	01722250
UNEF 1.1/8	18	27,35	150	28	22,0	18,0	01722270
UNEF 1.1/4	18	30,55	150	28	22,0	18,0	01722280
UNEF 1.3/8	18	33,7	170	30	28,0	22,0	01722290
UNEF 1.1/2	18	36,9	170	30	28,0	22,0	01722300



МАШИННЫЙ МЕТЧИК DIN 2184-1

МАШИННЫЙ МЕТЧИК



ТЕХНИЧЕСКАЯ ИНФОРМАЦИЯ

Норма	DIN 2184-1	Вид отверстия	глухое < 3×d
Резьба	UNEF	Направление	правый
Материал	HSSE-G	Класс точности	6h
Форма	Форма C / RSP 35°	Обр. Материал	Сталь

Машинный метчик ≤ 3/8 с утолщённым хвостовиком, 2-3 витка резьбы, со спиральной канавкой 35 градусов

						◇	Арт.-Нр.
UNEF Nr. 12	32	4,8	80	9	6,0	4,9	01723120
UNEF 1/4	32	5,7	80	10	7,0	5,5	01723130
UNEF 5/16	32	7,25	90	12	8,0	6,2	01723140
UNEF 3/8	32	8,85	100	12	9,0	7,0	01723150
UNEF 7/16	28	10,35	100	22	8,0	6,2	01723160
UNEF 1/2	28	11,8	100	22	9,0	7,0	01723170
UNEF 9/16	24	13,4	100	22	11,0	9,0	01723180
UNEF 5/8	24	15	100	22	12,0	9,0	01723190
UNEF 3/4	20	18	110	25	14,0	11,0	01723210
UNEF 7/8	20	21,15	125	25	18,0	14,5	01723230
UNEF 1	20	24,3	140	28	18,0	14,5	01723250
UNEF 1.1/8	18	27,35	150	28	22,0	18,0	01723270
UNEF 1.1/4	18	30,55	150	28	22,0	18,0	01723280
UNEF 1.3/8	18	33,7	170	30	28,0	22,0	01723290
UNEF 1.1/2	18	36,9	170	30	28,0	22,0	01723300

МАШИННЫЙ МЕТЧИК



ТЕХНИЧЕСКАЯ ИНФОРМАЦИЯ

Норма	DIN 2184-1	Вид отверстия	сквозное < 1.1/2×d
Резьба	UN / UNS	Направление	правый
Материал	HSSE-G	Класс точности	2b
Форма	Форма B	Обр. Материал	Сталь

Машинный метчик Überlaufschaft, 4–5 Витков резьбы, с прямой канавкой

						◇	Арт.-Нр.
UN 1.1/8	8	25,4	180	50	22,0	18,0	02804110
UN 1.1/4	8	28,6	180	50	25,0	20,0	02804130
UN 1.3/8	8	31,75	180	50	28,0	22,0	02804150
UN 1.1/2	8	34,9	180	50	32,0	24,0	02804160
UN 1.5/8	12	39,2	200	55	32,0	24,0	02804170
UN 1.5/8	8	38,1	200	55	32,0	24,0	02804180
UN 1.3/4	12	42,4	200	55	36,0	29,0	02804190
UN 1.3/4	8	41,3	200	55	36,0	29,0	02804200
UN 1.7/8	12	45,5	220	60	36,0	29,0	02804210
UN 1.7/8	8	44,5	220	60	36,0	29,0	02804220
UN 2	12	48,7	220	60	40,0	32,0	02804230
UN 2	8	47,7	220	60	40,0	32,0	02804240



МАШИННЫЙ МЕТЧИК DIN 2184-1

МАШИННЫЙ МЕТЧИК



ТЕХНИЧЕСКАЯ ИНФОРМАЦИЯ

Норма	DIN 2184-1	Вид отверстия	глухое < 3×d
Резьба	UN / UNS	Направление	правый
Материал	HSSE-G	Класс точности	2b
Форма	Форма C / RSP 35°	Обр. Материал	Сталь

Машинный метчик с проходным хвостовиком, 2-3 витка резьбы, со спиральной канавкой 35 градусов

							Арт.-Нр.
UN 1.1/8	8	25,4	180	50	22,0	18,0	02815110
UN 1.1/4	8	28,6	180	50	25,0	20,0	02815130
UN 1.3/8	8	31,75	180	50	28,0	22,0	02815150
UN 1.1/2	8	34,9	180	50	32,0	24,0	02815160
UN 1.5/8	12	39,2	200	55	32,0	24,0	02815170
UN 1.5/8	8	38,1	200	55	32,0	24,0	02815180
UN 1.3/4	12	42,4	200	55	36,0	29,0	02815190
UN 1.3/4	8	41,3	200	55	36,0	29,0	02815200
UN 1.7/8	12	45,5	220	60	36,0	29,0	02815210
UN 1.7/8	8	44,5	220	60	36,0	29,0	02815220
UN 2	12	48,7	220	60	40,0	32,0	02815230
UN 2	8	47,7	220	60	40,0	32,0	02815240



МАШИННЫЙ МЕТЧИК



ТЕХНИЧЕСКАЯ ИНФОРМАЦИЯ

Норма	DIN 2184-1	Вид отверстия	глухое < 1.1/2×d
Резьба	UN / UNS	Направление	правый
Материал	HSSE-G	Класс точности	2b
Форма	Форма C	Обр. Материал	Сталь

Машинный метчик Überlaufschaft, 2-3 витка резьбы

							Арт.-Нр.
UNS 1/4	40	5,7	80	17	7,0	5,5	02821010
UNS 1/4	36	5,65	80	17	7,0	5,5	02821020
UNS 1/4	24	5,3	80	17	7,0	5,5	02821030
UNS 7/16	24	10,1	100	22	8,0	6,2	02821040
UNS 1/2	24	11,65	100	22	9,0	7,0	02821050
UN 9/16	20	13,0	100	22	11,0	9,0	02821060
UN 11/16	20	16,2	110	25	14,0	11,0	02821070
UN 11/16	16	15,9	110	25	14,0	11,0	02821080
UNS 1	14	23,6	150	32	20,0	16,0	02821090
UN 1.1/16	12	24,9	150	32	20,0	16,0	02821100
UN 1.1/8	8	25,4	180	50	22,0	18,0	02821110
UN 1.3/16	12	28,10	180	50	22,0	18,0	02821120
UN 1.1/4	8	28,6	180	50	25,0	20,0	02821130
UN 1.5/16	12	31,3	180	50	25,0	20,0	02821140
UN 1.3/8	8	31,75	180	50	28,0	22,0	02821150
UN 1.1/2	8	34,9	180	50	32,0	24,0	02821160
UN 1.5/8	12	39,2	200	55	32,0	24,0	02821170
UN 1.5/8	8	38,1	200	55	32,0	24,0	02821180
UN 1.3/4	12	42,4	200	55	36,0	29,0	02821190
UN 1.3/4	8	41,3	200	55	36,0	29,0	02821200
UN 1.7/8	12	45,5	220	60	36,0	29,0	02821210
UN 1.7/8	8	44,5	220	60	36,0	29,0	02821220
UN 2	12	48,7	220	60	40,0	32,0	02821230
UN 2	8	47,7	220	60	40,0	32,0	02821240
UN 2.1/4	8	54,0	260	65	45,0	35,0	02821250
UN 2.1/2	8	60,3	260	65	50,0	39,0	02821260
UN 2.3/4	8	66,7	260	65	56,0	44,0	02821270
UN 3	8	73,0	260	65	56,0	44,0	02821280

МАШИННЫЙ МЕТЧИК DIN 2184-1 / 374 / 371



МАШИННЫЙ МЕТЧИК



ТЕХНИЧЕСКАЯ ИНФОРМАЦИЯ

Норма	DIN 2184-1	Вид отверстия	Сквозное / глухое
Резьба	Pg	Направление	правый
Материал	HSSE-G	Класс точности	6h
Форма	Форма C	Обр. Материал	Сталь

Машинный метчик с проходным хвостовиком, 2-3 витка резьбы, с прямой канавкой, für Сталь-PanzerrohrРезьба

							Арт.-Нр.
Pg 7	20	11,4	100	22	9,0	7,0	02901010
Pg 9	18	14,0	100	22	12,0	9,0	02901020
Pg 11	18	17,3	110	25	14,0	11,0	02901030
Pg 13,5	18	19,0	125	25	16,0	12,0	02901040
Pg 16	18	21,3	125	25	18,0	14,5	02901050
Pg 21	16	27,0	150	28	22,0	18,0	02901060
Pg 29	16	35,5	170	30	28,0	22,0	02901070
Pg 36	16	45,5	190	32	36,0	29,0	02901080
Pg 42	16	52,5	190	32	40,0	32,0	02901090
Pg 48	16	58,0	220	40	45,0	32,0	02901100

МАШИННЫЙ МЕТЧИК



ТЕХНИЧЕСКАЯ ИНФОРМАЦИЯ

Норма	DIN 374	Вид отверстия	Сквозное / глухое
Резьба	Rd	Направление	правый
Материал	HSSE-G	Класс точности	7h
Форма	Форма C	Обр. Материал	Сталь

Машинный метчик с проходным хвостовиком, 2-3 витка резьбы, с прямой канавкой, RundРезьба DIN 405

							Арт.-Нр.
Rd 8	10	5,7	90	26	6	4,9	02951010
Rd 9	10	6,7	90	26	9,0	5,5	02951020
Rd 10	10	7,7	100	26	7	5,5	02951030
Rd 12	10	9,7	110	26	9	7	02951040
Rd 14	8	11,2	110	32	11	9	02951050
Rd 16	8	13,2	110	32	12	9,0	02951060
Rd 18	8	15,2	125	34	14	11	02951070
Rd 20	8	17,2	140	34	16	12	02951080
Rd 22	8	19,2	140	34	18	14,5	02951090
Rd 24	8	21,2	160	38	18,0	14,5	02951100
Rd 26	8	23,2	160	38	18	14,5	02951110
Rd 28	8	25,2	160	38	20	16	02951120
Rd 30	8	27,2	180	45	22,0	18	02951130
Rd 32	8	29,2	180	45	25,0	20,0	02951140
Rd 34	8	31,2	200	56	28,0	22,0	02951150
Rd 36	8	33,2	200	56	28,0	22,0	02951160

МАШИННЫЙ МЕТЧИК LH



ТЕХНИЧЕСКАЯ ИНФОРМАЦИЯ

Норма	DIN 371 (DIN 2184-1)	Вид отверстия	сквозное <1.1/2×d
Резьба	M	Направление	левый
Материал	HSSE-G	Класс точности	6h
Форма	Форма B	Обр. Материал	Сталь

Машинный метчик с утолщённым хвостовиком, 4–5 Витков резьбы, со спиральной подточкой (стружколом)

							Арт.-Нр.
M 3	0,5	2,5	56	11	3,5	2,7	02107130
M 4	0,7	3,3	63	13	4,5	3,4	02107150
M 5	0,8	4,2	70	16	6,0	4,9	02107170
M 6	1,0	5,0	80	19	6,0	4,9	02107190
M 8	1,25	6,8	90	22	8,0	6,2	02107210
M 10	1,5	8,5	100	24	10,0	8,0	02107230

МАШИННЫЙ МЕТЧИК DIN 376 / 371

МАШИННЫЙ МЕТЧИК LH



ТЕХНИЧЕСКАЯ ИНФОРМАЦИЯ

Норма	DIN 376 (DIN 2184-1)	Вид отверстия	сквозное < 1.1/2×d
Резьба	M	Направление	левый
Материал	HSSE-G	Класс точности	6h
Форма	Форма B	Обр. Материал	Сталь

Машинный метчик с проходным хвостовиком, 4–5 Витков резьбы, со спиральной подточкой (стружколом)

							Арт.-Нр.
M 3	0,5	2,5	56	11	2,2	—	02108130
M 4	0,7	3,3	63	13	2,8	2,1	02108150
M 5	0,8	4,2	70	16	3,5	2,7	02108170
M 6	1,0	5,0	80	19	4,5	3,4	02108190
M 8	1,25	6,8	90	22	6,0	4,9	02108210
M 10	1,5	8,5	100	24	7,0	5,5	02108230
M 12	1,75	10,2	110	28	9,0	7,0	02108250
M 14	2,0	12,0	110	30	11,0	9,0	02108260
M 16	2,0	14,0	110	32	12,0	9,0	02108270
M 18	2,5	15,5	125	34	14,0	11,0	02108280
M 20	2,5	17,5	140	34	16,0	12,0	02108290
M 22	2,5	19,5	140	34	18,0	14,5	02108300
M 24	3,0	21,0	160	38	18,0	14,5	02108310
M 27	3,0	24,0	160	38	20,0	16,0	02108320
M 30	3,5	26,5	180	45	22,0	18,0	02108330
M 33	3,5	29,5	180	50	25,0	20,0	02108340
M 36	4,0	32,0	200	56	28,0	22,0	02108350
M 39	4,0	35,0	200	60	32,0	24,0	02108360
M 42	4,5	37,5	200	60	32,0	24,0	02108370
M 45	4,5	40,5	220	65	36,0	29,0	02108380
M 48	5,0	43,0	250	70	36,0	29,0	02108390
M 52	5,0	47,0	250	70	40,0	32,0	02108400



МАШИННЫЙ МЕТЧИК LH



ТЕХНИЧЕСКАЯ ИНФОРМАЦИЯ

Норма	DIN 371 (DIN 2184-1)	Вид отверстия	Сквозное / глухое
Резьба	M	Направление	левый
Материал	HSSE-G	Класс точности	6h
Форма	Форма C	Обр. Материал	Сталь

Машинный метчик с утолщённым хвостовиком, 2-3 витка резьбы, с прямой канавкой

							Арт.-Нр.
M 3	0,5	2,5	56	11	3,5	2,7	01028130
M 4	0,7	3,3	63	13	4,5	3,4	01028150
M 5	0,8	4,2	70	16	6,0	4,9	01028170
M 6	1,0	5,0	80	19	6,0	4,9	01028190
M 8	1,25	6,8	90	22	8,0	6,2	01028210
M 10	1,5	8,5	100	24	10,0	8,0	01028230

МАШИННЫЙ МЕТЧИК LH



ТЕХНИЧЕСКАЯ ИНФОРМАЦИЯ

Норма	DIN 376 (DIN 2184-1)	Вид отверстия	Сквозное / глухое
Резьба	M	Направление	левый
Материал	HSSE-G	Класс точности	6h
Форма	Форма C	Обр. Материал	Сталь

Машинный метчик с проходным хвостовиком, 2-3 витка резьбы, с прямой канавкой

							Арт.-Нр.
M 3	0,5	2,5	56	11	2,2	—	02028130
M 4	0,7	3,3	63	13	2,8	2,1	02028150
M 5	0,8	4,2	70	16	3,5	2,7	02028170
M 6	1,0	5,0	80	19	4,5	3,4	02028190
M 8	1,25	6,8	90	22	6,0	4,9	02028210
M 10	1,5	8,5	100	24	7,0	5,5	02028230
M 12	1,75	10,2	110	28	9,0	7,0	02028250
M 14	2,0	12,0	110	30	11,0	9,0	02028260
M 16	2,0	14,0	110	32	12,0	9,0	02028270
M 18	2,5	15,5	125	34	14,0	11,0	02028280
M 20	2,5	17,5	140	34	16,0	12,0	02028290
M 22	2,5	19,5	140	34	18,0	14,5	02028300
M 24	3,0	21,0	160	38	18,0	14,5	02028310
M 27	3,0	24,0	160	38	20,0	16,0	02028320
M 30	3,5	26,5	180	45	22,0	18,0	02028330
M 33	3,5	29,5	180	50	25,0	20,0	02028340

МАШИННЫЙ МЕТЧИК DIN 376 / 374

							Арт.-Нр.
M 36	4,0	32,0	200	56	28,0	22,0	02028350
M 39	4,0	35,0	200	60	32,0	24,0	02028360
M 42	4,5	37,5	200	60	32,0	24,0	02028370
M 45	4,5	40,5	220	65	36,0	29,0	02028380
M 48	5,0	43,0	250	70	36,0	29,0	02028390
M 52	5,0	47,0	250	70	40,0	32,0	02028400

МАШИННЫЙ МЕТЧИК LH



ТЕХНИЧЕСКАЯ ИНФОРМАЦИЯ

Норма	DIN 374	Вид отверстия	Сквозное / глухое
Резьба	MF	Направление	левый
Материал	HSSE-G	Класс точности	6h
Форма	Форма C	Обр. Материал	Сталь

Машинный метчик с проходным хвостовиком, 2-3 витка резьбы, с прямой канавкой

							Арт.-Нр.
MF 3 × 0,35	0,35	2,65	56	8	2,2	1,9	02237000
MF 4 × 0,5	0,5	3,5	61	10	2,8	2,1	02237010
MF 5 × 0,5	0,5	4,5	70	1	3,5	2,7	02237020
MF 5 × 0,75	0,75	4,25	70	11	3,5	2,7	02237030
MF 6 × 0,5	0,5	5,5	80	12	4,5	3,4	02237040
MF 6 × 0,75	0,75	5,25	80	14	4,5	3,4	02237050
MF 7 × 0,75	0,75	6,25	80	14	5,5	4,3	02237060
MF 8 × 0,5	0,5	7,5	80	12	6,0	4,9	02237070
MF 8 × 0,75	0,75	7,25	80	14	6,0	4,9	02237080
MF 8 × 1	1,0	7,0	90	16	6,0	4,9	02237090
MF 9 × 1	1,0	8,0	90	16	7,0	5,5	02237100
MF 10 × 0,5	0,5	9,5	90	14	7,0	5,5	02237110
MF 10 × 0,75	0,75	9,25	90	14	7,0	5,5	02237120
MF 10 × 1	1,0	9,0	100	12	7,0	5,5	02237130
MF 10 × 1,25	1,25	8,75	100	20	7,0	5,5	02237140
MF 11 × 0,75	0,75	10,25	90	16	8,0	6,2	02237150
MF 11 × 1	1,0	10,0	90	16	8,0	6,2	02237160
MF 11 × 1,25	1,25	9,75	90	16	8,0	6,2	02237170
MF 12 × 0,5	0,5	11,5	100	18	9,0	7,0	02237180
MF 12 × 0,75	0,75	11,25	100	18	9,0	7,0	02237190
MF 12 × 1	1,0	11,0	100	22	9,0	7,0	02237200
MF 12 × 1,25	1,25	10,75	100	22	9,0	7,0	02237210
MF 12 × 1,5	1,5	10,5	100	14	9,0	7,0	02237220
MF 13 × 0,5	0,5	12,5	100	18	11,0	9,0	02237230

							Арт.-Нр.
MF 13 × 0,75	0,75	12,25	100	18	11,0	9,0	02237240
MF 13 × 1	1,0	12,0	100	22	11,0	9,0	02237250
MF 13 × 1,25	1,25	11,75	100	18	11,0	9,0	02237260
MF 13 × 1,5	1,5	11,5	100	22	11,0	9,0	02237270
MF 14 × 0,5	0,5	13,5	100	18	11,0	9,0	02237280
MF 14 × 0,75	0,75	13,25	100	22	11,0	9,0	02237290
MF 14 × 1	1,0	13,0	100	22	11,0	9,0	02237300
MF 14 × 1,25	1,25	12,75	100	22	11,0	9,0	02237310
MF 14 × 1,5	1,5	12,5	100	18	11,0	9,0	02237320
MF 15 × 0,5	0,5	14,5	100	18	12,0	9,0	02237330
MF 15 × 0,75	0,75	14,25	100	18	12,0	9,0	02237340
MF 15 × 1	1,0	14,0	100	22	12,0	9,0	02237350
MF 15 × 1,25	1,25	13,8	100	22	12,0	9,0	02237360
MF 15 × 1,5	1,5	13,5	100	22	12,0	9,0	02237370
MF 16 × 0,5	0,5	15,5	100	18	12,0	9,0	02237380
MF 16 × 0,75	0,75	15,25	100	18	12,0	9,0	02237390
MF 16 × 1	1,0	15,0	100	22	12,0	9,0	02237400
MF 16 × 1,25	1,25	14,75	100	22	12,0	9,0	02237410
MF 16 × 1,5	1,5	14,5	100	18	12,0	9,0	02237420
MF 17 × 0,75	0,75	16,25	100	18	12,0	9,0	02237430
MF 17 × 1	1,0	16,0	100	18	12,0	9,0	02237440
MF 17 × 1,5	1,5	15,5	100	22	12,0	9,0	02237450
MF 18 × 0,75	0,75	17,25	110	20	14,0	11,0	02237460
MF 18 × 1	1,0	17,0	110	25	14,0	11,0	02237470
MF 18 × 1,25	1,25	16,75	110	25	14,0	11,0	02237480
MF 18 × 1,5	1,5	16,5	110	22	14,0	11,0	02237490
MF 18 × 2	2,0	16,0	125	28	14,0	11,0	02237500
MF 20 × 0,75	0,75	19,25	125	20	16,0	12,0	02237510
MF 20 × 1	1,0	19,0	125	25	16,0	12,0	02237520
MF 20 × 1,25	1,25	18,75	125	25	16,0	12,0	02237530
MF 20 × 1,5	1,5	18,5	125	25	16,0	12,0	02237540
MF 20 × 2	2,0	18,0	140	28	16,0	12,0	02237550
MF 21 × 1	1,0	20,0	125	20	16,0	12,0	02237560
MF 21 × 1,5	1,5	19,5	125	25	16,0	12,0	02237570
MF 22 × 0,75	0,75	21,25	125	20	18,0	14,5	02237580
MF 22 × 1	1,0	21,0	125	25	18,0	14,5	02237590
MF 22 × 1,25	1,25	20,75	125	25	18,0	14,5	02237600
MF 22 × 1,5	1,5	20,5	125	25	18,0	14,5	02237610
MF 22 × 2	2,0	20,0	140	28	18,0	14,5	02237620
MF 23 × 1	1,0	22,0	125	20	18,0	14,5	02237630
MF 23 × 1,5	1,5	21,5	125	20	18,0	14,5	02237640
MF 24 × 0,75	0,75	23,25	125	20	18,0	14,5	02237650
MF 24 × 1	1,0	23,0	125	20	18,0	14,5	02237660
MF 24 × 1,25	1,25	22,75	125	25	18,0	14,5	02237670

МАШИННЫЙ МЕТЧИК DIN 374

MF 24 × 1,5	1,5	22,5	125	25	18,0	14,5	02237680
MF 24 × 2	2,0	22,0	140	28	18,0	14,5	02237690
MF 25 × 1	1,0	24,0	140	25	18,0	14,5	02237700
MF 25 × 1,5	1,5	23,5	140	25	18,0	14,5	02237710
MF 25 × 2	2,0	23,0	140	32	18,0	14,5	02237720
MF 26 × 1	1,0	25,0	140	25	18,0	14,5	02237730
MF 26 × 1,5	1,5	24,5	140	28	18,0	14,5	02237740
MF 26 × 2	2,0	24,0	140	32	18,0	14,5	02237750
MF 27 × 1	1,0	26,0	150	25	20,0	16,0	02237760
MF 27 × 1,5	1,5	25,5	140	28	20,0	16,0	02237770
MF 27 × 2	2,0	25,0	140	28	20,0	16,0	02237780
MF 28 × 1	1,0	27,0	150	25	20,0	16,0	02237790
MF 28 × 1,5	1,5	26,5	150	28	20,0	16,0	02237800
MF 28 × 2	2,0	26,0	140	28	20,0	16,0	02237810
MF 30 × 1	1,0	29,0	150	28	22,0	18,0	02237820
MF 30 × 1,5	1,5	28,5	150	28	22,0	18,0	02237830
MF 30 × 2	2,0	28,0	150	28	22,0	18,0	02237840
MF 30 × 3	3,0	27,0	160	36	22,0	18,0	02237850
MF 32 × 1	1,0	31,0	150	25	22,0	18,0	02237860
MF 32 × 1,5	1,5	30,5	150	28	22,0	18,0	02237870
MF 32 × 2	2,0	30,0	160	32	22,0	18,0	02237880
MF 32 × 3	3,0	29,0	160	36	22,0	18,0	02237890
MF 33 × 1	1,0	32,0	150	25	25,0	20,0	02237900
MF 33 × 1,5	1,5	31,5	160	28	25,0	20,0	02237910
MF 33 × 2	2,0	31,0	160	28	25,0	20,0	02237920
MF 33 × 3	3,0	30,0	160	36	25,0	20,0	02237930
MF 34 × 1	1,0	33,0	150	25	28,0	22,0	02237940
MF 34 × 1,5	1,5	32,5	170	28	28,0	22,0	02237950
MF 34 × 2	2,0	32,0	160	32	28,0	22,0	02237960
MF 34 × 3	3,0	31,0	160	36	28,0	22,0	02237970
MF 35 × 1	1,0	34,0	150	25	28,0	22,0	02237980
MF 35 × 1,5	1,5	33,5	170	28	28,0	22,0	02237990
MF 35 × 2	2,0	33,0	160	32	28,0	22,0	02238000
MF 35 × 3	3,0	32,0	160	36	28,0	22,0	02238010
MF 36 × 1	1,0	35,0	170	28	28,0	22,0	02238020
MF 36 × 1,5	1,5	34,5	170	28	28,0	22,0	02238030
MF 36 × 2	2,0	34,0	170	28	28,0	22,0	02238040
MF 36 × 3	3,0	33,0	200	36	28,0	22,0	02238050
MF 38 × 1	1,0	37,0	170	28	28,0	22,0	02238060
MF 38 × 1,5	1,5	36,5	170	28	28,0	22,0	02238070
MF 38 × 2	2,0	36,0	180	32	28,0	22,0	02238080
MF 38 × 3	3,0	35,0	190	36	28,0	22,0	02238090
MF 39 × 1,5	1,5	37,5	170	28	32,0	24,0	02238100
MF 39 × 2	2,0	37,0	170	28	32,0	24,0	02238110
MF 39 × 3	3,0	36,0	200	36	32,0	24,0	02238120
MF 40 × 1,5	1,5	38,5	170	28	32,0	24,0	02238130
MF 40 × 2	2,0	38,0	170	28	32,0	24,0	02238140
MF 40 × 3	3,0	37,0	200	36	32,0	24,0	02238150
MF 42 × 1,5	1,5	40,5	180	32	32,0	24,0	02238160
MF 42 × 2	2,0	40,0	180	32	32,0	24,0	02238170
MF 42 × 3	3,0	39,0	200	36	32,0	24,0	02238180
MF 42 × 4	4,0	38,0	225	52	32,0	24,0	02238190
MF 45 × 1,5	1,5	43,5	180	32	36,0	29,0	02238200
MF 45 × 2	2,0	43,0	180	32	36,0	29,0	02238210
MF 45 × 3	3,0	42,0	200	36	36,0	29,0	02238220
MF 45 × 4	4,0	41,0	225	52	36,0	29,0	02238230
MF 48 × 1,5	1,5	46,5	190	32	36,0	29,0	02238240
MF 48 × 2	2,0	46,0	190	32	36,0	29,0	02238250
MF 48 × 3	3,0	45,0	225	36	36,0	29,0	02238260
MF 48 × 4	4,0	44,0	225	64	36,0	29,0	02238270
MF 50 × 1,5	1,5	48,5	190	32	36,0	29,0	02238280
MF 50 × 2	2,0	48,0	190	32	36,0	29,0	02238290
MF 50 × 3	3,0	47,0	225	36	36,0	29,0	02238300
MF 50 × 4	4,0	46,0	225	64	36,0	29,0	02238310
MF 52 × 1,5	1,5	50,5	190	32	40,0	32,0	02238320
MF 52 × 2	2,0	50,0	190	32	40,0	32,0	02238330
MF 52 × 3	3,0	49,0	225	40	40,0	32,0	02238340
MF 52 × 4	4,0	48,0	225	64	36,0	29,0	02238350



МАШИННЫЙ МЕТЧИК DIN 374

МАШИННЫЙ МЕТЧИК LH



ТЕХНИЧЕСКАЯ ИНФОРМАЦИЯ

Норма	DIN 374	Вид отверстия	глухое < 3×d
Резьба	MF	Направление	левый
Материал	HSSE-G	Класс точности	6h
Форма	Форма C / RSP 35°	Обр. Материал	Сталь

Машинный метчик с проходным хвостовиком, 2-3 витка резьбы, со спиральной канавкой 35 градусов

							Арт.-Нр.
MF 3 × 0,35	0,35	2,65	56	8	2,2	1,9	02239000
MF 4 × 0,5	0,5	3,5	61	10	2,8	2,1	02239010
MF 5 × 0,5	0,5	4,5	70	1	3,5	2,7	02239020
MF 5 × 0,75	0,75	4,25	70	11	3,5	2,7	02239030
MF 6 × 0,5	0,5	5,5	80	12	4,5	3,4	02239040
MF 6 × 0,75	0,75	5,25	80	14	4,5	3,4	02239050
MF 7 × 0,75	0,75	6,25	80	14	5,5	4,3	02239060
MF 8 × 0,5	0,5	7,5	80	12	6,0	4,9	02239070
MF 8 × 0,75	0,75	7,25	80	14	6,0	4,9	02239080
MF 8 × 1	1,0	7,0	90	16	6,0	4,9	02239090
MF 9 × 1	1,0	8,0	90	16	7,0	5,5	02239100
MF 10 × 0,5	0,5	9,5	90	14	7,0	5,5	02239110
MF 10 × 0,75	0,75	9,25	90	14	7,0	5,5	02239120
MF 10 × 1	1,0	9,0	100	12	7,0	5,5	02239130
MF 10 × 1,25	1,25	8,75	100	20	7,0	5,5	02239140
MF 11 × 0,75	0,75	10,25	90	16	8,0	6,2	02239150
MF 11 × 1	1,0	10,0	90	16	8,0	6,2	02239160
MF 11 × 1,25	1,25	9,75	90	16	8,0	6,2	02239170
MF 12 × 0,5	0,5	11,5	100	18	9,0	7,0	02239180
MF 12 × 0,75	0,75	11,25	100	18	9,0	7,0	02239190
MF 12 × 1	1,0	11,0	100	22	9,0	7,0	02239200
MF 12 × 1,25	1,25	10,75	100	22	9,0	7,0	02239210
MF 12 × 1,5	1,5	10,5	100	14	9,0	7,0	02239220
MF 13 × 0,5	0,5	12,5	100	18	11,0	9,0	02239230
MF 13 × 0,75	0,75	12,25	100	18	11,0	9,0	02239240
MF 13 × 1	1,0	12,0	100	22	11,0	9,0	02239250
MF 13 × 1,25	1,25	11,75	100	18	11,0	9,0	02239260
MF 13 × 1,5	1,5	11,5	100	22	11,0	9,0	02239270
MF 14 × 0,5	0,5	13,5	100	18	11,0	9,0	02239280
MF 14 × 0,75	0,75	13,25	100	22	11,0	9,0	02239290
MF 14 × 1	1,0	13,0	100	22	11,0	9,0	02239300
MF 14 × 1,25	1,25	12,75	100	22	11,0	9,0	02239310
MF 14 × 1,5	1,5	12,5	100	18	11,0	9,0	02239320
MF 15 × 0,5	0,5	14,5	100	18	12,0	9,0	02239330
MF 15 × 0,75	0,75	14,25	100	18	12,0	9,0	02239340
MF 15 × 1	1,0	14,0	100	22	12,0	9,0	02239350
MF 15 × 1,25	1,25	13,8	100	22	12,0	9,0	02239360
MF 15 × 1,5	1,5	13,5	100	22	12,0	9,0	02239370
MF 16 × 0,5	0,5	15,5	100	18	12,0	9,0	02239380
MF 16 × 0,75	0,75	15,25	100	18	12,0	9,0	02239390
MF 16 × 1	1,0	15,0	100	22	12,0	9,0	02239400
MF 16 × 1,25	1,25	14,75	100	22	12,0	9,0	02239410
MF 16 × 1,5	1,5	14,5	100	18	12,0	9,0	02239420
MF 17 × 0,75	0,75	16,25	100	18	12,0	9,0	02239430
MF 17 × 1	1,0	16,0	100	18	12,0	9,0	02239440
MF 17 × 1,5	1,5	15,5	100	22	12,0	9,0	02239450
MF 18 × 0,75	0,75	17,25	110	20	14,0	11,0	02239460
MF 18 × 1	1,0	17,0	110	25	14,0	11,0	02239470
MF 18 × 1,25	1,25	16,75	110	25	14,0	11,0	02239480
MF 18 × 1,5	1,5	16,5	110	22	14,0	11,0	02239490
MF 18 × 2	2,0	16,0	125	28	14,0	11,0	02239500
MF 20 × 0,75	0,75	19,25	125	20	16,0	12,0	02239510
MF 20 × 1	1,0	19,0	125	25	16,0	12,0	02239520
MF 20 × 1,25	1,25	18,75	125	25	16,0	12,0	02239530
MF 20 × 1,5	1,5	18,5	125	25	16,0	12,0	02239540
MF 20 × 2	2,0	18,0	140	28	16,0	12,0	02239550
MF 21 × 1	1,0	20,0	125	20	16,0	12,0	02239560
MF 21 × 1,5	1,5	19,5	125	25	16,0	12,0	02239570
MF 22 × 0,75	0,75	21,25	125	20	18,0	14,5	02239580
MF 22 × 1	1,0	21,0	125	25	18,0	14,5	02239590
MF 22 × 1,25	1,25	20,75	125	25	18,0	14,5	02239600
MF 22 × 1,5	1,5	20,5	125	25	18,0	14,5	02239610
MF 22 × 2	2,0	20,0	140	28	18,0	14,5	02239620
MF 23 × 1	1,0	22,0	125	20	18,0	14,5	02239630
MF 23 × 1,5	1,5	21,5	125	20	18,0	14,5	02239640
MF 24 × 0,75	0,75	23,25	125	20	18,0	14,5	02239650
MF 24 × 1	1,0	23,0	125	20	18,0	14,5	02239660
MF 24 × 1,25	1,25	22,75	125	25	18,0	14,5	02239670
MF 24 × 1,5	1,5	22,5	125	25	18,0	14,5	02239680
MF 24 × 2	2,0	22,0	140	28	18,0	14,5	02239690
MF 25 × 1	1,0	24,0	140	25	18,0	14,5	02239700
MF 25 × 1,5	1,5	23,5	140	25	18,0	14,5	02239710
MF 25 × 2	2,0	23,0	140	32	18,0	14,5	02239720
MF 26 × 1	1,0	25,0	140	25	18,0	14,5	02239730
MF 26 × 1,5	1,5	24,5	140	28	18,0	14,5	02239740
MF 26 × 2	2,0	24,0	140	32	18,0	14,5	02239750
MF 27 × 1	1,0	26,0	150	25	20,0	16,0	02239760
MF 27 × 1,5	1,5	25,5	140	28	20,0	16,0	02239770
MF 27 × 2	2,0	25,0	140	28	20,0	16,0	02239780
MF 28 × 1	1,0	27,0	150	25	20,0	16,0	02239790

МАШИННЫЙ МЕТЧИК DIN 374 / 5156

							Арт.-Нр.
MF 28 × 1,5	1,5	26,5	150	28	20,0	16,0	02239800
MF 28 × 2	2,0	26,0	140	28	20,0	16,0	02239810
MF 30 × 1	1,0	29,0	150	28	22,0	18,0	02239820
MF 30 × 1,5	1,5	28,5	150	28	22,0	18,0	02239830
MF 30 × 2	2,0	28,0	150	28	22,0	18,0	02239840
MF 30 × 3	3,0	27,0	160	36	22,0	18,0	02239850
MF 32 × 1	1,0	31,0	150	25	22,0	18,0	02239860
MF 32 × 1,5	1,5	30,5	150	28	22,0	18,0	02239870
MF 32 × 2	2,0	30,0	160	32	22,0	18,0	02239880
MF 32 × 3	3,0	29,0	160	36	22,0	18,0	02239890
MF 33 × 1	1,0	32,0	150	25	25,0	20,0	02239900
MF 33 × 1,5	1,5	31,5	160	28	25,0	20,0	02239910
MF 33 × 2	2,0	31,0	160	28	25,0	20,0	02239920
MF 33 × 3	3,0	30,0	160	36	25,0	20,0	02239930
MF 34 × 1	1,0	33,0	150	25	28,0	22,0	02239940
MF 34 × 1,5	1,5	32,5	170	28	28,0	22,0	02239950
MF 34 × 2	2,0	32,0	160	32	28,0	22,0	02239960
MF 34 × 3	3,0	31,0	160	36	28,0	22,0	02239970
MF 35 × 1	1,0	34,0	150	25	28,0	22,0	02239980
MF 35 × 1,5	1,5	33,5	170	28	28,0	22,0	02239990
MF 35 × 2	2,0	33,0	160	32	28,0	22,0	02240000
MF 35 × 3	3,0	32,0	160	36	28,0	22,0	02240010
MF 36 × 1	1,0	35,0	170	28	28,0	22,0	02240020
MF 36 × 1,5	1,5	34,5	170	28	28,0	22,0	02240030
MF 36 × 2	2,0	34,0	170	28	28,0	22,0	02240040
MF 36 × 3	3,0	33,0	200	36	28,0	22,0	02240050
MF 38 × 1	1,0	37,0	170	28	28,0	22,0	02240060
MF 38 × 1,5	1,5	36,5	170	28	28,0	22,0	02240070
MF 38 × 2	2,0	36,0	180	32	28,0	22,0	02240080
MF 38 × 3	3,0	35,0	190	36	28,0	22,0	02240090
MF 39 × 1,5	1,5	37,5	170	28	32,0	24,0	02240100
MF 39 × 2	2,0	37,0	170	28	32,0	24,0	02240110
MF 39 × 3	3,0	36,0	200	36	32,0	24,0	02240120
MF 40 × 1,5	1,5	38,5	170	28	32,0	24,0	02240130
MF 40 × 2	2,0	38,0	170	28	32,0	24,0	02240140
MF 40 × 3	3,0	37,0	200	36	32,0	24,0	02240150
MF 42 × 1,5	1,5	40,5	180	32	32,0	24,0	02240160
MF 42 × 2	2,0	40,0	180	32	32,0	24,0	02240170
MF 42 × 3	3,0	39,0	200	36	32,0	24,0	02240180
MF 42 × 4	4,0	38,0	225	52	32,0	24,0	02240190
MF 45 × 1,5	1,5	43,5	180	32	36,0	29,0	02240200
MF 45 × 2	2,0	43,0	180	32	36,0	29,0	02240210
MF 45 × 3	3,0	42,0	200	36	36,0	29,0	02240220
MF 45 × 4	4,0	41,0	225	52	36,0	29,0	02240230

							Арт.-Нр.
MF 48 × 1,5	1,5	46,5	190	32	36,0	29,0	02240240
MF 48 × 2	2,0	46,0	190	32	36,0	29,0	02240250
MF 48 × 3	3,0	45,0	225	36	36,0	29,0	02240260
MF 48 × 4	4,0	44,0	225	64	36,0	29,0	02240270
MF 50 × 1,5	1,5	48,5	190	32	36,0	29,0	02240280
MF 50 × 2	2,0	48,0	190	32	36,0	29,0	02240290
MF 50 × 3	3,0	47,0	225	36	36,0	29,0	02240300
MF 50 × 4	4,0	46,0	225	64	36,0	29,0	02240310
MF 52 × 1,5	1,5	50,5	190	32	40,0	32,0	02240320
MF 52 × 2	2,0	50,0	190	32	40,0	32,0	02240330
MF 52 × 3	3,0	49,0	225	40	40,0	32,0	02240340
MF 52 × 4	4,0	48,0	225	64	36,0	29,0	02240350

МАШИННЫЙ МЕТЧИК LH



ТЕХНИЧЕСКАЯ ИНФОРМАЦИЯ

Норма	DIN 5156	Вид отверстия	Сквозное / глухое
Резьба	BSP	Направление	левый
Материал	HSSE-G	Класс точности	6h
Форма	Форма C	Обр. Материал	Сталь

Машинный метчик с проходным хвостовиком, 2-3 витка резьбы, с прямой канавкой

							Арт.-Нр.
BSP 1/8	28	8,8	90	20	7,0	5,5	02522020
BSP 1/4	19	11,8	100	22	11,0	9,0	02522060
BSP 3/8	19	15,3	100	22	12,0	9,0	02522080
BSP 1/2	14	19,0	125	25	16,0	12,0	02522100
BSP 5/8	14	21,0	125	25	18,0	14,5	02522120
BSP 3/4	14	24,5	140	28	20,0	16,0	02522130
BSP 7/8	14	28,3	150	28	22,0	18,0	02522140
BSP 1	11	30,5	160	30	25,0	20,0	02522150



синее кольцо

		DIN - Норма	371 / 376	371 / 376	371 / 376	371 / 376	371 / 376	371 / 376	371 / 376	371 / 376
		Покрытие		TiN	VAP	PM-TiAlN		TiN	VAP	PM-TiAlN
		Вид резьбы	M	M	M	M	M	M	M	M
		Форма заборной части	B	B	B	B	C/RSP 35°	C/RSP 35°	C/RSP 35°	C/RSP 35°
		Вид отверстия	Сквозное	Сквозное	Сквозное	Сквозное	Глухое	Глухое	Глухое	Глухое
1	Улучшенные стали с прочностью до 1100 Н/мм²	1.1 Закалённые и азотированные стали	★	★★	★	★★	★★	★★	★	★★
		1.2 Улучшенные стали								★
		1.3 Инструментальные стали				★		★★		★★
2	Нержавеющие и жаропрочные стали	2.1 с прочностью 450 – 800 Н/мм²	★★	★★	★	★★	★★	★★	★	★★
		2.2 с прочностью 600 – 1000 Н/мм²	★★	★★	★	★★	★★	★★	★	★★
3	Чугун	3.1 Серый чугун								
		3.2 Высокопрочный и ковкий чугун	★				★	★★		
4	Алюминий									
5	Алюминевый сплав с содержанием Si > 10%									
6	Медь		★	★★		★★	★	★★		★★
7	Сплавы меди		★	★★		★★	★	★★		★★

красное кольцо **жёлтое кольцо** **белое кольцо**

		DIN - Норма	371 / 376	371 / 376	371 / 376	371 / 376	371 / 376	371 / 376	371 / 376	371 / 376
		Покрытие		TiCN		TiCN				TiCN
		Вид резьбы	M	M	M	M	M	M	M	M
		Форма заборной части	B	B	C/RSP 40°	C/RSP 40°	B	C/RSP 45°	C / E	C / E
		Вид отверстия	Сквозное	Сквозное	Глухое	Глухое	Сквозное	Глухое	Глухое / сквозное	Глухое / сквозное
1	Улучшенные стали с прочностью до 1100 Н/мм²	1.1 Закалённые и азотированные стали	★★	★★	★	★				
		1.2 Улучшенные стали	★	★★	★	★★				
		1.3 Инструментальные стали	★	★★	★	★				
2	Нержавеющие и жаропрочные стали	2.1 с прочностью 450 – 800 Н/мм²								
		2.2 с прочностью 600 – 1000 Н/мм²								
3	Чугун	3.1 Серый чугун							★	★★
		3.2 Высокопрочный и ковкий чугун	★	★	★	★				
4	Алюминий						★★	★★		
5	Алюминевый сплав с содержанием Si > 10%		★	★★	★★	★★			★	★
6	Медь									
7	Сплавы меди									

★★ Оптимально подходит
★ Подходит
Красное кольцо 1100 N/мм²
Синее кольцо INOX
Жёлтое кольцо Алюминий
Белое кольцо Серый чугун

Формы заборных частей:
B 3,5 – 5 витков, с винтовой подточкой
C 2 – 3 витка
C / RSP 2 – 3 витка со спиральной канавкой
E 1 – 1,5 витка



Угол реза подбирается под механические свойства обрабатываемого материала. По этой причине отдельные материалы были организованы в группы, которые имеют такие же или аналогичные механические свойства.

МАШИННЫЕ МЕТЧИКИ С ЦВЕТНЫМИ КОЛЬЦАМИ

DIN 371 / 376

Для простого подбора метчиков к отдельным материалам нами был создан ряд метчиков с цветной маркировкой. Мы решили испльзовать следующую систему подбора (таблица справа).

ГРУППЫ МАТЕРИАЛОВ

ТИП МАТЕРИАЛА	ПРЕДЕЛ ПРОЧНОСТИ	СОКР.	ЦВЕТ	УГОЛ РЕЗА
нержавеющие стали	700 – 1100	VA	голубой	8 – 10
улучшенные и инструментальные стали	600 – 1200	VG	красный	10 – 12
мягкий алюминий	100 – 600	Alu	жёлтый	20 – 25
чугун		GG	белый	3 – 5

Стали с пределом прочности в диапазоне 400-900 Н/мм² можно обрабатывать машинными метчиками из стандартной программы. Возможно изготовление резьбонарезного инструмента для специального применения или же по чертежам заказчика.

УГОЛ РЕЗА

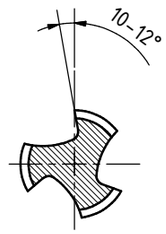

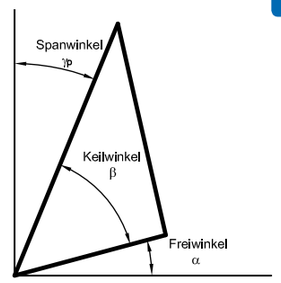

МАШИННЫЙ МЕТЧИК DIN 371 / 376

МАШИННЫЙ МЕТЧИК



ТЕХНИЧЕСКАЯ ИНФОРМАЦИЯ

Норма	DIN 371 (DIN 2184-1)	Вид отверстия	сквозное (L>1,5×d1)
Резьба	M	Направление	правый
Материал	HSS-E	Класс точности	6h
Форма	Форма B		

Синее кольцо-INOX / Машинный метчик с утолщённым хвостовиком / 3,5 – 6 Витков резьбы

							Арт.-Нр.
M 3	0,5	2,5	56	9	3,5	2,7	01029130
M 3,5	0,6	2,9	56	11	4	3	01029140
M 4	0,7	3,3	63	12	4,5	3,4	01029150
M 5	0,8	4,2	70	16	6,0	4,9	01029170
M 6	1,0	5,0	80	15	6,0	4,9	01029190
M 8	1,25	6,8	90	18	8,0	6,2	01029210
M 10	1,5	8,5	100	20	10,0	8,0	01029230

МАШИННЫЙ МЕТЧИК



ТЕХНИЧЕСКАЯ ИНФОРМАЦИЯ

Норма	DIN 376	Вид отверстия	сквозное (L>1,5×d1)
Резьба	M	Направление	правый
Материал	HSS-E	Класс точности	6h
Форма	Форма B		

Синее кольцо-INOX / Машинный метчик с проходным хвостовиком / 3,5 – 6 Витков резьбы

							Арт.-Нр.
M 12	1,75	10,2	110	23	9	7	01030250
M 14	2,0	12,0	110	25	11	9	01030260
M 16	2,0	14,0	110	25	12	9	01030270
M 18	2,5	15,5	125	30	14	11	01030280
M 20	2,5	17,5	140	30	16	12	01030290
M 22	2,5	19,5	140	30	18	14,5	01030300
M 24	3,0	21,0	160	36	18	14,5	01030310
M 27	3,0	24,0	160	36	20	16	01030320
M 30	3,5	26,5	180	40	22	18	01030330
M 33	3,5	29,5	180	42	25	20	01030340
M 36	4,0	32,0	200	50	28	22	01030350

СИНЕЕ КОЛЬЦО

МАШИННЫЙ МЕТЧИК



ТЕХНИЧЕСКАЯ ИНФОРМАЦИЯ

Норма	DIN 371 (DIN 2184-1)	Вид отверстия	сквозное (L>1,5×d1)
Резьба	M	Направление	правый
Материал	HSS-E TiN	Класс точности	6h
Форма	Форма B		

Синее кольцо-INOX / Машинный метчик с утолщённым хвостовиком / 3,5 – 6 Витков резьбы

							Арт.-Нр.
M 3	0,5	2,5	56	9	3,5	2,7	01031130
M 3,5	0,6	2,9	56	11	4	3	01031140
M 4	0,7	3,3	63	12	4,5	3,4	01031150
M 5	0,8	4,2	70	16	6,0	4,9	01031170
M 6	1,0	5,0	80	15	6,0	4,9	01031190
M 8	1,25	6,8	90	18	8,0	6,2	01031210
M 10	1,5	8,5	100	20	10,0	8,0	01031230

МАШИННЫЙ МЕТЧИК



ТЕХНИЧЕСКАЯ ИНФОРМАЦИЯ

Норма	DIN 376	Вид отверстия	сквозное (L>1,5×d1)
Резьба	M	Направление	правый
Материал	HSS-E TiN	Класс точности	6h
Форма	Форма B		

Синее кольцо-INOX / Машинный метчик с проходным хвостовиком / 3,5 – 6 Витков резьбы

							Арт.-Нр.
M 12	1,75	10,2	110	23	9	7	01032250
M 14	2,0	12,0	110	25	11	9	01032260
M 16	2,0	14,0	110	25	12	9	01032270
M 18	2,5	15,5	125	30	14	11	01032280
M 20	2,5	17,5	140	30	16	12	01032290
M 22	2,5	19,5	140	30	18	14,5	01032300
M 24	3,0	21,0	160	36	18	14,5	01032310
M 27	3,0	24,0	160	36	20	16	01032320
M 30	3,5	26,5	180	40	22	18	01032330
M 33	3,5	29,5	180	42	25	20	01032340
M 36	4,0	32,0	200	50	28	22	01032350

МАШИННЫЙ МЕТЧИК DIN 371 / 376

МАШИННЫЙ МЕТЧИК



ТЕХНИЧЕСКАЯ ИНФОРМАЦИЯ

Норма	DIN 371 (DIN 2184-1)	Вид отверстия	сквозное (L>1,5×d1)
Резьба	M	Направление	правый
Материал	HSS-E VAP	Класс точности	6h
Форма	Форма B		

Синее кольцо-INOX / Машинный метчик с утолщённым хвостовиком / 3,5 – 6 Витков резьбы

						◇	Арт.-Нр.
M 3	0,5	2,5	56	9	3,5	2,7	01033130
M 3,5	0,6	2,9	56	11	4	3	01033140
M 4	0,7	3,3	63	12	4,5	3,4	01033150
M 5	0,8	4,2	70	16	6,0	4,9	01033170
M 6	1,0	5,0	80	15	6,0	4,9	01033190
M 8	1,25	6,8	90	18	8,0	6,2	01033210
M 10	1,5	8,5	100	20	10,0	8,0	01033230

МАШИННЫЙ МЕТЧИК



ТЕХНИЧЕСКАЯ ИНФОРМАЦИЯ

Норма	DIN 376	Вид отверстия	сквозное (L>1,5×d1)
Резьба	M	Направление	правый
Материал	HSS-E VAP	Класс точности	6h
Форма	Форма B		

Синее кольцо-INOX / Машинный метчик с проходным хвостовиком / 3,5 – 6 Витков резьбы

						◇	Арт.-Нр.
M 12	1,75	10,2	110	23	9	7	01034250
M 14	2,0	12,0	110	25	11	9	01034260
M 16	2,0	14,0	110	25	12	9	01034270
M 18	2,5	15,5	125	30	14	11	01034280
M 20	2,5	17,5	140	30	16	12	01034290
M 22	2,5	19,5	140	30	18	14,5	01034300
M 24	3,0	21,0	160	36	18	14,5	01034310
M 27	3,0	24,0	160	36	20	16	01034320
M 30	3,5	26,5	180	40	22	18	01034330
M 33	3,5	29,5	180	42	25	20	01034340
M 36	4,0	32,0	200	50	28	22	01034350

МАШИННЫЙ МЕТЧИК



ТЕХНИЧЕСКАЯ ИНФОРМАЦИЯ

Норма	DIN 371 (DIN 2184-1)	Вид отверстия	сквозное (L>1,5×d1)
Резьба	M	Направление	правый
Материал	HSSE-PM TiAlN	Класс точности	6h
Форма	Форма B		

Синее кольцо-INOX / Машинный метчик с утолщённым хвостовиком / 3,5 – 6 Витков резьбы

						◇	Арт.-Нр.
M 3	0,5	2,5	56	9	3,5	2,7	01035130
M 3,5	0,6	2,9	56	11	4	3	01035140
M 4	0,7	3,3	63	12	4,5	3,4	01035150
M 5	0,8	4,2	70	16	6,0	4,9	01035170
M 6	1,0	5,0	80	15	6,0	4,9	01035190
M 8	1,25	6,8	90	18	8,0	6,2	01035210
M 10	1,5	8,5	100	20	10,0	8,0	01035230

МАШИННЫЙ МЕТЧИК



ТЕХНИЧЕСКАЯ ИНФОРМАЦИЯ

Норма	DIN 376	Вид отверстия	сквозное (L>1,5×d1)
Резьба	M	Направление	правый
Материал	HSSE-PM TiAlN	Класс точности	6h
Форма	Форма B		

Синее кольцо-INOX / Машинный метчик с проходным хвостовиком / 3,5 – 6 Витков резьбы

						◇	Арт.-Нр.
M 12	1,75	10,2	110	23	9	7,0	01036250

МАШИННЫЙ МЕТЧИК DIN 371 / 376

МАШИННЫЙ МЕТЧИК



ТЕХНИЧЕСКАЯ ИНФОРМАЦИЯ

Норма	DIN 371 (DIN 2184-1)	Вид отверстия	глухое (L<2d1)
Резьба	M	Направление	правый
Материал	HSS-E	Класс точности	6h
Форма	Форма C/RSP 35°		

Синее кольцо-INOX / Машинный метчик с утолщённым хвостовиком / 2 – 3 Витков резьбы

							Арт.-Нр.
M 3	0,5	2,5	56	5	3,5	2,7	01037130
M 3,5	0,6	2,9	56	6	4	3	01037140
M 4	0,7	3,3	63	7	4,5	3,4	01037150
M 5	0,8	4,2	70	8	6	4,9	01037170
M 6	1,0	5,0	80	10	6	4,9	01037190
M 8	1,25	6,8	90	13	8	6,2	01037210
M 10	1,5	8,5	100	15	10	8	01037230

МАШИННЫЙ МЕТЧИК



ТЕХНИЧЕСКАЯ ИНФОРМАЦИЯ

Норма	DIN 376	Вид отверстия	глухое (L<2d1)
Резьба	M	Направление	правый
Материал	HSS-E	Класс точности	6h
Форма	Форма C/RSP 35°		

Синее кольцо-INOX / Машинный метчик с проходным хвостовиком / 2 – 3 Витков резьбы

							Арт.-Нр.
M 12	1,75	10,2	110	18	9	7	01038250
M 14	2,0	12,0	110	20	11	9	01038260
M 16	2,0	14,0	110	20	12	9	01038270
M 18	2,5	15,5	125	25	14	11	01038280
M 20	2,5	17,5	140	25	16	12	01038290
M 22	2,5	19,5	140	25	18	14,5	01038300
M 24	3,0	21,0	160	30	18	14,5	01038310
M 27	3,0	24,0	160	30	20	16	01038320
M 30	3,5	26,5	180	35	22	18	01038330
M 33	3,5	29,5	180	35	25	20	01038340
M 36	4,0	32,0	200	40	28	22	01038350

СИНЕЕ КОЛЬЦО

МАШИННЫЙ МЕТЧИК



ТЕХНИЧЕСКАЯ ИНФОРМАЦИЯ

Норма	DIN 371 (DIN 2184-1)	Вид отверстия	глухое (L<2d1)
Резьба	M	Направление	правый
Материал	HSS-E TiN	Класс точности	6h
Форма	Форма C/RSP 35°		

Синее кольцо-INOX / Машинный метчик с утолщённым хвостовиком / 2 – 3 Витков резьбы

							Арт.-Нр.
M 3	0,5	2,5	56	5	3,5	2,7	01039130
M 3,5	0,6	2,9	56	6	4	3	01039140
M 4	0,7	3,3	63	7	4,5	3,4	01039150
M 5	0,8	4,2	70	8	6	4,9	01039170
M 6	1,0	5,0	80	10	6	4,9	01039190
M 8	1,25	6,8	90	13	8	6,2	01039210
M 10	1,5	8,5	100	15	10	8	01039230

МАШИННЫЙ МЕТЧИК



ТЕХНИЧЕСКАЯ ИНФОРМАЦИЯ

Норма	DIN 376	Вид отверстия	глухое (L<2d1)
Резьба	M	Направление	правый
Материал	HSS-E TiN	Класс точности	6h
Форма	Форма C/RSP 35°		

Синее кольцо-INOX / Машинный метчик с проходным хвостовиком / 2 – 3 Витков резьбы

							Арт.-Нр.
M 12	1,75	10,2	110	18	9	7	01040250
M 14	2,0	12,0	110	20	11	9	01040260
M 16	2,0	14,0	110	20	12	9	01040270
M 18	2,5	15,5	125	25	14	11	01040280
M 20	2,5	17,5	140	25	16	12	01040290
M 22	2,5	19,5	140	25	18	14,5	01040300
M 24	3,0	21,0	160	30	18	14,5	01040310
M 27	3,0	24,0	160	30	20	16	01040320
M 30	3,5	26,5	180	35	22	18	01040330
M 33	3,5	29,5	180	35	25	20	01040340
M 36	4,0	32,0	200	40	28	22	01040350

МАШИННЫЙ МЕТЧИК DIN 371 / 376

МАШИННЫЙ МЕТЧИК



ТЕХНИЧЕСКАЯ ИНФОРМАЦИЯ

Норма	DIN 371 (DIN 2184-1)	Вид отверстия	глухое (L<2d1)
Резьба	M	Направление	правый
Материал	HSS-E VAP	Класс точности	6h
Форма	Форма C/RSP 35°		

Синее кольцо-INOX / Машинный метчик с утолщённым хвостовиком / 2 – 3 Витков резьбы

						◇	Арт.-Нр.
M 3	0,5	2,5	56	5	3,5	2,7	01041130
M 3,5	0,6	2,9	56	6	4	3	01041140
M 4	0,7	3,3	63	7	4,5	3,4	01041150
M 5	0,8	4,2	70	8	6	4,9	01041170
M 6	1,0	5,0	80	10	6	4,9	01041190
M 8	1,25	6,8	90	13	8	6,2	01041210
M 10	1,5	8,5	100	15	10	8	01041230

МАШИННЫЙ МЕТЧИК



ТЕХНИЧЕСКАЯ ИНФОРМАЦИЯ

Норма	DIN 376	Вид отверстия	глухое (L<2d1)
Резьба	M	Направление	правый
Материал	HSS-E VAP	Класс точности	6h
Форма	Форма C/RSP 35°		

Синее кольцо-INOX / Машинный метчик с проходным хвостовиком / 2 – 3 Витков резьбы

						◇	Арт.-Нр.
M 12	1,75	10,2	110	18	9	7	01042250
M 14	2,0	12,0	110	20	11	9	01042260
M 16	2,0	14,0	110	20	12	9	01042270
M 18	2,5	15,5	125	25	14	11	01042280
M 20	2,5	17,5	140	25	16	12	01042290
M 22	2,5	19,5	140	25	18	14,5	01042300
M 24	3,0	21,0	160	30	18	14,5	01042310
M 27	3,0	24,0	160	30	20	16	01042320
M 30	3,5	26,5	180	35	22	18	01042330
M 33	3,5	29,5	180	35	25	20	01042340
M 36	4,0	32,0	200	40	28	22	01042350

МАШИННЫЙ МЕТЧИК



ТЕХНИЧЕСКАЯ ИНФОРМАЦИЯ

Норма	DIN 371 (DIN 2184-1)	Вид отверстия	глухое (L<2d1)
Резьба	M	Направление	правый
Материал	HSSE-PM TiAlN	Класс точности	6h
Форма	Форма C/RSP 35°		

Синее кольцо-INOX / Машинный метчик с утолщённым хвостовиком / 2 – 3 Витков резьбы

						◇	Арт.-Нр.
M 3	0,5	2,5	56	5	3,5	2,7	01043130
M 3,5	0,6	2,9	56	6	4	3	01043140
M 4	0,7	3,3	63	7	4,5	3,4	01043150
M 5	0,8	4,2	70	8	6	4,9	01043170
M 6	1,0	5,0	80	10	6	4,9	01043190
M 8	1,25	6,8	90	13	8	6,2	01043210
M 10	1,5	8,5	100	15	10	8	01043230

МАШИННЫЙ МЕТЧИК



ТЕХНИЧЕСКАЯ ИНФОРМАЦИЯ

Норма	DIN 376	Вид отверстия	глухое (L<2d1)
Резьба	M	Направление	правый
Материал	HSSE-PM TiAlN	Класс точности	6h
Форма	Форма C/RSP 35°		

Синее кольцо-INOX / Машинный метчик с проходным хвостовиком / 2 – 3 Витков резьбы

						◇	Арт.-Нр.
M 12	1,75	10,2	110	18	9	7	01044250

МАШИННЫЙ МЕТЧИК DIN 371 / 376

МАШИННЫЙ МЕТЧИК



ТЕХНИЧЕСКАЯ ИНФОРМАЦИЯ

Норма	DIN 371 (DIN 2184-1)	Вид отверстия	сквозное (L>1,5×d1)
Резьба	M	Направление	правый
Материал	HSS-E V3	Класс точности	6h
Форма	Форма B		

Красное кольцо-1200 N/мм² / Машинный метчик с утолщённым хвостовиком / 3,5 – 6 Витков резьбы

							Арт.-Нр.
M 3	0,5	2,5	56	9	3,5	2,7	01045130
M 3,5	0,6	2,9	56	11	4	3	01045140
M 4	0,7	3,3	63	12	4,5	3,4	01045150
M 5	0,8	4,2	70	16	6,0	4,9	01045170
M 6	1,0	5,0	80	15	6,0	4,9	01045190
M 8	1,25	6,8	90	18	8,0	6,2	01045210
M 10	1,5	8,5	100	20	10,0	8,0	01045230

МАШИННЫЙ МЕТЧИК



ТЕХНИЧЕСКАЯ ИНФОРМАЦИЯ

Норма	DIN 376	Вид отверстия	сквозное (L>1,5×d1)
Резьба	M	Направление	правый
Материал	HSS-E V3	Класс точности	6h
Форма	Форма B		

Красное кольцо-1200 N/мм² / Машинный метчик с проходным хвостовиком / 3,5 – 6 Витков резьбы

							Арт.-Нр.
M 12	1,75	10,2	110	23	9	7	01046250
M 14	2,0	12,0	110	25	11	9	01046260
M 16	2,0	14,0	110	25	12	9	01046270
M 18	2,5	15,5	125	30	14	11	01046280
M 20	2,5	17,5	140	30	16	12	01046290
M 22	2,5	19,5	140	30	18	14,5	01046300
M 24	3,0	21,0	160	36	18	14,5	01046310
M 27	3,0	24,0	160	36	20	16	01046320
M 30	3,5	26,5	180	40	22	18	01046330
M 33	3,5	29,5	180	42	25	20	01046340
M 36	4,0	32,0	200	50	28	22	01046350

КРАСНОЕ КОЛЬЦО

МАШИННЫЙ МЕТЧИК



ТЕХНИЧЕСКАЯ ИНФОРМАЦИЯ

Норма	DIN 371 (DIN 2184-1)	Вид отверстия	сквозное (L>1,5×d1)
Резьба	M	Направление	правый
Материал	HSS-E V3 TiCN	Класс точности	6h
Форма	Форма B		

Красное кольцо-1200 N/мм² / Машинный метчик с утолщённым хвостовиком / 3,5 – 6 Витков резьбы

							Арт.-Нр.
M 3	0,5	2,5	56	9	3,5	2,7	01047130
M 3,5	0,6	2,9	56	11	4	3	01047140
M 4	0,7	3,3	63	12	4,5	3,4	01047150
M 5	0,8	4,2	70	16	6,0	4,9	01047170
M 6	1,0	5,0	80	15	6,0	4,9	01047190
M 8	1,25	6,8	90	18	8,0	6,2	01047210
M 10	1,5	8,5	100	20	10,0	8,0	01047230

МАШИННЫЙ МЕТЧИК



ТЕХНИЧЕСКАЯ ИНФОРМАЦИЯ

Норма	DIN 376	Вид отверстия	сквозное (L>1,5×d1)
Резьба	M	Направление	правый
Материал	HSS-E V3 TiCN	Класс точности	6h
Форма	Форма B		

Красное кольцо-1200 N/мм² / Машинный метчик с проходным хвостовиком / 3,5 – 6 Витков резьбы

							Арт.-Нр.
M 12	1,75	10,2	110	23	9	7	01048250
M 14	2,0	12,0	110	25	11	9	01048260
M 16	2,0	14,0	110	25	12	9	01048270
M 18	2,5	15,5	125	30	14	11	01048280
M 20	2,5	17,5	140	30	16	12	01048290
M 22	2,5	19,5	140	30	18	14,5	01048300
M 24	3,0	21,0	160	36	18	14,5	01048310
M 27	3,0	24,0	160	36	20	16	01048320
M 30	3,5	26,5	180	40	22	18	01048330
M 33	3,5	29,5	180	42	25	20	01048340
M 36	4,0	32,0	200	50	28	22	01048350

МАШИННЫЙ МЕТЧИК DIN 371 / 376

МАШИННЫЙ МЕТЧИК



ТЕХНИЧЕСКАЯ ИНФОРМАЦИЯ

Норма	DIN 371 (DIN 2184-1)	Вид отверстия	глухое (L<2d1)
Резьба	M	Направление	правый
Материал	HSS-E V3	Класс точности	6h
Форма	Форма C/RSP 40°		

Красное кольцо-1200 N/мм² / Машинный метчик с утолщённым хвостовиком / 2 – 3 Витков резьбы

							Арт.-Нр.
M 3	0,5	2,5	56	5	3,5	2,7	01049130
M 3,5	0,6	2,9	56	6	4	3	01049140
M 4	0,7	3,3	63	7	4,5	3,4	01049150
M 5	0,8	4,2	70	8	6	4,9	01049170
M 6	1,0	5,0	80	10	6	4,9	01049190
M 8	1,25	6,8	90	13	8	6,2	01049210
M 10	1,5	8,5	100	15	10	8	01049230

МАШИННЫЙ МЕТЧИК



ТЕХНИЧЕСКАЯ ИНФОРМАЦИЯ

Норма	DIN 376	Вид отверстия	глухое (L<2d1)
Резьба	M	Направление	правый
Материал	HSS-E V3	Класс точности	6h
Форма	Форма C/RSP 40°		

Красное кольцо-1200 N/мм² / Машинный метчик с проходным хвостовиком / 2 – 3 Витков резьбы

							Арт.-Нр.
M 12	1,75	10,2	110	18	9	7	01050250
M 14	2,0	12,0	110	20	11	9	01050260
M 16	2,0	14,0	110	20	12	9	01050270
M 18	2,5	15,5	125	25	14	11	01050280
M 20	2,5	17,5	140	25	16	12	01050290
M 22	2,5	19,5	140	25	18	14,5	01050300
M 24	3,0	21,0	160	30	18	14,5	01050310
M 27	3,0	24,0	160	30	20	16	01050320
M 30	3,5	26,5	180	35	22	18	01050330
M 33	3,5	29,5	180	35	25	20	01050340
M 36	4,0	32,0	200	40	28	22	01050350

МАШИННЫЙ МЕТЧИК



ТЕХНИЧЕСКАЯ ИНФОРМАЦИЯ

Норма	DIN 371 (DIN 2184-1)	Вид отверстия	глухое (L<2d1)
Резьба	M	Направление	правый
Материал	HSS-E V3 TiCN	Класс точности	6h
Форма	Форма C/RSP 40°		

Красное кольцо-1200 N/мм² / Машинный метчик с утолщённым хвостовиком / 2 – 3 Витков резьбы

							Арт.-Нр.
M 3	0,5	2,5	56	5	3,5	2,7	01051130
M 3,5	0,6	2,9	56	6	4	3	01051140
M 4	0,7	3,3	63	7	4,5	3,4	01051150
M 5	0,8	4,2	70	8	6	4,9	01051170
M 6	1,0	5,0	80	10	6	4,9	01051190
M 8	1,25	6,8	90	13	8	6,2	01051210
M 10	1,5	8,5	100	15	10	8	01051230

МАШИННЫЙ МЕТЧИК



ТЕХНИЧЕСКАЯ ИНФОРМАЦИЯ

Норма	DIN 371 (DIN 2184-1)	Вид отверстия	глухое (L<2d1)
Резьба	M	Направление	правый
Материал	HSS-E V3 TiCN	Класс точности	6h
Форма	Форма C/RSP 40°		

Красное кольцо-1200 N/мм² / Машинный метчик с проходным хвостовиком / 2 – 3 Витков резьбы

							Арт.-Нр.
M 12	1,75	10,2	110	18	9	7	01052250
M 14	2,0	12,0	110	20	11	9	01052260
M 16	2,0	14,0	110	20	12	9	01052270
M 18	2,5	15,5	125	25	14	11	01052280
M 20	2,5	17,5	140	25	16	12	01052290
M 22	2,5	19,5	140	25	18	14,5	01052300
M 24	3,0	21,0	160	30	18	14,5	01052310
M 27	3,0	24,0	160	30	20	16	01052320
M 30	3,5	26,5	180	35	22	18	01052330
M 33	3,5	29,5	180	35	25	20	01052340
M 36	4,0	32,0	200	40	28	22	01052350

МАШИННЫЙ МЕТЧИК DIN 371 / 376

МАШИННЫЙ МЕТЧИК



ТЕХНИЧЕСКАЯ ИНФОРМАЦИЯ

Норма	DIN 371 (DIN 2184-1)	Вид отверстия	сквозное (L>1,5×d1)
Резьба	M	Направление	правый
Материал	HSS-E	Класс точности	6h
Форма	Форма B		

Жёлтое кольцо-ALU / Машинный метчик с утолщённым хвостовиком / 3,5 – 6 Витков резьбы

							Арт.-Нр.
M 3	0,5	2,5	56	9	3,5	2,7	01053130
M 3,5	0,6	2,9	56	11	4	3	01053140
M 4	0,7	3,3	63	12	4,5	3,4	01053150
M 5	0,8	4,2	70	16	6,0	4,9	01053170
M 6	1,0	5,0	80	15	6,0	4,9	01053190
M 8	1,25	6,8	90	18	8,0	6,2	01053210
M 10	1,5	8,5	100	20	10,0	8,0	01053230

МАШИННЫЙ МЕТЧИК



ТЕХНИЧЕСКАЯ ИНФОРМАЦИЯ

Норма	DIN 376	Вид отверстия	сквозное (L>1,5×d1)
Резьба	M	Направление	правый
Материал	HSS-E	Класс точности	6h
		Форма	Форма B

Жёлтое кольцо-ALU / Машинный метчик с проходным хвостовиком / 3,5 – 6 Витков резьбы

							Арт.-Нр.
M 12	1,75	10,2	110	23	9	7	01054250
M 14	2,0	12,0	110	25	11	9	01054260
M 16	2,0	14,0	110	25	12	9	01054270
M 18	2,5	15,5	125	30	14	11	01054280
M 20	2,5	17,5	140	30	16	12	01054290
M 22	2,5	19,5	140	30	18	14,5	01054300
M 24	3,0	21,0	160	36	18	14,5	01054310
M 27	3,0	24,0	160	36	20	16	01054320
M 30	3,5	26,5	180	40	22	18	01054330
M 33	3,5	29,5	180	42	25	20	01054340
M 36	4,0	32,0	200	50	28	22	01054350

ЖЁЛТОЕ КОЛЬЦО

МАШИННЫЙ МЕТЧИК



ТЕХНИЧЕСКАЯ ИНФОРМАЦИЯ

Норма	DIN 371 (DIN 2184-1)	Вид отверстия	глухое (L<2d1)
Резьба	M	Направление	правый
Материал	HSS-E	Класс точности	6h
Форма	Форма C/RSP 45°		

Жёлтое кольцо-ALU / Машинный метчик с утолщённым хвостовиком / 2 – 3 Витков резьбы

							Арт.-Нр.
M 3	0,5	2,5	56	5	3,5	2,7	01055130
M 3,5	0,6	2,9	56	6	4	3	01055140
M 4	0,7	3,3	63	7	4,5	3,4	01055150
M 5	0,8	4,2	70	8	6	4,9	01055170
M 6	1,0	5,0	80	10	6	4,9	01055190
M 8	1,25	6,8	90	13	8	6,2	01055210
M 10	1,5	8,5	100	15	10	8	01055230

МАШИННЫЙ МЕТЧИК



ТЕХНИЧЕСКАЯ ИНФОРМАЦИЯ

Норма	DIN 371 (DIN 2184-1)	Вид отверстия	глухое (L<2d1)
Резьба	M	Направление	правый
Материал	HSS-E	Класс точности	6h
Форма	Форма C/RSP 45°		

Жёлтое кольцо-ALU / Машинный метчик с проходным хвостовиком / 2 – 3 Витков резьбы

							Арт.-Нр.
M 12	1,75	10,2	110	18	9	7	01056250
M 14	2,0	12,0	110	20	11	9	01056260
M 16	2,0	14,0	110	20	12	9	01056270
M 18	2,5	15,5	125	25	14	11	01056280
M 20	2,5	17,5	140	25	16	12	01056290
M 22	2,5	19,5	140	25	18	14,5	01056300
M 24	3,0	21,0	160	30	18	14,5	01056310
M 27	3,0	24,0	160	30	20	16	01056320
M 30	3,5	26,5	180	35	22	18	01056330
M 33	3,5	29,5	180	35	25	20	01056340
M 36	4,0	32,0	200	40	28	22	01056350

МАШИННЫЙ МЕТЧИК DIN 371 / 376

МАШИННЫЙ МЕТЧИК



ТЕХНИЧЕСКАЯ ИНФОРМАЦИЯ

Норма	DIN 371 (DIN 2184-1)	Вид отверстия	глухое (L<2,5d1) /
Резьба	M		сквозное (L>1,5×d1)
Материал	HSS-E	Направление	правый
Форма	Форма C	Класс точности	6HX

Белое кольцо-GG / Машинный метчик с утолщённым хвостовиком / 2 – 3 Витков резьбы

							Арт.-Нр.
M 3	0,5	2,5	56	9	3,5	2,7	01057130
M 3,5	0,6	2,9	56	10	4	3	01057140
M 4	0,7	3,3	63	12	4,5	3,4	01057150
M 5	0,8	4,2	70	13	6	4,9	01057170
M 6	1,0	5,0	80	15	6	4,9	01057190
M 8	1,25	6,8	90	18	8	6,2	01057210
M 10	1,5	8,5	100	20	10	8	01057230

МАШИННЫЙ МЕТЧИК



ТЕХНИЧЕСКАЯ ИНФОРМАЦИЯ

Норма	DIN 376	Вид отверстия	глухое (L<2,5d1) /
Резьба	M		сквозное (L>1,5×d1)
Материал	HSS-E	Направление	правый
Форма	Форма C	Класс точности	6HX

Белое кольцо-GG / Машинный метчик с проходным хвостовиком / 2 – 3 Витков резьбы

							Арт.-Нр.
M 12	1,75	10,2	110	23	9	7	01058250
M 14	2,0	12,0	110	25	11	9	01058260
M 16	2,0	14,0	110	25	12	9	01058270
M 18	2,5	15,5	125	30	14	11	01058280
M 20	2,5	17,5	140	30	16	12	01058290
M 22	2,5	19,5	140	30	18	14,5	01058300
M 24	3,0	21,0	160	36	18	14,5	01058310
M 27	3,0	24,0	160	36	20	16	01058320
M 30	3,5	26,5	180	40	22	18	01058330
M 33	3,5	29,5	180	42	25	20	01058340
M 36	4,0	32,0	200	50	28	22	01058350

БЕЛОЕ КОЛЬЦО

МАШИННЫЙ МЕТЧИК



ТЕХНИЧЕСКАЯ ИНФОРМАЦИЯ

Норма	DIN 371 (DIN 2184-1)	Вид отверстия	глухое (L<2,5d1) /
Резьба	M		сквозное (L>1,5×d1)
Материал	HSS-E TiCN	Направление	правый
Форма	Форма C	Класс точности	6HX

Белое кольцо-GG / Машинный метчик с утолщённым хвостовиком / 2 – 3 Витков резьбы

							Арт.-Нр.
M 3	0,5	2,5	56	9	3,5	2,7	01059130
M 3,5	0,6	2,9	56	10	4	3	01059140
M 4	0,7	3,3	63	12	4,5	3,4	01059150
M 5	0,8	4,2	70	13	6	4,9	01059170
M 6	1,0	5,0	80	15	6	4,9	01059190
M 8	1,25	6,8	90	18	8	6,2	01059210
M 10	1,5	8,5	100	20	10	8	01059230

МАШИННЫЙ МЕТЧИК



ТЕХНИЧЕСКАЯ ИНФОРМАЦИЯ

Норма	DIN 376	Вид отверстия	глухое (L<2,5d1) /
Резьба	M		сквозное (L>1,5×d1)
Материал	HSS-E TiCN	Направление	правый
Форма	Форма C	Класс точности	6HX

Белое кольцо-GG / Машинный метчик с проходным хвостовиком / 2 – 3 Витков резьбы

							Арт.-Нр.
M 12	1,75	10,2	110	23	9	7	01060250
M 14	2,0	12,0	110	25	11	9	01060260
M 16	2,0	14,0	110	25	12	9	01060270
M 18	2,5	15,5	125	30	14	11	01060280
M 20	2,5	17,5	140	30	16	12	01060290
M 22	2,5	19,5	140	30	18	14,5	01060300
M 24	3,0	21,0	160	36	18	14,5	01060310
M 27	3,0	24,0	160	36	20	16	01060320
M 30	3,5	26,5	180	40	22	18	01060330
M 33	3,5	29,5	180	42	25	20	01060340
M 36	4,0	32,0	200	50	28	22	01060350

DIN 371

НАКЛЁП

Наклёп означает деформирование металлов при температуре ниже температуры рекристализации, что приводит к увеличению плотности и твёрдости и снижению пластичности, вязкости. При перенаклёпе в материале образуются поры.







БЕССТРУЖЕЧНЫЕ МЕТЧИКИ

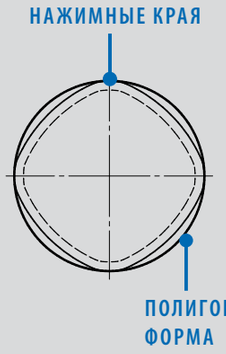

ПОЛИГОНАЛЬНАЯ ФОРМА

При помощи бесстружечных метчиков наклёпывается внутренняя резьба, но только при условии, что материал имеет свойство деформироваться. Краями выдавливается материал и таким образом формируется резьба.

Таким способом не образуется стружка, поверхность остаётся гладкой и обработка происходит быстро. Тем не менее, класс точности у отверстия уже и прилогаемые усилия больше чем при нарезки резьбы.

ЧЕТЫРЁХГРАННИК

по DIN 10

БЕССТРУЖЕЧНЫЙ МЕТЧИК DIN 371

GSR

БЕССТРУЖЕЧНЫЙ МЕТЧИК



ТЕХНИЧЕСКАЯ ИНФОРМАЦИЯ

Норма	DIN 371 (2184-1)	Вид отверстия	Сквозное / глухое
Резьба	M	Направление	правый
Материал	HSSE-G / TIN	Класс точности	ISO 2 / 6HX
Форма	Форма D	Обр. Материал	Сталь

Бесстружечный метчик с 4-5 витками, покрытием нитрида титана

							Арт.-Нр.
M 3	0,5	2,8	56	11	3,5	2,7	01900130
M 4	0,7	3,7	63	13	4,5	3,4	01900150
M 5	0,8	4,65	70	16	6,0	4,9	01900170
M 6	1,0	5,55	80	19	6,0	4,9	01900190
M 8	1,25	7,45	90	22	8,0	6,2	01900210
M 10	1,5	9,35	100	24	10,0	8,0	01900230

БЕССТРУЖЕЧНЫЙ МЕТЧИК



ТЕХНИЧЕСКАЯ ИНФОРМАЦИЯ

Норма	DIN 371 (2184-1)	Вид отверстия	Сквозное / глухое
Резьба	M	Направление	правый
Материал	HSSE-G / VAP	Класс точности	ISO 2 / 6HX
Форма	Форма D	Обр. Материал	VA-Сталь

Бесстружечный метчик с 4-5 витками, вапоризированный

							Арт.-Нр.
M 3	0,5	2,8	56	11	3,5	2,7	01901130
M 4	0,7	3,7	63	13	4,5	3,4	01901150
M 5	0,8	4,65	70	16	6,0	4,9	01901170
M 6	1,0	5,55	80	19	6,0	4,9	01901190
M 8	1,25	7,45	90	22	8,0	6,2	01901210
M 10	1,5	9,35	100	24	10,0	8,0	01901230

Твёрдый сплав это составной материал. Он состоит из сплавленных ультра мелких частиц твёрдого металла. Как правило используется карбид вольфрама как твёрдый материал и кобальт как связующее вещество. Вид связующего вещества и размер зерна определяют свойства металла. Для метчиков мы используем сорт стали K44UF. K обозначает группу материала, UF обозначает размер зерна (в нашем случае ultrafein) и 44 является показателем износостойкости, физические свойства которого представлены ниже.

ТВЁРДОСПЛАВНЫЕ МАШИННЫЕ МЕТЧИКИ



Твёрдосплавные метчики используются для обработки твёрдых материалов (до HRC 91-93), поскольку изготовленные из твёрдого сплава инструменты обладают высокой твёрдостью и износостойкостью, что приводит даже в сложных рабочих условиях к долгому сроку службы.

СВОЙСТВА – VHM

Плотность: (g/cm³): 14,05 ± 0,15
Твёрдость HRA: 92,5
Твёрдость HV 30: 1680
Прочность на изгиб (N/мм²): > 4000
Размер зерна [µ]: Ultrafein ~0,4 – 0,6

VHM-МАШИННЫЙ МЕТЧИК DIN 371 / 376

GSR

МАШИННЫЙ МЕТЧИК



ТЕХНИЧЕСКАЯ ИНФОРМАЦИЯ

Норма	DIN 371	Вид отверстия	сквозное < 1.1/2×d
Резьба	M	Направление	правый
Материал	VHM	Класс точности	6h
Форма	Форма A	Обр. Материал	Сталь

Машинный метчик с утолщённым хвостовиком, 6–8 Витков резьбы

						◇	Арт.-Нр.
M 2	0,4	1,6	45	8	2,8	2,1	07014080
M 2,2	0,45	1,75	45	9	2,8	2,1	07014090
M 2,3	0,4	1,9	45	9	2,8	2,1	07014100
M 2,5	0,45	2,05	50	9	2,8	2,1	07014110
M 2,6	0,45	2,1	50	9	2,8	2,1	07014120
M 3	0,5	2,5	56	11	3,5	2,7	07014130
M 3,5	0,6	2,9	56	12	4,0	3,0	07014140
M 4	0,7	3,3	63	13	4,5	3,4	07014150
M 5	0,8	4,2	70	16	6,0	4,9	07014170
M 6	1,0	5,0	80	19	6,0	4,9	07014190
M 7	1,0	6,0	80	19	7,0	5,5	07014200
M 8	1,25	6,8	90	22	8,0	6,2	07014210
M 10	1,5	8,5	100	24	10,0	8,0	07014230

МАШИННЫЙ МЕТЧИК



ТЕХНИЧЕСКАЯ ИНФОРМАЦИЯ

Норма	DIN 376	Вид отверстия	сквозное < 1.1/2×d
Резьба	M	Направление	правый
Материал	VHM	Класс точности	6h
Форма	Форма A	Обр. Материал	Сталь

Машинный метчик с проходным хвостовиком, 6–8 Витков резьбы

						◇	Арт.-Нр.
M 12	1,75	10,2	110	28	9,0	7,0	07015250
M 14	2,0	12,0	110	30	11,0	9,0	07015260
M 16	2,0	14,0	110	32	12,0	9,0	07015270
M 18	2,5	15,5	125	34	14,0	11,0	07015280
M 20	2,5	17,5	140	34	16,0	12,0	07015290
M 22	2,5	19,5	140	34	18,0	14,5	07015300
M 24	3,0	21,0	160	38	18,0	14,5	07015310
M 27	3,0	24,0	160	38	20,0	16,0	07015320
M 30	3,5	26,5	180	45	22,0	18,0	07015330
M 33	3,5	29,5	180	50	25,0	20,0	07015340
M 36	4,0	32,0	200	56	28,0	22,0	07015350

VHM-МАШИННЫЙ МЕТЧИК DIN 371 / 376

МАШИННЫЙ МЕТЧИК



ТЕХНИЧЕСКАЯ ИНФОРМАЦИЯ

Норма	DIN 371 (DIN 2184-1)	Вид отверстия	сквозное < 1.1/2×d
Резьба	M	Направление	правый
Материал	VHM	Класс точности	6h
Форма	Форма B	Обр. Материал	Сталь до 92 HRC

Машинный метчик с утолщённым хвостовиком, 4–5 Витков резьбы со спиральной подточкой (стружколом)

						◇	Арт.-Нр.
M 2	0,4	1,6	45	8	2,8	2,1	07000080
M 2,2	0,45	1,75	45	9	2,8	2,1	07000090
M 2,3	0,4	1,9	45	9	2,8	2,1	07000100
M 2,5	0,45	2,05	50	9	2,8	2,1	07000110
M 2,6	0,45	2,1	50	9	2,8	2,1	07000120
M 3	0,5	2,5	56	11	3,5	2,7	07000130
M 3,5	0,6	2,9	56	12	4,0	3,0	07000140
M 4	0,7	3,3	63	13	4,5	3,4	07000150
M 5	0,8	4,2	70	16	6,0	4,9	07000170
M 6	1,0	5,0	80	19	6,0	4,9	07000190
M 7	1,0	6,0	80	19	7,0	5,5	07000200
M 8	1,25	6,8	90	22	8,0	6,2	07000210
M 10	1,5	8,5	100	24	10,0	8,0	07000230



МАШИННЫЙ МЕТЧИК



ТЕХНИЧЕСКАЯ ИНФОРМАЦИЯ

Норма	DIN 376 (DIN 2184-1)	Вид отверстия	сквозное < 1.1/2×d
Резьба	M	Направление	правый
Материал	VHM	Класс точности	6h
Форма	Форма B	Обр. Материал	Сталь до 92 HRC

Машинный метчик с проходным хвостовиком, 4–5 Витков резьбы со спиральной подточкой (стружколом)

						◇	Арт.-Нр.
M 3	0,5	2,5	56	10	2,2	—	07001130
M 4	0,7	3,3	63	12	2,8	2,1	07001150
M 5	0,8	4,2	70	14	3,5	2,7	07001170
M 6	1,0	5,0	80	16	4,5	3,4	07001190
M 8	1,25	6,8	90	18	6,0	4,9	07001210
M 10	1,5	8,5	100	20	7,0	5,5	07001230
M 12	1,75	10,2	110	28	9,0	7,0	07001250
M 14	2,0	12,0	110	30	11,0	9,0	07001260
M 16	2,0	14,0	110	32	12,0	9,0	07001270
M 18	2,5	15,5	125	34	14,0	11,0	07001280
M 20	2,5	17,5	140	34	16,0	12,0	07001290
M 22	2,5	19,5	140	34	18,0	14,5	07001300
M 24	3,0	21,0	160	38	18,0	14,5	07001310
M 27	3,0	24,0	160	38	20,0	16,0	07001320
M 30	3,5	26,5	180	45	22,0	18,0	07001330
M 33	3,5	29,5	180	50	25,0	20,0	07001340
M 36	4,0	32,0	200	56	28,0	22,0	07001350
M 39	4,0	35,0	200	60	32,0	24,0	07001360
M 42	4,5	37,5	200	60	32,0	24,0	07001370
M 45	4,5	40,5	220	65	36,0	29,0	07001380
M 48	5,0	43,0	250	70	36,0	29,0	07001390
M 52	5,0	47,0	250	70	40,0	32,0	07001400
M 56	5,5	51,5	250	70	40,0	32,0	07001410
M 60	5,5	54,5	280	75	45,0	35,0	07001420
M 64	6,0	58,0	315	80	50,0	39,0	07001430
M 68	6,0	62,0	315	80	50,0	39,0	07001440
M 72	6,0	66,0	340	80	50,0	39,0	07001450
M 76	6,0	70,0	340	80	50,0	39,0	07001460
M 80	6,0	74,0	360	85	50,0	39,0	07001470
M 84	6,0	78,0	380	85	50,0	39,0	07001480
M 88	6,0	82,0	380	85	50,0	39,0	07001490
M 90	6,0	84,0	380	85	50,0	39,0	07001500
M 92	6,0	86,0	400	90	56,0	44,0	07001510
M 96	6,0	90,0	400	90	56,0	44,0	07001520
M 100	6,0	94,0	400	90	56,0	44,0	07001530

VHM-МАШИННЫЙ МЕТЧИК DIN 371 / 376

МАШИННЫЙ МЕТЧИК



ТЕХНИЧЕСКАЯ ИНФОРМАЦИЯ

Норма	DIN 371 (DIN 2184-1)	Вид отверстия	глухое < 1.1/2×d
Резьба	M	Направление	правый
Материал	VHM	Класс точности	6h
Форма	Форма C	Обр. Материал	Сталь до 92 HRC

Машинный метчик с проходным хвостовиком, 2-3 витка резьбы

							Арт.-Нр.
M 2	0,4	1,6	45	8	2,8	2,1	07002080
M 2,2	0,45	1,75	45	9	2,8	2,1	07002090
M 2,3	0,4	1,9	45	9	2,8	2,1	07002100
M 2,5	0,45	2,05	50	9	2,8	2,1	07002110
M 2,6	0,45	2,1	50	9	2,8	2,1	07002120
M 3	0,5	2,5	56	11	3,5	2,7	07002130
M 3,5	0,6	2,9	56	12	4,0	3,0	07002140
M 4	0,7	3,3	63	13	4,5	3,4	07002150
M 5	0,8	4,2	70	16	6,0	4,9	07002170
M 6	1,0	5,0	80	19	6,0	4,9	07002190
M 7	1,0	6,0	80	19	7,0	5,5	07002200
M 8	1,25	6,8	90	22	8,0	6,2	07002210
M 10	1,5	8,5	100	24	10,0	8,0	07002230



МАШИННЫЙ МЕТЧИК



ТЕХНИЧЕСКАЯ ИНФОРМАЦИЯ

Норма	DIN 376 (DIN 2184-1)	Вид отверстия	глухое < 1.1/2×d
Резьба	M	Направление	правый
Материал	VHM	Класс точности	6h
Форма	Форма C	Обр. Материал	Сталь до 92 HRC

Машинный метчик с проходным хвостовиком, 2-3 витка резьбы

							Арт.-Нр.
M 3	0,5	2,5	56	10	2,2	—	07003130
M 4	0,7	3,3	63	12	2,8	2,1	07003150
M 5	0,8	4,2	70	14	3,5	2,7	07003170
M 6	1,0	5,0	80	16	4,5	3,4	07003190
M 8	1,25	6,8	90	18	6,0	4,9	07003210
M 10	1,5	8,5	100	20	7,0	5,5	07003230
M 12	1,75	10,2	110	28	9,0	7,0	07003250
M 14	2,0	12,0	110	30	11,0	9,0	07003260
M 16	2,0	14,0	110	32	12,0	9,0	07003270
M 18	2,5	15,5	125	34	14,0	11,0	07003280
M 20	2,5	17,5	140	34	16,0	12,0	07003290
M 22	2,5	19,5	140	34	18,0	14,5	07003300
M 24	3,0	21,0	160	38	18,0	14,5	07003310
M 27	3,0	24,0	160	38	20,0	16,0	07003320
M 30	3,5	26,5	180	45	22,0	18,0	07003330
M 33	3,5	29,5	180	50	25,0	20,0	07003340
M 36	4,0	32,0	200	56	28,0	22,0	07003350
M 39	4,0	35,0	200	60	32,0	24,0	07003360
M 42	4,5	37,5	200	60	32,0	24,0	07003370
M 45	4,5	40,5	220	65	36,0	29,0	07003380
M 48	5,0	43,0	250	70	36,0	29,0	07003390
M 52	5,0	47,0	250	70	40,0	32,0	07003400
M 56	5,5	51,5	250	70	40,0	32,0	07003410
M 60	5,5	54,5	280	75	45,0	35,0	07003420
M 64	6,0	58,0	315	80	50,0	39,0	07003430
M 68	6,0	62,0	315	80	50,0	39,0	07003440
M 72	6,0	66,0	340	80	50,0	39,0	07003450
M 76	6,0	70,0	340	80	50,0	39,0	07003460
M 80	6,0	74,0	360	85	50,0	39,0	07003470
M 84	6,0	78,0	380	85	50,0	39,0	07003480
M 88	6,0	82,0	380	85	50,0	39,0	07003490
M 90	6,0	84,0	380	85	50,0	39,0	07003500
M 92	6,0	86,0	400	90	56,0	44,0	07003510
M 96	6,0	90,0	400	90	56,0	44,0	07003520
M 100	6,0	94,0	400	90	56,0	44,0	07003530

VHM-МАШИННЫЙ МЕТЧИК DIN 371 / 376

МАШИННЫЙ МЕТЧИК



ТЕХНИЧЕСКАЯ ИНФОРМАЦИЯ

Норма	DIN 371 (DIN 2184-1)	Вид отверстия	глухое < 2×d
Резьба	M	Направление	правый
Материал	VHM	Класс точности	6h
Форма	Форма C/RSP 15°	Обр. Материал	Сталь до 92 HRC

Машинный метчик с утолщённым хвостовиком, со спиральной канавкой 15 градусов, 2-3 витка резьбы

						◇	Арт.-Нр.
M 2	0,4	1,6	45	8	2,8	2,1	07004080
M 2,2	0,45	1,75	45	9	2,8	2,1	07004090
M 2,3	0,4	1,9	45	9	2,8	2,1	07004100
M 2,5	0,45	2,05	50	9	2,8	2,1	07004110
M 2,6	0,45	2,1	50	9	2,8	2,1	07004120
M 3	0,5	2,5	56	11	3,5	2,7	07004130
M 3,5	0,6	2,9	56	12	4,0	3,0	07004140
M 4	0,7	3,3	63	13	4,5	3,4	07004150
M 5	0,8	4,2	70	16	6,0	4,9	07004170
M 6	1,0	5,0	80	19	6,0	4,9	07004190
M 7	1,0	6,0	80	19	7,0	5,5	07004200
M 8	1,25	6,8	90	22	8,0	6,2	07004210
M 10	1,5	8,5	100	24	10,0	8,0	07004230



МАШИННЫЙ МЕТЧИК



ТЕХНИЧЕСКАЯ ИНФОРМАЦИЯ

Норма	DIN 376 (DIN 2184-1)	Вид отверстия	глухое < 2×d
Резьба	M	Направление	правый
Материал	VHM	Класс точности	6h
Форма	Форма C/RSP 15°	Обр. Материал	Сталь до 92 HRC

Машинный метчик с проходным хвостовиком, со спиральной канавкой 15 градусов, 2-3 витка резьбы

						◇	Арт.-Нр.
M 3	0,5	2,5	56	10	2,2	—	07005130
M 4	0,7	3,3	63	12	2,8	2,1	07005150
M 5	0,8	4,2	70	14	3,5	2,7	07005170
M 6	1,0	5,0	80	16	4,5	3,4	07005190
M 8	1,25	6,8	90	18	6,0	4,9	07005210
M 10	1,5	8,5	100	20	7,0	5,5	07005230
M 12	1,75	10,2	110	28	9,0	7,0	07005250
M 14	2,0	12,0	110	30	11,0	9,0	07005260
M 16	2,0	14,0	110	32	12,0	9,0	07005270
M 18	2,5	15,5	125	34	14,0	11,0	07005280
M 20	2,5	17,5	140	34	16,0	12,0	07005290
M 22	2,5	19,5	140	34	18,0	14,5	07005300
M 24	3,0	21,0	160	38	18,0	14,5	07005310
M 27	3,0	24,0	160	38	20,0	16,0	07005320
M 30	3,5	26,5	180	45	22,0	18,0	07005330
M 33	3,5	29,5	180	50	25,0	20,0	07005340
M 36	4,0	32,0	200	56	28,0	22,0	07005350
M 39	4,0	35,0	200	60	32,0	24,0	07005360
M 42	4,5	37,5	200	60	32,0	24,0	07005370
M 45	4,5	40,5	220	65	36,0	29,0	07005380
M 48	5,0	43,0	250	70	36,0	29,0	07005390
M 52	5,0	47,0	250	70	40,0	32,0	07005400
M 56	5,5	51,5	250	70	40,0	32,0	07005410
M 60	5,5	54,5	280	75	45,0	35,0	07005420
M 64	6,0	58,0	315	80	50,0	39,0	07005430
M 68	6,0	62,0	315	80	50,0	39,0	07005440
M 72	6,0	66,0	340	80	50,0	39,0	07005450
M 76	6,0	70,0	340	80	50,0	39,0	07005460
M 80	6,0	74,0	360	85	50,0	39,0	07005470
M 84	6,0	78,0	380	85	50,0	39,0	07005480
M 88	6,0	82,0	380	85	50,0	39,0	07005490
M 90	6,0	84,0	380	85	50,0	39,0	07005500
M 92	6,0	86,0	400	90	56,0	44,0	07005510
M 96	6,0	90,0	400	90	56,0	44,0	07005520
M 100	6,0	94,0	400	90	56,0	44,0	07005530

VHM-МАШИННЫЙ МЕТЧИК DIN 371 / 376

МАШИННЫЙ МЕТЧИК



ТЕХНИЧЕСКАЯ ИНФОРМАЦИЯ

Норма	DIN 371 (DIN 2184-1)	Вид отверстия	глухое < 3×d
Резьба	M	Направление	правый
Материал	VHM	Класс точности	6h
Форма	Форма C/RSP 35°	Обр. Материал	Сталь до 92 HRC

Машинный метчик с утолщённым хвостовиком, со спиральной канавкой 35 градусов, 2-3 витка резьбы

							Арт.-Нр.
M 2	0,4	1,6	45	8	2,8	2,1	07006080
M 2,2	0,45	1,75	45	9	2,8	2,1	07006090
M 2,3	0,4	1,9	45	9	2,8	2,1	07006100
M 2,5	0,45	2,05	50	9	2,8	2,1	07006110
M 2,6	0,45	2,1	50	9	2,8	2,1	07006120
M 3	0,5	2,5	56	7	3,5	2,7	07006130
M 3,5	0,6	2,9	56	7	4,0	3,0	07006140
M 4	0,7	3,3	63	8	4,5	3,4	07006150
M 5	0,8	4,2	70	10	6,0	4,9	07006170
M 6	1,0	5,0	80	12	6,0	4,9	07006190
M 7	1,0	6,0	80	12	7,0	5,5	07006200
M 8	1,25	6,8	90	16	8,0	6,2	07006210
M 10	1,5	8,5	100	16	10,0	8,0	07006230



МАШИННЫЙ МЕТЧИК



ТЕХНИЧЕСКАЯ ИНФОРМАЦИЯ

Норма	DIN 376 (DIN 2184-1)	Вид отверстия	глухое < 3×d
Резьба	M	Направление	правый
Материал	VHM	Класс точности	6h
Форма	Форма C/RSP 35°	Обр. Материал	Сталь до 92 HRC

Машинный метчик с проходным хвостовиком, со спиральной канавкой 35 градусов, 2-3 витка резьбы

							Арт.-Нр.
M 3	0,5	2,5	56	7	2,2	—	07007130
M 4	0,7	3,3	63	8	2,8	2,1	07007150
M 5	0,8	4,2	70	10	3,5	2,7	07007170
M 6	1,0	5,0	80	12	4,5	3,4	07007190
M 8	1,25	6,8	90	16	6,0	4,9	07007210
M 10	1,5	8,5	100	16	7,0	5,5	07007230
M 12	1,75	10,2	110	18	9,0	7,0	07007250
M 14	2,0	12,0	110	20	11,0	9,0	07007260
M 16	2,0	14,0	110	22	12,0	9,0	07007270
M 18	2,5	15,5	125	25	14,0	11,0	07007280
M 20	2,5	17,5	140	25	16,0	12,0	07007290
M 22	2,5	19,5	140	25	18,0	14,5	07007300
M 24	3,0	21,0	160	30	18,0	14,5	07007310
M 27	3,0	24,0	160	30	20,0	16,0	07007320
M 30	3,5	26,5	180	35	22,0	18,0	07007330
M 33	3,5	29,5	180	35	25,0	20,0	07007340
M 36	4,0	32,0	200	45	28,0	22,0	07007350
M 39	4,0	35,0	200	45	32,0	24,0	07007360
M 42	4,5	37,5	200	45	32,0	24,0	07007370
M 45	4,5	40,5	220	50	36,0	29,0	07007380
M 48	5,0	43,0	250	50	36,0	29,0	07007390
M 52	5,0	47,0	250	55	40,0	32,0	07007400
M 56	5,5	51,5	250	55	40,0	32,0	07007410
M 60	5,5	54,5	280	55	45,0	35,0	07007420
M 64	6,0	58,0	315	70	50,0	39,0	07007430
M 68	6,0	62,0	315	70	50,0	39,0	07007440
M 72	6,0	66,0	340	80	50,0	39,0	07007450
M 76	6,0	70,0	340	80	50,0	39,0	07007460
M 80	6,0	74,0	360	85	50,0	39,0	07007470
M 84	6,0	78,0	380	85	50,0	39,0	07007480
M 88	6,0	82,0	380	85	50,0	39,0	07007490
M 90	6,0	84,0	380	85	50,0	39,0	07007500
M 92	6,0	86,0	400	90	56,0	44,0	07007510
M 96	6,0	90,0	400	90	56,0	44,0	07007520
M 100	6,0	94,0	400	90	56,0	44,0	07007530

VHM-МАШИННЫЙ МЕТЧИК DIN 2184-1

МАШИННЫЙ МЕТЧИК



ТЕХНИЧЕСКАЯ ИНФОРМАЦИЯ

Норма	DIN 2184-1	Вид отверстия	сквозное < 1.1/2×d
Резьба	UNC	Направление	правый
Материал	VHM	Класс точности	6h
Форма	Форма B	Обр. Материал	Сталь до 92 HRC

Машинный метчик ≤ 3/8 с утолщённым хвостовиком, 4–5 Витков резьбы, с прямой канавкой

						◇	Арт.-Нр.
UNC Nr. 2	56	1,8	45	9	2,8	2,1	07008020
UNC Nr. 3	48	2,1	50	9	2,8	2,1	07008030
UNC Nr. 4	40	2,3	56	11	3,5	2,7	07008040
UNC Nr. 5	40	2,6	56	11	3,5	2,7	07008050
UNC Nr. 6	32	2,9	56	12	4,0	3,0	07008060
UNC Nr. 8	32	3,5	63	13	4,5	3,4	07008080
UNC Nr. 10	24	3,9	70	15	6,0	4,9	07008100
UNC Nr. 12	24	4,5	80	16	6,0	4,9	07008120
UNC 1/4	20	5,2	80	17	7,0	5,5	07008130
UNC 5/16	18	6,6	90	22	8	6,2	07008140
UNC 3/8	16	8	100	24	10	8	07008150
UNC 7/16	14	9,4	100	22	8,0	6,2	07008160
UNC 1/2	13	10,8	110	24	9,0	7,0	07008170
UNC 9/16	12	12,3	110	26	11,0	9,0	07008180
UNC 5/8	11	13,5	110	27	12,0	9,0	07008190
UNC 3/4	10	16,5	125	30	14,0	11,0	07008210
UNC 7/8	9	19,5	140	32	18,0	14,5	07008230
UNC 1	8	22,3	160	36	20,0	16,0	07008250
UNC 1.1/8	7	25,0	180	40	22,0	18,0	07008260
UNC 1.1/4	7	28,3	180	40	22,0	18,0	07008270
UNC 1.3/8	6	30,8	200	45	28,0	22,0	07008280
UNC 1.1/2	6	34,0	200	45	32,0	24,0	07008290
UNC 1.5/8	6	37,1	200	56	32,0	24,0	07008300
UNC 1.3/4	5	39,5	220	63	36,0	29,0	07008310
UNC 1.7/8	4,5	42,0	220	63	36,0	29,0	07008320
UNC 2	4,5	45,0	250	70	40,0	32,0	07008330
UNC 2.1/4	4,5	51,5	280	75	45	35	07008340
UNC 2.1/2	4	57,2	315	80	50	39	07008350
UNC 2.3/4	4	63,25	340	80	50	39	07008360
UNC 3	4	69,85	360	85	50	39	07008370

МАШИННЫЙ МЕТЧИК



ТЕХНИЧЕСКАЯ ИНФОРМАЦИЯ

Норма	DIN 2184-1	Вид отверстия	глухое < 1.1/2×d
Резьба	UNC	Направление	правый
Материал	VHM	Класс точности	6h
Форма	Форма C	Обр. Материал	Сталь до 92 HRC

Машинный метчик ≤ 3/8 с утолщённым хвостовиком, 2-3 витка резьбы, с прямой канавкой

						◇	Арт.-Нр.
UNC Nr. 4	40	2,3	56	11	3,,5	2,7	07010040
UNC Nr. 5	40	2,6	56	11	3,5	2,7	07010050
UNC Nr. 6	32	2,9	56	12	4,0	3,0	07010060
UNC Nr. 8	32	3,5	63	13	4,5	3,4	07010080
UNC Nr. 10	24	3,9	70	15	6,0	4,9	07010100
UNC Nr. 12	24	4,5	80	16	6,0	4,9	07010120
UNC 1/4	20	5,2	80	17	7,0	5,5	07010130
UNC 5/16	18	6,6	90	20	8,0	6,2	07010140
UNC 3/8	16	8,0	100	22	9,0	7,0	07010150
UNC 7/16	14	9,4	100	22	8,0	6,2	07010160
UNC 1/2	13	10,8	110	24	9,0	7,0	07010170
UNC 9/16	12	12,3	110	26	11,0	9,0	07010180
UNC 5/8	11	13,5	110	27	12,0	9,0	07010190
UNC 3/4	10	16,5	125	30	14,0	11,0	07010210
UNC 7/8	9	19,5	140	32	18,0	14,5	07010230
UNC 1	8	22,3	160	36	20,0	16,0	07010250
UNC 1.1/8	7	25,0	180	40	22,0	18,0	07010260
UNC 1.1/4	7	28,3	180	40	22,0	18,0	07010270
UNC 1.3/8	6	30,8	200	45	28,0	22,0	07010280
UNC 1.1/2	6	34,0	200	45	32,0	24,0	07010290
UNC 1.5/8	6	37,10	200	56	32,0	24,0	07010300
UNC 1.3/4	5	39,5	220	63	36,0	29,0	07010310
UNC 1.7/8	4,5	42,0	220	63	36,0	29,0	07010320
UNC 2	4,5	45,0	250	70	40,0	32,0	07010330
UNC 2.1/4	4,5	51,5	280	75	45	35	07010340
UNC 2.1/2	4	57,2	315	80	50	39	07010350
UNC 2.3/4	4	63,25	340	80	50	39	07010360
UNC 3	4	69,85	360	85	50	39	07010370

VHM-МАШИННЫЙ МЕТЧИК DIN 2182

МАШИННЫЙ МЕТЧИК



ТЕХНИЧЕСКАЯ ИНФОРМАЦИЯ

Норма	DIN 2182	Вид отверстия	глухое < 3×d
Резьба	UNC	Направление	правый
Материал	VHM	Класс точности	6h
Форма	Форма C / RSP 35°	Обр. Материал	Сталь до 92 HRC

Машинный метчик ≤ 3/8 с утолщённым хвостовиком, со спиральной канавкой 35 градусов, 2-3 витка резьбы

							Арт.-Нр.
UNC Nr. 2	56	1,8	45	5	2,8	2,1	07009020
UNC Nr. 3	48	2,1	50	5	2,8	2,1	07009030
UNC Nr. 4	40	2,3	56	5	3,5	2,7	07009040
UNC Nr. 5	40	2,6	56	5	3,5	2,7	07009050
UNC Nr. 6	32	2,9	56	6	4,0	3,0	07009060
UNC Nr. 8	32	3,5	63	7	4,5	3,4	07009080
UNC Nr. 10	24	3,9	70	9	6,0	4,9	07009100
UNC Nr. 12	24	4,5	80	9	6,0	4,9	07009120
UNC 1/4	20	5,2	80	10	7,0	5,5	07009130
UNC 5/16	18	6,6	90	12	8,0	6,2	07009140
UNC 3/8	16	8,0	100	14	9,0	7,0	07009150
UNC 7/16	14	9,4	100	16	8,0	6,2	07009160
UNC 1/2	13	10,8	110	18	9,0	7,0	07009170
UNC 9/16	12	12,3	110	18	11,0	9,0	07009180
UNC 5/8	11	13,5	110	20	12,0	9,0	07009190
UNC 3/4	10	16,5	125	25	14,0	11,0	07009210
UNC 7/8	9	19,5	140	28	18,0	14,5	07009230
UNC 1	8	22,3	160	32	20,0	16,0	07009250
UNC 1.1/8	7	25,0	180	36	22,0	18,0	07009260
UNC 1.1/4	7	28,3	180	36	22,0	18,0	07009270
UNC 1.3/8	6	30,8	200	40	28,0	22,0	07009280
UNC 1.1/2	6	34,0	200	45	32,0	24,0	07009290
UNC 1.5/8	6	37,1	200	45	32,0	24,0	07009300
UNC 1.3/4	5	39,5	220	52	36,0	29,0	07009310
UNC 1.7/8	4,5	42,0	220	52	36,0	29,0	07009320
UNC 2	4,5	45,0	250	60	40,0	32,0	07009330
UNC 2.1/4	4,5	51,5	280	75	45	35	07009340
UNC 2.1/2	4	57,2	315	80	50	39	07009350
UNC 2.3/4	4	63,25	340	80	50	39	07009360
UNC 3	4	69,85	360	85	50	39	07009370

МАШИННЫЙ МЕТЧИК



ТЕХНИЧЕСКАЯ ИНФОРМАЦИЯ

Норма	DIN 2182	Вид отверстия	сквозное < 1.1/2×d
Резьба	UNF	Направление	правый
Материал	VHM	Класс точности	6h
Форма	Форма B	Обр. Материал	Сталь до 92 HRC

Машинный метчик ≤ 3/8 с утолщённым хвостовиком, 4–5 Витков резьбы, с прямой канавкой

							Арт.-Нр.
UNF Nr. 2	64	1,85	45	9	2,8	2,1	07011020
UNF Nr. 3	56	2,1	50	9	2,8	2,1	07011030
UNF Nr. 4	48	2,4	56	11	3,5	2,7	07011040
UNF Nr. 5	44	2,7	56	11	3,5	2,7	07011050
UNF Nr. 6	40	3,0	56	12	4,0	3,0	07011060
UNF Nr. 8	36	3,5	63	13	4,5	3,4	07011080
UNF Nr. 10	32	4,1	70	15	6,0	4,9	07011100
UNF Nr. 12	28	4,65	80	16	6,0	4,9	07011120
UNF 1/4	28	5,5	80	17	7,0	5,5	07011130
UNF 5/16	24	6,9	90	20	8,0	6,2	07011140
UNF 3/8	24	8,5	100	22	9,0	7,0	07011150
UNF 7/16	20	9,9	100	22	8,0	6,2	07011160
UNF 1/2	20	11,5	100	22	9,0	7,0	07011170
UNF 9/16	18	13,0	100	22	11,0	9,0	07011180
UNF 5/8	18	14,5	100	22	12,0	9,0	07011190
UNF 3/4	16	17,5	110	25	14,0	11,0	07011210
UNF 7/8	14	20,5	125	25	18,0	14,5	07011230
UNF 1	12	23,3	140	28	18,0	14,5	07011250
UNF 1.1/8	12	26,5	150	28	22,0	18,0	07011270
UNF 1.1/4	12	29,5	150	28	22,0	18,0	07011280
UNF 1.3/8	12	32,5	170	30	28,0	22,0	07011290
UNF 1.1/2	12	36,0	170	30	28,0	22,0	07011300



VHM-МАШИННЫЙ МЕТЧИК DIN 2182

МАШИННЫЙ МЕТЧИК



ТЕХНИЧЕСКАЯ ИНФОРМАЦИЯ

Норма	DIN 2182	Вид отверстия	сквозное < 1.1/2×d
Резьба	UNF	Направление	правый
Материал	VHM	Класс точности	6h
Форма	Форма C	Обр. Материал	Сталь до 92 HRC

Машинный метчик ≤ 3/8 с утолщённым хвостовиком, 2-3 витка резьбы, с прямой канавкой

							Арт.-Нр.
UNF Nr. 4	48	2,4	56	11	3,5	2,7	07013040
UNF Nr. 5	44	2,7	56	11	3,5	2,7	07013050
UNF Nr. 6	40	3,0	56	12	4,0	3,0	07013060
UNF Nr. 8	36	3,5	63	13	4,5	3,4	07013080
UNF Nr. 10	32	4,10	70	15	6,0	4,9	07013100
UNF Nr. 12	28	4,65	80	16	6,0	4,9	07013120
UNF 1/4	28	5,5	80	17	7,0	5,5	07013130
UNF 5/16	24	6,9	90	20	8,0	6,2	07013140
UNF 3/8	24	8,5	100	22	9,0	7,0	07013150
UNF 7/16	20	9,9	100	22	8,0	6,2	07013160
UNF 1/2	20	11,5	100	22	9,0	7,0	07013170
UNF 9/16	18	13,0	100	22	11,0	9,0	07013180
UNF 5/8	18	14,5	100	22	12,0	9,0	07013190
UNF 3/4	16	17,5	110	25	14,0	11,0	07013210
UNF 7/8	14	20,5	125	25	18,0	14,5	07013230
UNF 1	12	23,3	140	28	18,0	14,5	07013250
UNF 1.1/8	12	26,5	150	28	22,0	18,0	07013270
UNF 1.1/4	12	29,5	150	28	22,0	18,0	07013280
UNF 1.3/8	12	32,5	170	30	28,0	22,0	07013290
UNF 1.1/2	12	36,0	170	30	28,0	22,0	07013300

МАШИННЫЙ МЕТЧИК



ТЕХНИЧЕСКАЯ ИНФОРМАЦИЯ

Норма	DIN 2182	Вид отверстия	глухое < 3×d
Резьба	UNF	Направление	правый
Материал	VHM	Класс точности	6h
Форма	Форма C / RSP 35°	Обр. Материал	Сталь до 92 HRC

Машинный метчик ≤ 3/8 с утолщённым хвостовиком, со спиральной канавкой 35 градусов, 2-3 витка резьбы

							Арт.-Нр.
UNF Nr. 2	64	1,85	45	5	2,8	2,1	07012020
UNF Nr. 3	56	2,1	50	5	2,8	2,1	07012030
UNF Nr. 4	48	2,4	56	5	3,5	2,4	07012040
UNF Nr. 5	44	2,7	56	5	3,5	2,7	07012050
UNF Nr. 6	40	3,0	56	6	4,0	3,0	07012060
UNF Nr. 8	36	3,5	63	8	4,5	3,4	07012080
UNF Nr. 10	32	4,1	70	8	6,0	4,9	07012100
UNF Nr. 12	28	4,65	80	9	6,0	4,9	07012120
UNF 1/4	28	5,5	80	10	7,0	5,5	07012130
UNF 5/16	24	6,9	90	12	8,0	6,2	07012140
UNF 3/8	24	8,5	100	12	9,0	7,0	07012150
UNF 7/16	20	9,9	100	22	8,0	6,2	07012160
UNF 1/2	20	11,5	100	22	9,0	7,0	07012170
UNF 9/16	18	13,0	100	22	11,0	9,0	07012180
UNF 5/8	18	14,5	100	22	12,0	9,0	07012190
UNF 3/4	16	17,5	110	25	14,0	11,0	07012210
UNF 7/8	14	20,5	125	25	18,0	14,5	07012230
UNF 1	12	23,3	140	28	18,0	14,5	07012250
UNF 1.1/8	12	26,5	150	28	22,0	18,0	07012270
UNF 1.1/4	12	29,5	150	28	22,0	18,0	07012280
UNF 1.3/8	12	32,5	170	30	28,0	22,0	07012290
UNF 1.1/2	12	36,0	170	30	28,0	22,0	07012300



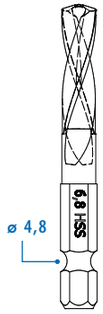

ШЕСТИГРАННЫЙ ХВОСТОВИК ФОРМА E

Круговой паз ø 4,8 служит для блокировки и зажима хвостовика. Таким образом выпадывание метчика не возможно. Вид хвостовика и зажима выбирается производителем.

КОМБИ-БИТ-МЕТЧИКИ

с удлинённым шестигранным хвостовиком формы E

Комбинированные бит-метчики для митрических резьб от M3 до M10 предназначены для сверления и нарезки резьбы в коротких сквозных отверстиях (макс. 1 × ø). Используются бит-метчики в ручных аккумуляторных машинах для материалов до 600 Н/мм². Данный тип соответствует GSR-стандарту.



ВСЕ С ОДИНАКОВЫМ 1/4“ ШЕСТИГРАННЫМ ХВОСТОВИКОМ

M3 M4 M5 M8 M10



Кобинированные метчики производятся по заводскому стандарту. Они предназначены для сверления и нарезки резьбы одновременно, не меняя при этом инструмент. Они могут быть использованы в стацинарных сверильных машинах с переключаемыми скоростями для сквозных отверстий в материалах с прочностью до 600 Н/мм².

КОМБИНИРОВАННЫЕ МЕТЧИКИ

КОМБИ-БИТ-МЕТЧИКИ

Кобинированные бит-метчики производятся по заводскому стандарту. Они предназначены для сверления, нарезки резьбы и зенкования одновременно. Благодаря шестигранному хвостовику они могут быть использованы во всех ручных дрелях с переключателем реверса. Они подходят для нарезки резьб с максимальной длиной отверстия 1xd в материалах с прочностью до 600 Н/мм².

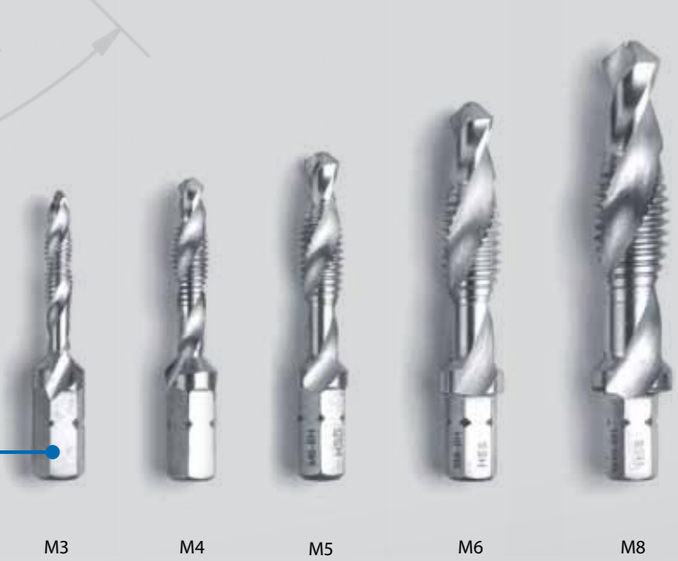

ВСЕ С ОДИНАКОВЫМ 1/4“ ШЕСТИГРАННЫМ ХВОСТОВИКОМ

M3 M4 M5 M6 M8



КОМБИНИРОВАННЫЕ МАШИННЫЕ МЕТЧИКИ ЗАВОДСКОЙ СТАНДАРТ

КОМБИНИРОВАННЫЕ МАШИННЫЕ МЕТЧИКИ



ТЕХНИЧЕСКАЯ ИНФОРМАЦИЯ

Норма	Заводской стандарт	Вид отверстия	сквозное
Резьба	M	Направление	правый
Материал	HSSE-G	Класс точности	6h
Обр. Материал	VA-Сталь	крестообразная заточка	

				◇	Арт.-Нр.
M 3	0,5	2,5	56	2,4	00331030
M 4	0,7	3,3	63	3,0	00331040
M 5	0,8	4,2	71	3,8	00331050
M 6	1,0	5,0	80	4,9	00331060
M 8	1,25	6,8	95	6,2	00331080
M 10	1,5	8,5	106	8,0	00331100
M 12	1,75	10,2	115	9,0	00331120

КОМБИ-БИТ МЕТЧИКИ



ТЕХНИЧЕСКАЯ ИНФОРМАЦИЯ

Норма	Заводской стандарт	Вид отверстия	сквозное < 1×d
Резьба	M	Направление	правый
Материал	HSS-G	Класс точности	6h
Обр. Материал	Сталь		

Комби-бит метчики для сверления, нарезки резьбы и зенкования с шестигранным хвостовиком ¼“ (DIN 3126) и крестообразной заточкой

				◇	Арт.-Нр.
M 3	0,5	2,5	36	1/4"	04501130
M 4	0,7	3,3	39	1/4"	04501150
M 5	0,8	4,2	41	1/4"	04501170
M 6	1	5	44	1/4"	04501190
M 8	1,25	6,8	50	1/4"	04501210
M 10	1,5	8,5	59	1/4"	04501230

НАБОР КОМБИ БИТ МЕТЧИКОВ



ТЕХНИЧЕСКАЯ ИНФОРМАЦИЯ

- инкл. 1/4“ магнитный удлинитель для бит-метчиков (DIN 3126)
- в металлической кассете

	Арт.-Нр.
M3 - M 10	00331400





ИЗГОТОВЛЕНИЕ ВНЕШНИХ РЕЗЬБ

Для облегчения нарезки резьбы необходимо снять фаску. Затем вложите плашку в плашкодержатель и для блокировки прокручивания плашки затяните упорные винты. Проконтролируйте при закручивании винтов, то что направляющие отверстия плашки находятся напротив винтов. Плашка может быть использована с обоих сторон.

Перед нарезкой резьбы смажте деталь маслом и постарайтесь как можно ровнее заходить на деталь. При лёгком нажатии продолжайте нарезку резьбы. Последовательность операций с плашкой та же, что и с метчиком — пол-оборота вперед и половина назад.

ВНЕШНЯЯ РЕЗЬБА

ВНЕШНЯЯ РЕЗЬБА

20 × 5 мм



20 × 5 мм



55 × 12 мм



ПЛАШКА

EN 22568 (старый = DIN 223)

Для изготовления внешних резьб по ISO-нормам для метрических M1-M68 и метрических разношаговых M1-M56 резьб используются круглые плашки с угловым пазом (Форма B).

20 × 7 мм



20 × 7 мм



38 × 14 мм



45 × 18 мм

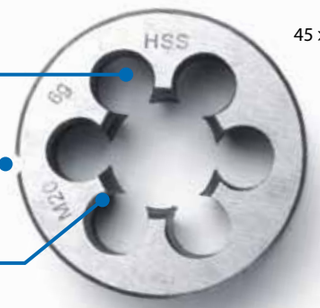

ОТВЕРСТИЕ ДЛЯ СТРУЖКИ

ФОРМА B
= угловой паз

СПИРАЛЬНАЯ ПОДТОЧКА

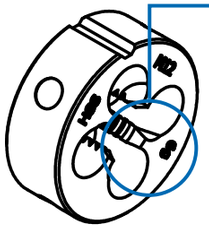

Плашки при внешнем диаметре 16 – 20 мм имеют 3 отверстия для стружки, а плашки с более большим диаметром от 4 и выше. Плашки могут быть использованы с обоих сторон.



65 × 25 мм



EN 22568

ЗАВОДСКОЙ СТАНДАРТ

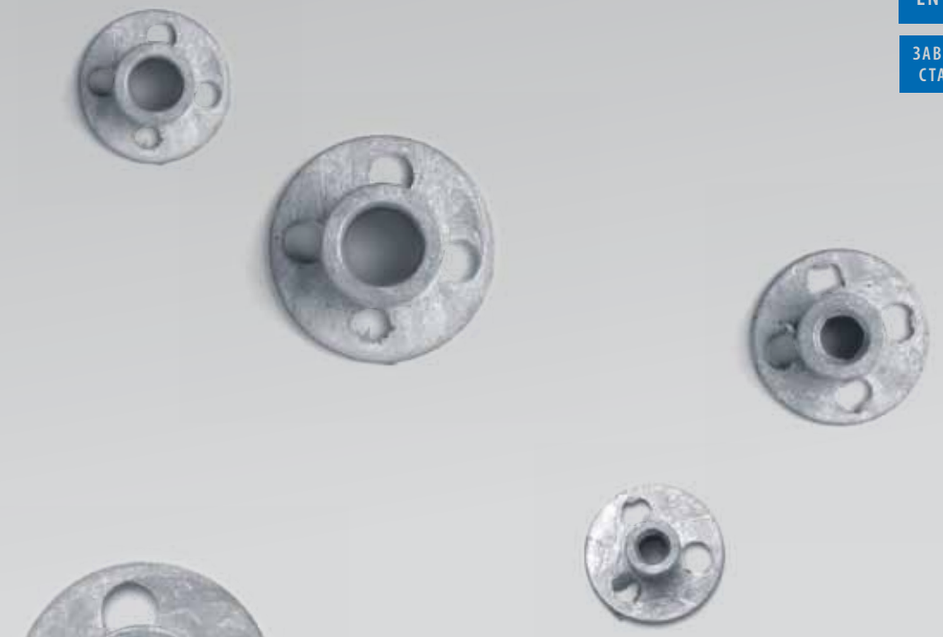



НАПРАВЛЯЮЩАЯ ТРУБКА

ОТВЕРСТИЕ ДЛЯ СТРУЖКИ

Направляющие для плашек зажимаются вместе с самими плашками в плашкодержателе. Направляющая трубка имеет тот же диаметр, что и деталь, на которой нарезается резьба.

НАПРАВЛЯЮЩИЕ

ПО ЗАВОДСКОМУ СТАНДАРТУ

Таким образом облегчается заход плашки на деталь и резьба более точно нарезается. Сами направляющие изготавливаются из прессованного алюминия. Направляющие поставляются метрические.



ПЛАШКА



ТЕХНИЧЕСКАЯ ИНФОРМАЦИЯ

Норма	DIN EN 22568 (DIN 223)	Направление	правый
Резьба	M	Класс точности	6g
Материал	HSS	Обр. Материал	Сталь
Форма	Форма B		

Круглая плашка со спиральной подточкой

					Арт.-Нр.
M 1	0,25	0,97	16	5	00402010
M 1,1	0,25	1,07	16	5	00402020
M 1,2	0,25	1,17	16	5	00402030
M 1,4	0,30	1,36	16	5	00402040
M 1,6	0,35	1,54	16	5	00402050
M 1,7	0,35	1,66	16	5	00402060
M 1,8	0,35	1,74	16	5	00402070
M 2	0,40	1,94	16	5	00402080
M 2,2	0,45	2,13	16	5	00402090
M 2,3	0,40	2,25	16	5	00402100
M 2,5	0,45	2,43	16	5	00402110
M 2,6	0,45	2,54	16	5	00402120
M 3	0,5	2,92	20	5	00402130
M 3,5	0,60	3,41	20	5	00402140
M 4	0,7	3,91	20	5	00402150
M 4,5	0,75	4,41	20	7	00402160
M 5	0,8	4,9	20	7	00402170
M 5,5	0,9	5,4	20	7	00402180
M 6	1,0	5,88	20	7	00402190
M 7	1,0	6,88	25	9	00402200
M 8	1,25	7,87	25	9	00402210
M 9	1,25	8,87	25	9	00402220
M 10	1,5	9,85	30	11	00402230
M 11	1,5	10,85	30	11	00402240
M 12	1,75	11,83	38	14	00402250
M 14	2,0	13,82	38	14	00402260
M 15	2	14,82	38	14	00402265
M 16	2,0	15,82	45	18	00402270
M 18	2,5	17,79	45	18	00402280
M 20	2,5	19,79	45	18	00402290
M 22	2,5	21,79	55	22	00402300
M 24	3,0	23,77	55	22	00402310
M 27	3,0	26,77	65	25	00402320
M 30	3,5	29,73	65	25	00402330
M 33	3,5	32,73	65	25	00402340
M 36	4,0	35,7	65	25	00402350

					Арт.-Нр.
M 39	4,0	38,70	75	30	00402360
M 42	4,5	41,69	75	30	00402370
M 45	4,5	44,69	90	36	00402380
M 48	5,0	47,66	90	36	00402390
M 52	5,0	51,66	90	36	00402400
M 56	5,5	55,62	105	36	00402410
M 60	5,5	59,62	105	36	00402420
M 64	6,0	63,58	105	36	00402430

ПЛАШКА LH

ТЕХНИЧЕСКАЯ ИНФОРМАЦИЯ

Норма	DIN EN 22568 (DIN 223)	Направление	левый
Резьба	M	Класс точности	6g
Материал	HSS	Обр. Материал	Сталь
Форма	Форма B		

Круглая плашка со спиральной подточкой

					Арт.-Нр.
M 2	0,4	1,94	16	5	00404080
M 3	0,5	2,92	20	5	00404130
M 3,5	0,6	3,41	20	5	00404140
M 4	0,7	3,91	20	5	00404150
M 4,5	0,75	4,41	20	7	00404160
M 5	0,8	4,9	20	7	00404170
M 6	1,0	5,88	20	7	00404190
M 7	1,0	6,88	25	9	00404200
M 8	1,25	7,87	25	9	00404210
M 9	1,25	8,87	25	9	00404220
M 10	1,5	9,85	30	11	00404230
M 12	1,75	11,83	38	14	00404250
M 14	2,0	13,82	38	14	00404260
M 16	2,0	15,82	45	18	00404270
M 18	2,5	17,79	45	18	00404280
M 20	2,5	19,79	45	18	00404290
M 22	2,5	21,79	55	22	00404300
M 24	3,0	23,77	55	22	00404310
M 27	3,0	26,77	65	25	00404320
M 30	3,5	29,73	65	25	00404330
M 33	3,5	32,73	65	25	00404340
M 36	4,0	35,7	65	25	00404350

					Арт.-Нр.
M 39	4,0	38,7	75	30	00404360
M 42	4,5	41,69	75	30	00404370
M 45	4,5	44,69	90	36	00404380
M 48	5,0	47,66	90	36	00404390
M 52	5,0	51,66	90	36	00404400

ПЛАШКА

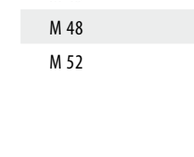

ТЕХНИЧЕСКАЯ ИНФОРМАЦИЯ

Норма	DIN EN 22568 (DIN 223)	Направление	правый
Резьба	M	Класс точности	6g
Материал	HSS-E	Обр. Материал	VA-Сталь
Форма	Форма B		

Круглая плашка со спиральной подточкой

					Арт.-Нр.
M 3	0,5	2,92	20	5	00406130
M 3,5	0,6	3,41	20	5	00406140
M 4	0,7	3,91	20	5	00406150
M 4,5	0,75	4,41	20	7	00406160
M 5	0,8	4,9	20	7	00406170
M 6	1,0	5,88	20	7	00406190
M 7	1,0	6,88	25	9	00406200
M 8	1,25	7,87	25	9	00406210
M 9	1,25	8,87	25	9	00406220
M 10	1,5	9,85	30	11	00406230
M 12	1,75	11,83	38	14	00406250
M 14	2,0	13,82	38	14	00406260
M 16	2,0	15,82	45	18	00406270
M 18	2,5	17,79	45	18	00406280
M 20	2,5	19,79	45	18	00406290
M 22	2,5	21,79	55	22	00406300
M 24	3,0	23,77	55	22	00406310
M 27	3,0	26,77	65	25	00406320
M 30	3,5	29,73	65	25	00406330
M 33	3,5	32,73	65	25	00406340
M 36	4,0	35,7	65	25	00406350
M 39	4,0	38,7	75	30	00406360
M 42	4,5	41,69	75	30	00406370
M 45	4,5	44,69	90	36	00406380
M 48	5,0	47,66	90	36	00406390
M 52	5,0	51,66	90	36	00406400

ПЛАШКА



ТЕХНИЧЕСКАЯ ИНФОРМАЦИЯ

Норма	DIN EN 22568 (DIN 223)	Направление	правый
Резьба	M	Класс точности	6g
Материал	HSSE-VAP	Обр. Материал	VA-Сталь
Форма	Форма B		

Круглая плашка со спиральной подточкой, vaporisiert

					Арт.-Нр.
M 3	0,5	2,92	20	5	00409130
M 3,5	0,6	3,41	20	5	00409140
M 4	0,7	3,91	20	5	00409150
M 4,5	0,75	4,41	20	7	00409160
M 5	0,8	4,9	20	7	00409170
M 6	1,0	5,88	20	7	00409190
M 7	1,0	6,88	25	9	00409200
M 8	1,25	7,87	25	9	00409210
M 9	1,25	8,87	25	9	00409220
M 10	1,5	9,85	30	11	00409230
M 12	1,75	11,83	38	14	00409250
M 14	2,0	13,82	38	14	00409260
M 16	2,0	15,82	45	18	00409270
M 18	2,5	17,79	45	18	00409280
M 20	2,5	19,79	45	18	00409290
M 22	2,5	21,79	55	22	00409300
M 24	3,0	23,77	55	22	00409310
M 27	3,0	26,77	65	25	00409320
M 30	3,5	29,73	65	25	00409330
M 33	3,5	32,73	65	25	00409340
M 36	4,0	35,7	65	25	00409350
M 39	4,0	38,7	75	30	00409360
M 42	4,5	41,69	75	30	00409370
M 45	4,5	44,69	90	36	00409380
M 48	5,0	47,66	90	36	00409390
M 52	5,0	51,66	90	36	00409400

ПЛАШКА



ТЕХНИЧЕСКАЯ ИНФОРМАЦИЯ

Норма	DIN EN 22568 (DIN 223)	Направление	правый
Резьба	MF	Класс точности	6g
Материал	HSS	Обр. Материал	Сталь
Форма	Форма B		

Круглая плашка со спиральной подточкой

					Арт.-Нр.
MF 2 × 0,25	0,25	1,97	16	5	00414100
MF 3 × 0,35	0,35	2,94	20	5	00414200
MF 3 × 0,5	0,5	2,93	20	5	00414210
MF 3,5 × 0,35	0,35	3,44	20	5	00414220
MF 3,5 × 0,5	0,5	3,43	20	5	00414225
MF 4 × 0,35	0,35	3,94	20	5	00414230
MF 4 × 0,5	0,5	3,93	20	5	00414240
MF 4,5 × 0,5	0,5	4,43	20	5	00414260
MF 5 × 0,5	0,5	4,93	20	5	00414280
MF 5 × 0,75	0,75	4,91	20	5	00414290
MF 5,5 × 0,5	0,5	5,43	20	5	00414300
MF 5,5 × 0,75	0,75	5,41	20	5	00414310
MF 6 × 0,5	0,5	5,93	20	5	00414320
MF 6 × 0,75	0,75	5,91	20	7	00414330
MF 7 × 0,75	0,75	6,91	25	9	00414360
MF 8 × 0,5	0,5	7,93	25	9	00414380
MF 8 × 0,75	0,75	7,91	25	9	00414390
MF 8 × 1	1,0	7,88	25	9	00414400
MF 8 × 1,5	1,5	7,85	25	9	00414410
MF 9 × 0,75	0,75	8,91	25	9	00414430
MF 9 × 1	1,0	8,88	25	9	00414440
MF 10 × 0,5	0,5	9,93	30	11	00414450
MF 10 × 0,75	0,75	9,91	30	11	00414460
MF 10 × 1	1,0	9,88	30	11	00414470
MF 10 × 1,25	1,25	9,87	30	11	00414480
MF 11 × 0,75	0,75	10,91	30	11	00414500
MF 11 × 1	1,0	10,88	30	11	00414510
MF 11 × 1,25	1,25	10,87	30	11	00414520
MF 12 × 0,5	0,5	11,93	38	10	00414530
MF 12 × 0,75	0,75	11,91	38	10	00414540
MF 12 × 1	1,0	11,88	38	10	00414550
MF 12 × 1,25	1,25	11,87	38	10	00414560
MF 12 × 1,5	1,5	11,85	38	10	00414570
MF 13 × 1	1,0	12,88	38	10	00414600
MF 13 × 1,25	1,25	12,87	38	10	00414610
MF 13 × 1,5	1,5	11,5	38	10	00414620
MF 14 × 0,5	0,5	13,93	38	10	00414630
MF 14 × 0,75	0,75	13,91	38	10	00414640
MF 14 × 1	1,0	13,88	38	10	00414650
MF 14 × 1,25	1,25	13,87	38	10	00414660
MF 14 × 1,5	1,5	13,85	38	10	00414670
MF 15 × 1	1,0	14,88	38	10	00414700
MF 15 × 1,5	1,5	14,85	38	10	00414720
MF 16 × 0,5	0,5	15,93	45	14	00414730
MF 16 × 0,75	0,75	15,98	45	14	00414740
MF 16 × 1	1,0	15,88	45	14	00414750
MF 16 × 1,25	1,25	15,86	45	14	00414760
MF 16 × 1,5	1,5	15,85	45	14	00414770
MF 17 × 1	1,0	16,88	45	14	00414790
MF 17 × 1,5	1,5	16,85	45	14	00414800
MF 18 × 0,5	0,5	17,93	45	14	00414820
MF 18 × 1	1,0	17,88	45	14	00414840
MF 18 × 1,25	1,25	17,86	45	14	00414850
MF 18 × 1,5	1,5	17,85	45	14	00414860
MF 18 × 2	2,0	17,82	45	14	00414870
MF 19 × 1	1,0	18,88	45	14	00414880
MF 19 × 1,5	1,5	18,85	45	14	00414890
MF 20 × 0,5	0,5	19,93	45	14	00414910
MF 20 × 0,75	0,75	19,91	45	14	00414920
MF 20 × 1	1,0	19,88	45	14	00414930
MF 20 × 1,25	1,25	19,86	45	14	00414940
MF 20 × 1,5	1,5	19,85	45	14	00414950
MF 20 × 2	2,0	19,82	45	14	00414960
MF 21 × 1,5	1,5	20,85	55	16	00415000
MF 22 × 1	1,0	21,88	55	16	00415030
MF 22 × 1,25	1,25	21,86	55	16	00415040
MF 22 × 1,5	1,5	21,85	55	16	00415050
MF 22 × 2	2,0	21,82	55	16	00415060
MF 23 × 1	1,0	22,88	55	16	00415070
MF 23 × 1,5	1,5	22,85	55	16	00415080
MF 24 × 1	1,0	23,88	55	16	00415110
MF 24 × 1,25	1,25	23,86	55	16	00415120
MF 24 × 1,5	1,5	23,85	55	16	00415130
MF 24 × 2	2,0	23,82	55	16	00415140
MF 25 × 1	1,0	24,88	55	16	00415150
MF 25 × 1,5	1,5	24,85	55	16	00415170
MF 25 × 2	2,0	24,82	55	16	00415180
MF 26 × 1	1,0	25,88	55	16	00415190
MF 26 × 1,5	1,5	25,85	55	16	00415210
MF 26 × 2	2,0	25,82	55	16	00415220

					Арт.-Нр.
MF 27 × 1	1,0	26,88	65	18	00415230
MF 27 × 1,5	1,5	26,85	65	18	00415240
MF 27 × 2	2,0	26,82	65	18	00415250
MF 28 × 1	1,0	27,88	65	18	00415260
MF 28 × 1,5	1,5	27,85	65	18	00415270
MF 28 × 2	2,0	27,82	65	18	00415280
MF 30 × 1	1,0	29,88	65	18	00415290
MF 30 × 1,5	1,5	29,85	65	18	00415300
MF 30 × 2	2,0	29,82	65	18	00415310
MF 30 × 3	3,0	29,76	65	25	00415320
MF 32 × 1	1,0	31,88	65	18	00415330
MF 32 × 1,5	1,5	31,85	65	18	00415340
MF 32 × 2	2,0	31,82	65	18	00415350
MF 33 × 1	1,0	32,88	65	18	00415370
MF 33 × 1,5	1,5	32,85	65	18	00415380
MF 33 × 2	2,0	32,82	65	18	00415390
MF 33 × 3	3,0	32,76	65	25	00415400
MF 34 × 1	1,0	33,88	65	18	00415410
MF 34 × 1,5	1,5	33,85	65	18	00415420
MF 34 × 2	2,0	33,82	65	18	00415430
MF 35 × 1	1,0	34,88	65	18	00415450
MF 35 × 1,5	1,5	34,85	65	18	00415460
MF 35 × 2	2,0	34,82	65	18	00415470
MF 36 × 1	1,0	35,88	65	18	00415490
MF 36 × 1,5	1,5	35,85	65	18	00415500
MF 36 × 2	2,0	35,82	65	18	00415510
MF 36 × 3	3,0	35,76	65	25	00415520
MF 38 × 1	1,0	37,88	75	20	00415530
MF 38 × 1,5	1,5	37,85	75	20	00415540
MF 38 × 2	2,0	37,82	75	20	00415550
MF 38 × 3	3,0	37,76	75	20	00415560
MF 39 × 1,5	1,5	38,85	75	20	00415570
MF 39 × 2	2,0	38,82	75	20	00415580
MF 39 × 3	3,0	38,76	75	30	00415590
MF 40 × 1	1,0	39,88	75	20	00415600
MF 40 × 1,5	1,5	39,85	75	20	00415610
MF 40 × 2	2,0	39,82	75	20	00415620
MF 40 × 3	3,0	39,76	75	30	00415630
MF 42 × 1,5	1,5	41,85	75	20	00415640
MF 42 × 2	2,0	41,82	75	20	00415650
MF 42 × 3	3,0	41,76	75	30	00415660
MF 45 × 1	1,0	44,88	90	22	00415680
MF 45 × 1,5	1,5	44,85	90	22	00415690
MF 45 × 2	2,0	44,82	90	22	00415700
MF 45 × 3	3,0	44,76	90	36	00415710
MF 48 × 1,5	1,5	47,85	90	22	00415740
MF 48 × 2	2,0	47,82	90	22	00415750
MF 48 × 3	3,0	47,76	90	36	00415760
MF 48 × 4	4,0	47,68	90	36	00415770
MF 50 × 1	1,0	49,88	90	22	00415780
MF 50 × 1,5	1,5	49,85	90	22	00415790
MF 50 × 2	2,0	49,82	90	22	00415800
MF 50 × 3	3,0	49,76	90	36	00415810
MF 52 × 1,5	1,5	51,85	90	22	00415840
MF 52 × 2	2,0	51,82	90	22	00415850
MF 52 × 3	3,0	51,76	90	36	00415860
MF 52 × 4	4,0	51,68	90	36	00415870

ПЛАШКА LH



ТЕХНИЧЕСКАЯ ИНФОРМАЦИЯ

Норма	DIN EN 22568 (DIN 223)	Направление	левый
Резьба	MF	Класс точности	6g
Материал	HSS	Обр. Материал	Сталь
Форма	Форма B		

Круглая плашка со спиральной подточкой

					Арт.-Нр.
MF 4 × 0,5	0,5	3,93	20	5	00417240
MF 5 × 0,5	0,5	4,93	20	5	00417280
MF 6 × 0,5	0,5	5,93	20	5	00417320
MF 6 × 0,75	0,75	5,91	20	7	00417330
MF 7 × 0,75	0,75	6,91	25	9	00417360
MF 8 × 0,5	0,5	7,93	25	9	00417380
MF 8 × 0,75	0,75	7,91	25	9	00417390
MF 8 × 1	1,0	7,88	25	9	00417400
MF 10 × 0,75	0,75	9,91	30	11	00417460
MF 10 × 1	1,0	9,88	30	11	00417470
MF 10 × 1,25	1,25	9,87	30	11	00417480
MF 12 × 1	1,0	11,88	38	10	00417550
MF 12 × 1,25	1,25	11,87	38	10	00417560
MF 12 × 1,5	1,5	11,85	38	10	00417570
MF 14 × 1	1,0	13,88	38	10	00417650
MF 14 × 1,25	1,25	13,87	38	10	00417660

					Арт.-Нр.
MF 14 × 1,5	1,5	13,85	38	10	00417670
MF 16 × 1	1,0	15,88	45	14	00417750
MF 16 × 1,5	1,5	15,85	45	14	00417770
MF 18 × 1	1,0	17,88	45	14	00417840
MF 18 × 1,5	1,5	17,85	45	14	00417860
MF 18 × 2	2,0	17,82	45	14	00417870
MF 20 × 1	1,0	19,88	45	14	00417930
MF 20 × 1,5	1,5	19,85	45	14	00417950
MF 20 × 2	2,0	19,82	45	14	00417960
MF 22 × 1	1,0	21,88	55	16	00418030
MF 22 × 1,5	1,5	21,85	55	16	00418050
MF 24 × 1	1,0	23,88	55	16	00418110
MF 24 × 1,5	1,5	23,85	55	16	00418130
MF 24 × 2	2,0	23,82	55	16	00418140
MF 25 × 1,5	1,5	24,85	55	16	00418170
MF 26 × 1,5	1,5	25,85	55	16	00418210
MF 27 × 1,5	1,5	26,85	65	18	00418240
MF 27 × 2	2,0	26,82	65	18	00418250
MF 28 × 1,5	1,5	27,85	65	18	00418270
MF 30 × 1,5	1,5	29,85	65	18	00418300
MF 30 × 2	2,0	29,82	65	18	00418310
MF 32 × 1,5	1,5	31,85	65	18	00418340
MF 35 × 1,5	1,5	34,85	65	18	00418460
MF 36 × 1,5	1,5	35,85	65	18	00418500
MF 36 × 2	2,0	35,82	65	18	00418510
MF 38 × 1,5	1,5	37,85	75	20	00418540
MF 40 × 1,5	1,5	39,85	75	20	00418610
MF 40 × 2	2,0	39,76	75	20	00418620
MF 42 × 1,5	1,5	41,85	75	20	00418640
MF 45 × 1,5	1,5	44,85	90	22	00418690
MF 45 × 2	2,0	44,82	90	22	00418700
MF 48 × 1,5	1,5	47,85	90	22	00418740
MF 48 × 2	2,0	47,82	90	22	00418750
MF 50 × 1,5	1,5	49,85	90	22	00418790
MF 50 × 2	2,0	49,82	90	22	00418800
MF 52 × 1,5	1,5	51,85	90	22	00418840
MF 52 × 2	2,0	51,82	90	22	00418850

ПЛАШКА



ТЕХНИЧЕСКАЯ ИНФОРМАЦИЯ

Норма	DIN EN 22568 (DIN 223)	Направление	правый
Резьба	BSW	Класс точности	6g
Материал	HSS	Обр. Материал	Сталь
Форма	Форма B		

Круглая плашка со спиральной подточкой

					Арт.-Нр.
BSW 1/16	60	1,55	16	5	00436010
BSW 3/32	48	2,3	16	5	00436020
BSW 1/8	40	2,6	20	5	00436030
BSW 5/32	32	3,2	20	5	00436040
BSW 3/16	24	3,8	20	7	00436050
BSW 7/32	24	4,6	20	7	00436060
BSW 1/4	20	5,1	20	7	00436070
BSW 5/16	18	6,5	25	9	00436080
BSW 3/8	16	7,9	30	11	00436090
BSW 7/16	14	9,3	30	11	00436100
BSW 1/2	13	10,5	38	14	00436110
BSW 9/16	12	12,0	38	14	00436120
BSW 5/8	11	13,5	45	18	00436130
BSW 3/4	10	16,5	45	18	00436140
BSW 7/8	9	19,5	55	22	00436150
BSW 1	8	22,0	55	22	00436160
BSW 1.1/8	7	25,0	65	25	00436170
BSW 1.1/4	7	28,0	65	25	00436180
BSW 1.3/8	6	30,5	65	25	00436190
BSW 1.1/2	6	33,5	75	30	00436200
BSW 1.5/8	5	40,76	75	30	00436210
BSW 1.3/4	5	43,94	90	36	00436220
BSW 1.7/8	4,5	47,08	90	36	00436230
BSW 2	4,5	50,27	90	36	00436240
BSW 2.1/4	4	56,57	105	36	00436250
BSW 2.1/2	4	62,92	120	36	00436260
BSW 2.3/4	3,5	69,27	120	36	00436270
BSW 3	3,5	75,62	120	36	00436280

ПЛАШКА LH



ТЕХНИЧЕСКАЯ ИНФОРМАЦИЯ

Норма	DIN EN 22568 (DIN 223)	Направление	левый
Резьба	BSW	Класс точности	6g
Материал	HSS	Обр. Материал	Сталь
Форма	Форма B		

Круглая плашка со спиральной подточкой

					Арт.-Нр.
BSW 1/8	40	2,6	20	5	00437030
BSW 5/32	32	3,2	20	5	00437040
BSW 3/16	24	3,8	20	7	00437050
BSW 1/4	20	5,1	20	7	00437070
BSW 5/16	18	6,5	25	9	00437080
BSW 3/8	16	7,9	30	11	00437090
BSW 7/16	14	9,3	30	11	00437100
BSW 1/2	13	10,5	38	14	00437110
BSW 9/16	12	12,0	38	14	00437120
BSW 5/8	11	13,5	45	18	00437130
BSW 3/4	10	16,5	45	18	00437140
BSW 7/8	9	19,5	55	22	00437150
BSW 1	8	22,0	55	22	00437160

ПЛАШКА



ТЕХНИЧЕСКАЯ ИНФОРМАЦИЯ

Норма	DIN EN 22568 (DIN 5158)	Направление	правый
Резьба	BSP	Класс точности	6g
Материал	HSS	Обр. Материал	Сталь
Форма	Форма B		

Круглая плашка со спиральной подточкой

					Арт.-Нр.
BSP 1/8	28	8,8	30	11	00452020
BSP 1/4	19	11,8	38	10	00452060
BSP 3/8	19	15,3	45	14	00452080
BSP 1/2	14	19,0	45	14	00452100
BSP 5/8	14	21,0	55	16	00452120
BSP 3/4	14	24,5	55	16	00452130
BSP 7/8	14	28,3	65	18	00452140
BSP 1	11	30,5	65	18	00452150
BSP 1.1/8	11	35,5	75	20	00452170
BSP 1.1/4	11	39,5	75	20	00452180

					Арт.-Нр.
BSP 1.3/8	11	42,0	90	22	00452190
BSP 1.1/2	11	45,0	90	22	00452200
BSP 1.3/4	11	53,57	105	22	00452220
BSP 2	11	59,43	105	22	00452230
BSP 2.1/4	11	65,49	120	22	00452240
BSP 2.1/2	11	74,97	120	25	00452250
BSP 2.3/4	11	81,32	120	25	00452260
BSP 3	11	87,67	130	25	00452270

ПЛАШКА LH



ТЕХНИЧЕСКАЯ ИНФОРМАЦИЯ

Норма	DIN EN 22568 (DIN 5158)	Направление	левый
Резьба	BSP	Класс точности	6g
Материал	HSS	Обр. Материал	Сталь
Форма	Форма B		

Круглая плашка со спиральной подточкой

					Арт.-Нр.
BSP 1/8	28	9,62	30	11	00456020
BSP 1/4	19	13,03	38	10	00456060
BSP 3/8	19	16,54	45	14	00456080
BSP 1/2	14	20,81	45	14	00456100
BSP 5/8	14	22,77	55	16	00456120
BSP 3/4	14	26,3	55	16	00456130
BSP 7/8	14	30,06	65	18	00456140
BSP 1	11	33,07	65	18	00456150
BSP 1.1/8	11	37,72	75	20	00456170
BSP 1.1/4	11	41,73	75	20	00456180
BSP 1.3/8	11	44,14	90	22	00456190
BSP 1.1/2	11	47,62	90	22	00456200
BSP 1.3/4	11	53,57	105	22	00456210
BSP 2	11	59,43	105	22	00456220

ПЛАШКА



ТЕХНИЧЕСКАЯ ИНФОРМАЦИЯ

Норма	DIN EN 22568 (DIN 5158)	Направление	правый
Резьба	BSP	Класс точности	6g
Материал	HSSE	Обр. Материал	VA-Сталь
Форма	Форма B		

Круглая плашка со спиральной подточкой

					Арт.-Нр.
BSP 1/8	28	9,62	30	11	00458020
BSP 1/4	19	13,03	38	10	00458060
BSP 3/8	19	16,54	45	14	00458080
BSP 1/2	14	20,81	45	14	00458100
BSP 3/4	14	26,3	55	16	00458130
BSP 1	11	33,07	60	18	00458150
BSP 1.1/4	11	41,73	75	20	00458180
BSP 1.1/2	11	47,62	90	22	00458200

ПЛАШКА



ТЕХНИЧЕСКАЯ ИНФОРМАЦИЯ

Норма	DIN EN 22568 (DIN 223)	Направление	правый
Резьба	BSF	Класс точности	6g
Материал	HSS	Обр. Материал	Сталь
Форма	Форма B		

Круглая плашка со спиральной подточкой

					Арт.-Нр.
BSF 3/16	32	4,68	20	7	00444040
BSF 1/4	26	5,3	20	7	00444060
BSF 5/16	22	6,8	25	9	00444070
BSF 3/8	20	8,3	30	11	00444080
BSF 7/16	18	9,7	30	11	00444090
BSF 1/2	16	11,1	38	10	00444100
BSF 5/8	14	14,0	45	14	00444120
BSF 3/4	12	16,8	45	14	00444140
BSF 7/8	11	19,8	55	22	00444160
BSF 1	10	22,8	55	22	00444180
BSF 1.1/8	9	28,25	65	25	00444200
BSF 1.1/4	9	31,4	65	25	00444210
BSF 1.3/8	8	34,6	65	25	00444220
BSF 1.1/2	8	37,7	75	30	00444230

ПЛАШКА



ТЕХНИЧЕСКАЯ ИНФОРМАЦИЯ

Норма	DIN EN 22568 (DIN 223)	Направление	правый
Резьба	UNC	Класс точности	2a
Материал	HSS	Обр. Материал	Сталь
Форма	Форма B		

Круглая плашка со спиральной подточкой

					Арт.-Нр.
UNC Nr. 1	64	1,79	16	5	00462010
UNC Nr. 2	56	2,12	16	5	00462020
UNC Nr. 3	48	2,44	16	5	00462030
UNC Nr. 4	40	2,76	20	5	00462040
UNC Nr. 5	40	3,09	20	5	00462050
UNC Nr. 6	32	3,41	20	7	00462060
UNC Nr. 8	32	4,07	20	7	00462080
UNC Nr. 10	24	4,71	20	7	00462100
UNC Nr. 12	24	5,4	20	7	00462120
UNC 1/4	20	5,2	20	7	00462130
UNC 5/16	18	6,6	25	9	00462140
UNC 3/8	16	8,0	30	11	00462150
UNC 7/16	14	9,4	30	11	00462160
UNC 1/2	13	10,8	38	14	00462170
UNC 9/16	12	12,3	38	14	00462180
UNC 5/8	11	13,5	45	18	00462190
UNC 3/4	10	16,5	45	18	00462210
UNC 7/8	9	19,5	55	22	00462230
UNC 1	8	22,3	55	22	00462250
UNC 1.1/8	7	25,0	65	25	00462260
UNC 1.1/4	7	28,3	65	25	00462270
UNC 1.3/8	6	30,8	65	25	00462280
UNC 1.1/2	6	34,0	75	30	00462290
UNC 1.3/4	5	44,12	90	36	00462300
UNC 2	4,5	50,45	90	36	00462310

ПЛАШКА LH



ТЕХНИЧЕСКАЯ ИНФОРМАЦИЯ

Норма	DIN EN 22568 (DIN 223)	Направление	левый
Резьба	UNC	Класс точности	2a
Материал	HSS	Обр. Материал	Сталь
Форма	Форма B		

Круглая плашка со спиральной подточкой

					Арт.-Нр.
UNC Nr. 6	32	3,41	20	7	00465060
UNC Nr. 8	32	4,07	20	7	00465080
UNC Nr. 10	24	4,71	20	7	00465100
UNC Nr. 12	24	5,4	20	7	00465120
UNC 1/4	20	5,2	20	7	00465130
UNC 5/16	18	6,6	25	9	00465140
UNC 3/8	16	8,0	30	11	00465150
UNC 7/16	14	9,4	30	11	00465160
UNC 1/2	13	10,8	38	14	00465170
UNC 9/16	12	12,3	38	14	00465180
UNC 5/8	11	13,5	45	18	00465190
UNC 3/4	10	16,5	45	18	00465210
UNC 7/8	9	19,5	55	22	00465230
UNC 1	8	22,3	55	22	00465250

ПЛАШКА



ТЕХНИЧЕСКАЯ ИНФОРМАЦИЯ

Норма	DIN EN 22568 (DIN 223)	Направление	правый
Резьба	UNF	Класс точности	2a
Материал	HSS	Обр. Материал	Сталь
Форма	Форма B		

Круглая плашка со спиральной подточкой

					Арт.-Нр.
UNF Nr. 0	80	1,47	16	5	00472000
UNF Nr. 1	72	1,79	16	5	00472010
UNF Nr. 2	64	2,12	16	5	00472020
UNF Nr. 3	56	2,45	16	5	00472030
UNF Nr. 4	48	2,77	20	5	00472040
UNF Nr. 5	44	3,1	20	5	00472050
UNF Nr. 6	40	3,42	20	5	00472060
UNF Nr. 8	36	4,08	20	7	00472080
UNF Nr. 10	32	4,73	20	7	00472100
UNF Nr. 12	28	5,38	20	7	00472120

					Арт.-Нр.
UNF 1/4	28	6,24	20	7	00472130
UNF 5/16	24	7,82	25	9	00472140
UNF 3/8	24	9,41	30	11	00472150
UNF 7/16	20	10,98	30	11	00472160
UNF 1/2	20	12,56	38	10	00472170
UNF 9/16	18	14,14	38	10	00472180
UNF 5/8	18	15,73	45	14	00472190
UNF 3/4	16	18,89	45	14	00472210
UNF 7/8	14	22,05	55	16	00472230
UNF 1 (14)	14	25354	55	16	00472250
UNF 1 (12)	12	25,21	55	16	00472260
UNF 1.1/8	12	28,38	65	18	00472270
UNF 1.1/4	12	31,56	65	18	00472280
UNF 1.3/8	12	34,73	65	18	00472290
UNF 1.1/2	12	37,91	75	20	00472300

ПЛАШКА LH



ТЕХНИЧЕСКАЯ ИНФОРМАЦИЯ

Норма	DIN EN 22568 (DIN 223)	Направление	левый
Резьба	UNF	Класс точности	2a
Материал	HSS	Обр. Материал	Сталь
Форма	Форма B		

Круглая плашка со спиральной подточкой

					Арт.-Нр.
UNF Nr. 10	32	4,73	20	7	00475100
UNF Nr. 12	28	5,38	20	7	00475120
UNF 1/4	28	6,24	20	7	00475130
UNF 5/16	24	7,82	25	9	00475140
UNF 3/8	24	9,41	30	11	00475150
UNF 7/16	20	10,98	30	11	00475160
UNF 1/2	20	12,56	38	10	00475170
UNF 9/16	18	14,14	38	10	00475180
UNF 5/8	18	15,73	45	14	00475190
UNF 3/4	16	18,89	45	14	00475210
UNF 7/8	14	22,05	55	16	00475230
UNF 1 (14)	14	25354	55	16	00475250
UNF 1 (12)	12	25,21	55	16	00475260

ПЛАШКА



ТЕХНИЧЕСКАЯ ИНФОРМАЦИЯ

Норма	DIN EN 22568 (DIN 223)	Направление	правый
Резьба	UNEF	Класс точности	2a
Материал	HSS	Обр. Материал	Сталь
Форма	Форма B		

Круглая плашка со спиральной подточкой

					Арт.-Нр.
UNEF No. 12	32	5,41	20	7	00478010
UNEF 1/4	32	6,27	20	7	00478020
UNEF 5/16	32	7,86	25	9	00478030
UNEF 3/8	32	9,45	30	11	00478040
UNEF 7/16	28	11,0	30	11	00478050
UNEF 1/2	28	12,6	38	10	00478060
UNEF 9/16	24	14,2	38	10	00478070
UNEF 5/8	24	15,8	45	14	00478080
UNEF 11/16	24	17,4	45	14	00478090
UNEF 3/4	20	18,9	45	14	00478100
UNEF 13/16	20	20,5	55	16	00478110
UNEF 7/8	20	22,1	55	16	00478120
UNEF 15/16	20	23,7	55	16	00478130
UNEF 1	20	25,3	55	16	00478140
UNEF 1.1/16	18	26,8	65	18	00478150
UNEF 1.1/8	18	28,4	65	18	00478160
UNEF 1.3/16	18	30,0	65	18	00478170
UNEF 1.1/4	18	31,6	65	18	00478180
UNEF 1.5/16	18	33,2	65	18	00478190
UNEF 1.3/8	18	34,8	65	18	00478200
UNEF 1.7/16	18	36,4	75	20	00478210
UNEF 1.1/2	18	37,9	75	20	00478220

ПЛАШКА



ТЕХНИЧЕСКАЯ ИНФОРМАЦИЯ

Норма	DIN EN 22568 (DIN 223)	Направление	правый
Резьба	UN / UNS	Класс точности	2a
Материал	HSS	Обр. Материал	Сталь
Форма	Форма B		

Круглая плашка со спиральной подточкой

					Арт.-Нр.
UNS 1/4	40	6,28	20	5	00466010
UNS 1/4	36	6,27	20	5	00466020
UNS 1/4	24	6,23	20	7	00466030
UNS 1/2	24	12,58	38	10	00466050
UN 11/16	20	17,33	45	14	00466070
UN 11/16	16	17,31	45	14	00466080
UNS 1"	14	25,24	55	16	00466090
UN 1.1/16	12	26,8	65	18	00466100
UN 1.1/8	8	28,34	65	25	00466110
UN 1.1/4	8	31,51	65	25	00466130
UN 1.5/16	12	33,15	65	18	00466140
UN 1.3/8	8	34,69	65	25	00466150
UN 1.1/2	8	37,86	75	20	00466160
UN 1.5/8	12	41,09	75	20	00466170
UN 1.3/4	12	44,26	90	22	00466190
UN 1.3/4	8	44,21	90	22	00466200
UN 2"	12	50,61	90	22	00466230

ПЛАШКА



ТЕХНИЧЕСКАЯ ИНФОРМАЦИЯ

Норма	DIN EN 22568 (DIN 223)	Направление	правый
Резьба	Pg	Обр. Материал	Сталь
Материал	HSS		
Форма	Форма B		

Круглая плашка со спиральной подточкой

					Арт.-Нр.
Pg 7	20	12,4	38	10	00490010
Pg 9	18	15,1	38	10	00490020
Pg 11	18	18,5	45	14	00490030
Pg 13,5	18	20,3	45	14	00490040
Pg 16	18	22,4	55	16	00490050
Pg 21	16	28,1	65	18	00490060
Pg 29	16	36,9	65	18	00490070
Pg 36	16	46,9	90	22	00490080
Pg 42	16	53,9	90	22	00490090
Pg 48	16	59,2	105	22	00490100

ПЛАШКА



ТЕХНИЧЕСКАЯ ИНФОРМАЦИЯ

Норма	DIN EN 22568 (DIN 223)	Направление	правый
Резьба	NPT	Обр. Материал	Сталь
Материал	HSS		
Форма	Форма B		

Круглая плашка со спиральной подточкой

					Арт.-Нр.
NPT 1/16	27	7,94	25	9	00480010
NPT 1/8	27	10,29	30	11	00480020
NPT 1/4	18	13,72	38	14	00480030
NPT 3/8	18	17,15	45	18	00480040
NPT 1/2	14	21,34	45	18	00480050
NPT 3/4	14	26,67	55	22	00480060
NPT 1	11,5	33,4	65	25	00480070
NPT 1.1/4	11,5	42,16	75	26	00480080
NPT 1.1/2	11,5	48,26	90	27	00480090
NPT 2	11,5	60,33	105	28	00480100

ПЛАШКА



ТЕХНИЧЕСКАЯ ИНФОРМАЦИЯ

Норма	DIN EN 22568 (DIN 223)	Направление	правый
Резьба	NPTF	Обр. Материал	Сталь
Материал	HSS		
Форма	Форма B		

Круглая плашка со спиральной подточкой

					Арт.-Нр.
NPTF 1/16	27	7,94	25	9	00482010
NPTF 1/8	27	10,29	30	11	00482020
NPTF 1/4	18	13,72	38	14	00482030
NPTF 3/8	18	17,15	45	18	00482040
NPTF 1/2	14	21,34	45	18	00482050
NPTF 3/4	14	26,67	55	22	00482060
NPTF 1	11,5	33,4	65	25	00482070

ПЛАШКА



ТЕХНИЧЕСКАЯ ИНФОРМАЦИЯ

Норма	DIN EN 22568 (DIN 223)	Направление	правый
Резьба	NPS	Обр. Материал	Сталь
Материал	HSS		
Форма	Форма B		

Круглая плашка со спиральной подточкой

					Арт.-Нр.
NPS 1/8	27		38	10	00485010
NPS 1/4	18		38	10	00485020
NPS 3/8	18		45	14	00485030
NPS 1/2	14		45	14	00485040
NPS 3/4	14		65	18	00485050
NPS 1	11,5		65	18	00485060

ПЛАШКА



ТЕХНИЧЕСКАЯ ИНФОРМАЦИЯ

Норма	DIN EN 22568 (DIN 223)	Направление	правый
Резьба	Tr	Класс точности	7e
Материал	HSS	Обр. Материал	Сталь
Форма	Форма B		

Круглая плашка со спиральной подточкой

					Арт.-Нр.
Tr 10×2	2	9,91	38	14	00492010
Tr 10×3	3	9,88	38	14	00492020
Tr 12×2	2	11,91	38	14	00492030
Tr 12×3	3	11,88	38	14	00492040
Tr 14×2	2	13,91	38	14	00492050
Tr 14×3	3	13,88	45	18	00492060
Tr 14×4	4	13,85	45	18	00492070
Tr 16×2	2	15,91	45	18	00492080
Tr 16×4	4	15,85	45	18	00492090
Tr 18×2	2	17,91	45	18	00492100
Tr 18×4	4	17,85	45	18	00492110
Tr 20×2	2	19,91	45	18	00492120
Tr 20×4	4	19,85	55	22	00492130
Tr 22×5	5	21,83	55	22	00492140
Tr 24×3	3	23,88	55	22	00492150
Tr 24×5	5	23,83	65	25	00492160
Tr 26×5	5	25,83	65	25	00492170
Tr 28×5	5	27,83	65	25	00492180
Tr 30×6	6	29,81	65	25	00492200
Tr 32×6	6	31,81	65	25	00492210
Tr 36×3	3	35,88	65	25	00492220
Tr 36×6	6	35,81	65	25	00492230

ПЛАШКА LH



ТЕХНИЧЕСКАЯ ИНФОРМАЦИЯ

Норма	DIN EN 22568 (DIN 223)	Направление	левый
Резьба	Tr	Класс точности	7e
Материал	HSS	Обр. Материал	Сталь
Форма	Форма B		

Круглая плашка со спиральной подточкой

					Арт.-Нр.
Tr 10×2	2	9,91	38	14	00494010
Tr 10×3	3	9,88	38	14	00494020
Tr 12×3	3	11,88	38	14	00494040
Tr 14×4	4	13,85	45	18	00494070
Tr 16×4	4	15,85	45	18	00494090
Tr 18×4	4	17,85	45	18	00494110
Tr 20×4	4	19,85	55	22	00494130
Tr 24×5	5	23,83	65	25	00494160

ПЛАШКА



ТЕХНИЧЕСКАЯ ИНФОРМАЦИЯ

Норма	DIN EN 22568 (DIN 223)	Направление	правый
Резьба	Rd	Класс точности	7g
Материал	HSS	Обр. Материал	Сталь
Форма	Форма B		

Круглая плашка со спиральной подточкой

					Арт.-Нр.
Rd 8	10	7,9	30	11	00496010
Rd 9	10	8,9	38	14	00496020
Rd 10	10	9,9	38	14	00496030
Rd 12	10	11,9	38	14	00496040
Rd 14	8	13,8	45	18	00496050
Rd 16	8	15,8	45	18	00496060
Rd 18	8	17,8	45	18	00496070
Rd 20	8	19,8	55	22	00496080
Rd 22	8	21,8	55	22	00496090
Rd 24	8	23,8	55	22	00496100
Rd 26	8	25,8	65	25	00496110
Rd 28	8	27,8	65	25	00496120
Rd 30	8	29,8	65	25	00496130
Rd 32	8	31,8	65	25	00496140
Rd 36	8	35,8	65	25	00496160

ПЛАШКА



ТЕХНИЧЕСКАЯ ИНФОРМАЦИЯ

Норма	DIN EN 22568 (DIN 223)	Направление	правый
Резьба	Vg	Обр. Материал	Сталь
Материал	HSS		
Форма	Форма B		

Круглая плашка со спиральной подточкой,
для вентильных резьб по DIN 7756, угол профиля 60°

					Арт.-Нр.
Vg 5	36		20	7	00498010
Vg 5,2	24		20	7	00498020
Vg 6	32		20	7	00498030
Vg 8	32		25	9	00498050
Vg 10	28		30	11	00498060
Vg 12	26		30	11	00498070

НАПРАВЛЯЮЩИЕ ДЛЯ ПЛАШЕК



ТЕХНИЧЕСКАЯ ИНФОРМАЦИЯ

Материал	Алюминий

Nr.			Арт.-Нр.
1	M 3	2,92	00499001
2	M 4	3,91	00499002
3	M 5	4,9	00499003
4	M 6	5,88	00499004
5	M 8	7,87	00499005
6	M 10	9,95	00499006
7	M 12	11,83	00499007
набор 1–7	M 3–12	—	00499010



EN 22568





КОМБИ-ПЛАШКИ

ПО ЗАВОДСКОМУ СТАНДАРТУ (аналогично EN 22568)

Плашки с одинаковым диаметром 25 мм размерами M3, M4, M5, M6, M8, M10 и M12 называются комби-плашками. Они отличаются внешним диаметром от DIN-нормы.

Для использования данных плашек необходим только один плашкодержатель размером 25x9 мм для плашек M3-M12. (смотрите также: Резьбонарезные комби-наборы)

КОМБИ-ПЛАШКИ



ТЕХНИЧЕСКАЯ ИНФОРМАЦИЯ

Норма	Заводской стандарт	Направление	правый
Резьба	M	Класс точности	6g
Материал	HSS	Обр. Материал	Сталь
Форма	Форма B		

Круглые плашки, Диаметр 25 × 9 мм

					Арт.-Нр.
M 3	0,5	2,92	25	9	00403130
M 4	0,7	3,91	25	9	00403150
M 5	0,8	4,9	25	9	00403170
M 6	1,0	5,88	25	9	00403190
M 8	1,25	7,87	25	9	00403210
M 10	1,5	9,85	25	9	00403230
M 12	1,75	11,83	25	9	00403250











M10



M16



M4

ШЕСТИГРАННЫЕ ПЛАШКИ

DIN 382



M6

Шестигранные плашки используются для ремонта внешней резьбы, при этом обрабатываемый материал может быть низкой или средней прочности. Благодаря нормированным размерам шестигранных плашек, можно использовать гаечные ключи как вспомогательный инструмент. Наружные стенки шестигранника устойчивы к истиранию и защищены от коррозии.



M3

M18



ШЕСТИГРАННЫЕ ПЛАШКИ



ТЕХНИЧЕСКАЯ ИНФОРМАЦИЯ

Норма	DIN 382	Направление	правый
Резьба	M	Класс точности	6g
Материал	HSS		
Обр. Материал	Сталь		

					Арт.-Нр.
M 3	0,5	2,92	19	5	00502130
M 3,5	0,6	3,41	19	5	00502140
M 4	0,7	3,91	19	5	00502150
M 4,5	0,75	4,41	19	7	00502160
M 5	0,8	4,9	19	7	00502170
M 5,5	0,9	5,4	19	7	00502180
M 6	1,0	5,88	19	7	00502190
M 7	1,0	6,88	22	9	00502200
M 8	1,25	7,87	22	9	00502210
M 9	1,25	8,87	22	9	00502220
M 10	1,5	9,85	27	11	00502230
M 11	1,5	10,85	27	11	00502240
M 12	1,75	11,83	36	14	00502250
M 14	2,0	13,82	36	14	00502260
M 16	2,0	15,82	41	18	00502270
M 18	2,5	17,79	41	18	00502280
M 20	2,5	19,79	41	18	00502290
M 22	2,5	21,79	50	22	00502300
M 24	3,0	23,77	50	22	00502310
M 27	3,0	26,77	60	25	00502320
M 30	3,5	29,73	60	25	00502330
M 33	3,5	32,73	60	25	00502340
M 36	4,0	35,7	60	25	00502350
M 39	4,0	38,7	70	30	00502360
M 42	4,5	41,69	70	30	00502370
M 45	4,5	44,69	85	36	00502380
M 48	5,0	47,66	85	36	00502390
M 52	5,0	51,66	85	36	00502400
M 56	5,0	51,66	85	36	00502410
M 60	5,5	59,62	100	36	00502420
M 64	6,0	63,58	115	36	00502430
M 68	6,0	67,58	115	36	00502440
M 70	6,0	69,58	120	36	00502450
M 72	6,0	71,58	120	36	00502460
M 76	6,0	75,58	120	36	00502470
M 80	6,0	79,58	130	36	00502480

ШЕСТИГРАННЫЕ ПЛАШКИ LH



ТЕХНИЧЕСКАЯ ИНФОРМАЦИЯ

Норма	DIN 382	Направление	левый
Резьба	M	Класс точности	6g
Материал	HSS		
Обр. Материал	Сталь		

					Арт.-Нр.
M 3	0,5	2,92	20	5	00504130
M 4	0,7	3,91	20	5	00504150
M 5	0,8	4,9	20	7	00504170
M 6	1,0	5,88	20	7	00504190
M 7	1,0	6,88	25	9	00504200
M 8	1,25	7,87	25	9	00504210
M 10	1,5	9,85	30	11	00504230
M 12	1,75	11,83	38	14	00504250
M 14	2,0	13,82	38	14	00504260
M 16	2,0	15,82	45	18	00504270
M 18	2,5	17,79	45	18	00504280
M 20	2,5	19,79	45	18	00504290
M 22	2,5	21,79	55	22	00504300
M 24	3,0	23,77	55	22	00504310
M 27	3,0	26,77	65	25	00504320
M 30	3,5	29,73	65	25	00504330
M 33	3,5	32,73	65	25	00504340
M 36	4,0	35,7	65	25	00504350
M 39	4,0	38,7	75	30	00504360
M 42	4,5	41,69	75	30	00504370
M 45	4,5	44,69	90	36	00504380
M 48	5,0	47,66	90	36	00504390
M 52	5,0	51,66	90	36	00504400

ШЕСТИГРАННЫЕ ПЛАШКИ



ТЕХНИЧЕСКАЯ ИНФОРМАЦИЯ

Норма	DIN 382	Направление	правый
Резьба	MF	Класс точности	6g
Материал	HSS		
Обр. Материал	Сталь		

					Арт.-Нр.
MF 3 × 0,35	0,35	2,65	19	5	00514200
MF 3,5 × 0,35	0,35	3,44	19	5	00514220
MF 4 × 0,35	0,35	3,65	19	5	00514230
MF 4 × 0,5	0,5	3,93	19	5	00514240
MF 4,5 × 0,5	0,5	4,43	19	5	00514260
MF 5 × 0,5	0,5	4,5	19	5	00514280
MF 5 × 0,75	0,75	4,91	19	5	00514290
MF 6 × 0,5	0,5	5,93	19	5	00514320
MF 6 × 0,75	0,75	5,25	19	7	00514330
MF 7 × 0,75	0,75	6,91	22	9	00514360
MF 8 × 0,5	0,5	7,93	22	9	00514380
MF 8 × 0,75	0,75	7,25	22	9	00514390
MF 8 × 1	1,0	7,0	22	9	00514400
MF 8 × 1,5	1,5	7,85	22	9	00514410
MF 9 × 0,75	0,75	8,91	22	9	00514430
MF 9 × 1	1,0	8,88	22	9	00514440
MF 10 × 0,5	0,5	9,93	27	11	00514450
MF 10 × 0,75	0,75	9,91	27	11	00514460
MF 10 × 1	1,0	9,0	27	11	00514470
MF 10 × 1,25	1,25	9,87	27	11	00514480
MF 11 × 1	1,0	10,88	27	11	00514510
MF 11 × 1,25	1,25	10,87	27	11	00514520
MF 12 × 0,5	0,5	11,93	36	10	00514530
MF 12 × 0,75	0,75	11,91	36	10	00514540
MF 12 × 1	1,0	11,88	36	10	00514550
MF 12 × 1,25	1,25	11,87	36	10	00514560
MF 12 × 1,5	1,5	10,5	36	10	00514570
MF 13 × 1	1,0	12,88	36	10	00514600
MF 13 × 1,25	1,25	12,87	36	10	00514610
MF 13 × 1,5	1,5	12,85	36	10	00514620
MF 14 × 0,75	0,75	13,91	36	10	00514640
MF 14 × 1	1,0	13,88	36	10	00514650
MF 14 × 1,25	1,25	12,75	36	10	00514660
MF 14 × 1,5	1,5	12,5	36	10	00514670
MF 15 × 1	1,0	14,88	36	10	00514700
MF 15 × 1,5	1,5	14,85	36	10	00514720

					Арт.-Нр.
MF 16 × 0,75	0,75	15,98	41	14	00514740
MF 16 × 1	1,0	15,88	41	14	00514750
MF 16 × 1,25	1,25	15,86	41	14	00514760
MF 16 × 1,5	1,5	14,5	41	14	00514770
MF 17 × 1	1,0	16,88	41	14	00514790
MF 17 × 1,5	1,5	16,85	41	14	00514800
MF 18 × 1	1,0	17,88	41	14	00514840
MF 18 × 1,25	1,25	17,86	41	14	00514850
MF 18 × 1,5	1,5	16,5	41	14	00514860
MF 18 × 2	2,0	16,0	41	14	00514870
MF 19 × 1,5	1,5	18,85	41	14	00514890
MF 20 × 1	1,0	19,88	41	14	00514930
MF 20 × 1,25	1,25	19,86	41	14	00514940
MF 20 × 1,5	1,5	18,5	41	14	00514950
MF 20 × 2	2,0	18,0	41	14	00514960
MF 21 × 1,5	1,5	20,85	50	16	00515000
MF 22 × 1	1,0	21,88	50	16	00515030
MF 22 × 1,25	1,25	21,86	50	16	00515040
MF 22 × 1,5	1,5	20,5	50	16	00515050
MF 22 × 2	2,0	20,0	50	16	00515060
MF 23 × 1,5	1,5	22,85	50	16	00515080
MF 24 × 1	1,0	23,88	50	16	00515110
MF 24 × 1,25	1,25	23,86	50	16	00515120
MF 24 × 1,5	1,5	22,5	50	16	00515130
MF 24 × 2	2,0	22,0	50	16	00515140
MF 25 × 1	1,0	24,88	50	16	00515150
MF 25 × 1,5	1,5	24,85	50	16	00515170
MF 25 × 2	2,0	24,82	50	16	00515180
MF 26 × 1	1,0	25,88	50	16	00515190
MF 26 × 1,5	1,5	24,5	60	18	00515210
MF 26 × 2	2,0	24,0	60	18	00515220
MF 27 × 1	1,0	26,88	60	18	00515230
MF 27 × 1,5	1,5	25,5	60	18	00515240
MF 27 × 2	2,0	25,0	60	18	00515250
MF 28 × 1	1,0	27,88	60	18	00515260
MF 28 × 1,5	1,5	26,5	60	18	00515270
MF 28 × 2	2,0	26,0	60	18	00515280
MF 30 × 1	1,0	29,88	60	18	00515290
MF 30 × 1,5	1,5	28,5	60	18	00515300
MF 30 × 2	2,0	28,0	60	18	00515310
MF 30 × 3	3,0	29,76	60	25	00515320
MF 32 × 1	1,0	31,88	60	18	00515330
MF 32 × 1,5	1,5	30,5	60	18	00515340
MF 32 × 2	2,0	31,82	60	18	00515350

					Арт.-Нр.
MF 33 × 1	1,0	32,88	60	18	00515370
MF 33 × 1,5	1,5	32,85	60	18	00515380
MF 33 × 2	2,0	32,82	60	18	00515390
MF 33 × 3	3,0	32,76	60	25	00515400
MF 34 × 1	1,0	33,88	60	18	00515410
MF 34 × 1,5	1,5	33,85	60	18	00515420
MF 34 × 2	2,0	33,82	60	18	00515430
MF 35 × 1	1,0	34,88	60	18	00515450
MF 35 × 1,5	1,5	33,5	60	18	00515460
MF 35 × 2	2,0	34,82	60	18	00515470
MF 36 × 1	1,0	35,88	60	18	00515490
MF 36 × 1,5	1,5	34,5	60	18	00515500
MF 36 × 2	2,0	35,82	60	18	00515510
MF 36 × 3	3,0	35,76	60	25	00515520
MF 38 × 1	1,0	37,88	70	20	00515530
MF 38 × 1,5	1,5	36,5	70	20	00515540
MF 38 × 2	2,0	37,82	70	20	00515550
MF 38 × 3	3,0	37,76	70	20	00515560
MF 39 × 1,5	1,5	38,85	70	20	00515570
MF 39 × 2	2,0	38,82	70	20	00515580
MF 39 × 3	3,0	38,76	70	20	00515590
MF 40 × 1	1,0	39,88	70	20	00515600
MF 40 × 1,5	1,5	38,5	70	20	00515610
MF 40 × 2	2,0	39,82	70	20	00515620
MF 40 × 3	3,0	39,76	70	20	00515630
MF 42 × 1,5	1,5	40,5	70	20	00515640
MF 42 × 2	2,0	41,82	70	20	00515650
MF 42 × 3	3,0	41,76	70	20	00515660
MF 45 × 1	1,0	44,88	85	22	00515680
MF 45 × 1,5	1,5	44,85	85	22	00515690
MF 45 × 2	2,0	44,82	85	22	00515700
MF 45 × 3	3,0	44,76	85	22	00515710
MF 48 × 1,5	1,5	47,85	85	22	00515740
MF 48 × 2	2,0	47,82	85	22	00515750
MF 48 × 3	3,0	47,76	85	22	00515760
MF 48 × 4	4,0	47,68	85	22	00515770
MF 50 × 1,5	1,5	49,85	85	22	00515790
MF 50 × 2	2,0	49,82	85	22	00515800
MF 50 × 3	3,0	49,76	85	22	00515810
MF 52 × 1,5	1,5	51,85	85	22	00515840
MF 52 × 2	2,0	51,82	85	22	00515850
MF 52 × 3	3,0	51,76	85	22	00515860

ШЕСТИГРАННЫЕ ПЛАШКИ LH



ТЕХНИЧЕСКАЯ ИНФОРМАЦИЯ

Норма	DIN 382	Направление	левый
Резьба	MF	Класс точности	6g
Материал	HSS		
Обр. Материал	Сталь		

					Арт.-Нр.
MF 8 × 1	1,0	7,88	22	9	00517400
MF 10 × 1	1,0	9,88	27	11	00517470
MF 12 × 1,5	1,5	11,85	36	10	00517570
MF 14 × 1,5	1,5	13,85	36	10	00517670
MF 16 × 1,5	1,5	15,85	41	14	00517770
MF 18 × 1,5	1,5	17,85	41	14	00517860
MF 20 × 1,5	1,5	19,85	41	14	00517950
MF 22 × 1,5	1,5	21,85	50	16	00518050
MF 24 × 1,5	1,5	23,85	50	16	00518130
MF 26 × 1,5	1,5	25,85	60	18	00518210
MF 28 × 1,5	1,5	27,85	60	18	00518270
MF 30 × 1,5	1,5	29,85	60	18	00518300

ШЕСТИГРАННЫЕ ПЛАШКИ



ТЕХНИЧЕСКАЯ ИНФОРМАЦИЯ

Норма	DIN 382	Направление	правый
Резьба	BSW		
Материал	HSS		
Обр. Материал	Сталь		

					Арт.-Нр.
BSW 1/8	40	2,6	19	5	00536030
BSW 5/32	32	3,88	19	5	00536040
BSW 3/16	24	3,8	19	7	00536050
BSW 7/32	24	5,43	19	7	00536060
BSW 1/4	20	5,1	19	7	00536070
BSW 5/16	18	6,5	22	9	00536080
BSW 3/8	16	7,9	27	11	00536090
BSW 7/16	14	9,3	27	11	00536100
BSW 1/2	12	10,5	36	14	00536110
BSW 9/16	12	12,0	36	14	00536120
BSW 5/8	11	13,5	41	18	00536130
BSW 3/4	10	16,5	41	18	00536140

					Арт.-Нр.
BSW 7/8	9	19,5	50	22	00536150
BSW 1	8	22,0	50	22	00536160
BSW 1.1/8	7	25,0	60	25	00536170
BSW 1.1/4	7	28,0	60	25	00536180
BSW 1.3/8	6	30,5	60	25	00536190
BSW 1.1/2	6	33,5	70	30	00536200
BSW 1.5/8	5	40,76	70	30	00536210
BSW 1.3/4	5	39,0	85	36	00536220
BSW 1.7/8	4,5	47,08	85	36	00536230
BSW 2	4,5	44,5	85	36	00536240
BSW 2.1/4	4	56,57	100	36	00536250
BSW 2.1/2	4	62,92	115	36	00536260
BSW 2.3/4	3,5	69,27	115	36	00536270
BSW 3	3,5	75,62	115	36	00536280

ШЕСТИГРАННЫЕ ПЛАШКИ



ТЕХНИЧЕСКАЯ ИНФОРМАЦИЯ

Норма	DIN 382	Направление	правый
Резьба	BSF		
Материал	HSS		
Обр. Материал	Сталь		

					Арт.-Нр.
BSF 3/16	32	4,0	19	7	00544040
BSF 1/4	26	5,3	19	7	00544060
BSF 5/16	22	6,8	22	9	00544070
BSF 3/8	20	8,3	27	11	00544080
BSF 7/16	18	9,7	27	11	00544090
BSF 1/2	16	11,1	36	10	00544100
BSF 9/16	16	12,7	36	10	00544110
BSF 5/8	14	14,0	41	14	00544120
BSF 3/4	12	16,8	41	14	00544140
BSF 7/8	11	19,8	50	16	00544160
BSF 1	10	22,8	50	16	00544180

ШЕСТИГРАННЫЕ ПЛАШКИ



ТЕХНИЧЕСКАЯ ИНФОРМАЦИЯ

Норма	DIN 382	Направление	правый
Резьба	BSP		
Материал	HSS		
Обр. Материал	Сталь		

					Арт.-Нр.
BSP 1/8	28	8,8	36	10	00552020
BSP 1/4	19	11,8	36	10	00552060
BSP 3/8	19	15,3	41	14	00552080
BSP 1/2	14	19,0	41	14	00552100
BSP 5/8	14	21,0	50	16	00552120
BSP 3/4	14	24,5	60	18	00552130
BSP 7/8	14	28,3	60	18	00552140
BSP 1	11	30,5	60	18	00552150
BSP 1.1/8	11	35,5	70	22	00552170
BSP 1.1/4	11	39,5	70	22	00552180
BSP 1.3/8	11	42,0	85	22	00552190
BSP 1.1/2	11	45,0	85	22	00552200
BSP 1.3/4	11	51,0	100	22	00552210
BSP 2	11	57,0	100	22	00552220
BSP 2.1/4	11	65,49	115	22	00552240
BSP 2.1/2	11	74,97	115	22	00552250
BSP 2.3/4	11	81,32	115	22	00552260
BSP 3	11	87,67	130	25	00552270

ШЕСТИГРАННЫЕ ПЛАШКИ



ТЕХНИЧЕСКАЯ ИНФОРМАЦИЯ

Норма	DIN 382	Направление	правый
Резьба	BSPT		
Материал	HSS		
Обр. Материал	Сталь		

					Арт.-Нр.
BSPT 1/4	19		28	12,7	00553060
BSPT 3/8	19		33	15,9	00553080
BSPT 1/2	14		42	20,6	00553100
BSPT 3/4	14		52	23,8	00553130
BSPT 1	11		65	28,5	00553150

ШЕСТИГРАННЫЕ ПЛАШКИ LH



ТЕХНИЧЕСКАЯ ИНФОРМАЦИЯ

Норма	DIN 382	Направление	левый
Резьба	BSP		
Материал	HSS		
Обр. Материал	Сталь		

					Арт.-Нр.
BSP 1/8	28	9,62	36	10	00556010
BSP 1/4	19	13,03	36	10	00556020
BSP 3/8	19	16,54	41	14	00556030
BSP 1/2	14	20,81	41	14	00556040
BSP 5/8	14	22,77	50	16	00556050
BSP 3/4	14	26,3	60	18	00556060
BSP 7/8	14	30,06	60	18	00556070
BSP 1	11	33,07	60	18	00556080
BSP 1.1/8	11	37,72	70	22	00556090
BSP 1.1/4	11	41,73	70	22	00556100
BSP 1.3/8	11	44,14	85	22	00556110
BSP 1.1/2	11	47,62	85	22	00556120
BSP 1.3/4	11	53,57	100	22	00556220
BSP 2	11	59,43	100	22	00556230

ШЕСТИГРАННЫЕ ПЛАШКИ



ТЕХНИЧЕСКАЯ ИНФОРМАЦИЯ

Норма	DIN 382	Направление	правый
Резьба	UNC	Класс точности	2a
Материал	HSS		
Обр. Материал	Сталь		

					Арт.-Нр.
UNC Nr. 10	24	4,71	19	7	00562100
UNC Nr. 12	24	5,37	19	7	00562120
UNC 1/4	20	5,2	19	7	00562130
UNC 5/16	18	6,6	22	9	00562140
UNC 3/8	16	8,0	27	11	00562150
UNC 7/16	14	9,4	27	11	00562160
UNC 1/2	13	10,8	36	14	00562170
UNC 9/16	12	12,3	36	14	00562180
UNC 5/8	11	13,5	41	18	00562190
UNC 3/4	10	16,5	41	18	00562210
UNC 7/8	9	19,5	50	22	00562230
UNC 1	8	22,3	50	22	00562250
UNC 1.1/8	7	25,0	60	25	00562260
UNC 1.1/4	7	28,3	60	25	00562270
UNC 1.3/8	6	30,8	60	25	00562280
UNC 1.1/2	6	34,0	70	30	00562290
UNC 1.3/4	5	39,5	85	36	00562310
UNC 2	4,5	45,0	85	36	00562330

ШЕСТИГРАННЫЕ ПЛАШКИ



ТЕХНИЧЕСКАЯ ИНФОРМАЦИЯ

Норма	DIN 382	Направление	правый
Резьба	UNF	Класс точности	2a
Материал	HSS		
Обр. Материал	Сталь		

					Арт.-Нр.
UNF Nr. 10	32	4,73	18	7	00572100
UNF Nr. 12	28	5,38	18	7	00572120
UNF 1/4	28	6,24	19	7	00572130
UNF 5/16	24	7,82	22	9	00572140
UNF 3/8	24	9,41	27	11	00572150
UNF 7/16	20	10,98	27	11	00572160
UNF 1/2	20	12,56	36	10	00572170
UNF 9/16	18	14,14	36	10	00572180
UNF 5/8	18	15,73	41	14	00572190
UNF 3/4	16	18,89	41	14	00572210
UNF 7/8	14	22,05	50	16	00572230
UNF 1	12	25,21	50	16	00572250
UNF 1.1/8	12	28,38	60	18	00572270
UNF 1.1/4	12	31,56	60	18	00572280
UNF 1.3/8	12	34,73	60	18	00572290
UNF 1.1/2	12	37,91	70	20	00572300

ШЕСТИГРАННЫЕ ПЛАШКИ



ТЕХНИЧЕСКАЯ ИНФОРМАЦИЯ

Норма	DIN 382	Направление	правый
Резьба	NPT		
Материал	HSS		
Обр. Материал	Сталь		

					Арт.-Нр.
NPT 1/8	27	9,93	27	11	00580020
NPT 1/4	18	13,18	36	14	00580030
NPT 3/8	18	16,6	41	14	00580040
NPT 1/2	14	20,63	41	18	00580050
NPT 3/4	14	25,95	60	18	00580060
NPT 1	11,5	32,51	60	25	00580070



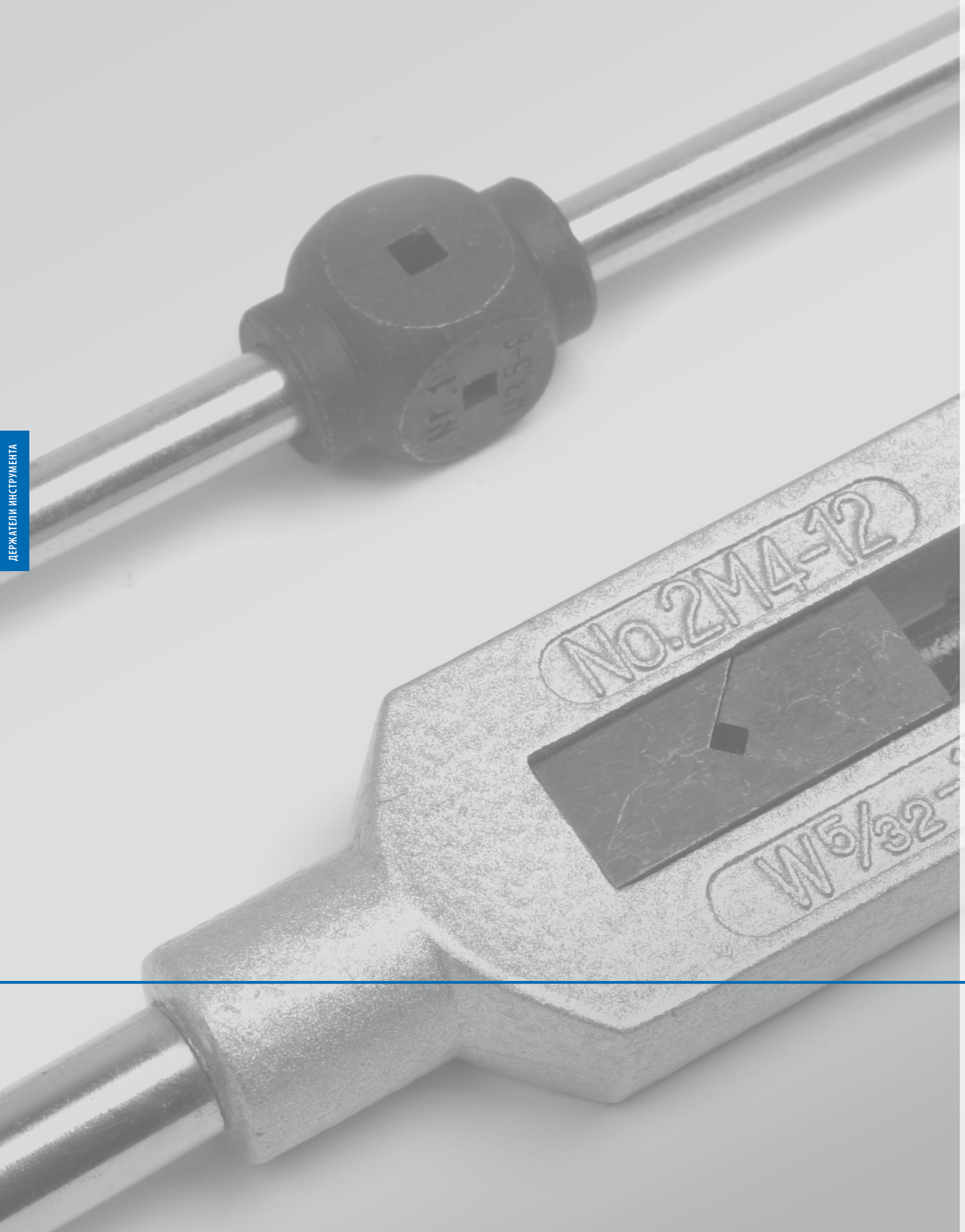

ДЕРЖАТЕЛИ ИНСТРУМЕНТА

Воротки и плашкодержатели были совмещены в группу держатели инструмента. Воротки предназначены для зажима метчиков. Благодаря регулируемым зажимам в воротке могут быть установлены метчики различных размеров. Зажимы регулируются при помощи поворачиваемой по против часовой стрелки ручки. Экстракторы и ручные развёртки используются также при помощи воротков. На сегодняшний день изготавливаются воротки в основном из литого цинка вместо чугуна, но сама конструкция не изменялась уже на протяжении 100 лет.

Плашкодержатели для зажима круглых плашек в отличии от воротков были до начала последнего столетия неизвестны. Внещняя резьба нарезалась клупами, которые позже «вышли из моды» и были заменены круглыми плашками. Круглые плашки используются в плашкодержателях и фиксируются упорными винтами. Плашкодержатели изготавливаются на сегодняшний день в основном из литого цинка.

ДЕРЖАТЕЛИ ИНСТРУМЕНТА

ДЕРЖАТЕЛИ ИНСТРУМЕНТА



ВОРОТОК ЦАНГОВЫЙ С ТРЕЩЁТКОЙ

подходит для метчиков
с четырёхгранным хвостовиком

ВОРОТОК ЦАНГОВЫЙ С ТРЕЩЁТКОЙ И ВОРОТОК

ДЕРЖАТЕЛИ ИНСТРУМЕНТА

Вороток цанговый с переключаемой трещёткой предназначен для зажима инструмента с четырёхгранным хвостовиком. Корпус изготовлен полностью из стали. Задвижкой переставляется реверс. Рукоятка зажимается в трёх местах. Цанговый вороток поставляется двух размеров и разной длины для метчиков M3-M10 и M5-M12.



УДЛИНЁННЫЙ ВОРОТОК

ЗАЖИМ

подходит для метчиков
с четырёхгранным
хвостовиком DIN 10



УДЛИНЯЮЩИЕ ПЕРЕХОДНИКИ ДЛЯ МЕТЧИКОВ

подходит для метчиков
с четырёхгранным хвостовиком DIN 10

четырёх-гранник	подходит для метчиков	общ. длина
2,1 мм	1,0 – 2,6	60 мм
2,4 мм	—	70 мм
2,7 мм	3	80 мм
3,0 мм	3,5	90 мм
3,4 мм	4	95 мм
3,8 мм	—	100 мм
4,3 мм	—	105 мм
4,9 мм	5 – 8	110 мм
5,5 мм	9 – 10	115 мм
6,2 мм	11	120 мм
7,0 мм	12	125 мм
8,0 мм	—	125 мм
9,0 мм	14	130 мм
11,0 мм	18	150 мм
12,0 мм	20	155 мм
14,5 мм	22	175 мм
16,0 мм	27	180 мм
18,0 мм	30	200 мм
20,0 мм	33	220 мм
22,0 мм	34 – 36	220 мм
24,0 мм	39 – 42	235 мм
26,0 мм	—	250 мм
29,0 мм	45 – 48	265 мм
32,0 мм	50 – 52	285 мм
35,0 мм	—	300 мм
35,5 мм	56 – 60	320 мм

РЕГУЛИРУЕМЫЙ ВОРОТОК



ТЕХНИЧЕСКАЯ ИНФОРМАЦИЯ

Норма	DIN 1814
Материал	Сплав цинка

Номер	Подходит для	Подходит для	Подходит для	Общ. длина	Арт.-Нр.
Нр. 0	W 1/16-5/16	—	M 1-8	130	00600020
Нр. 1	W 1/16-3/8	—	M 1-10	175	00600030
Нр. 1.1/2	W 1/16-1/2	G 1/8	M 1-12	175	00600040
Нр. 2	W 5/32-1/2	G 1/8	M 4-12	280	00600050
Нр. 3	W 7/32-3/4	G 1/8-1/2	M 5-20	375	00600060
Нр. 4	W 7/16-1	G 1/4-3/4	M 9-27	470	00600070
Нр. 5	W 1/2-1.1/4	G 1/4-1	M 12-33	700	00600080

РЕГУЛИРУЕМЫЙ ВОРОТОК



ТЕХНИЧЕСКАЯ ИНФОРМАЦИЯ

Норма	DIN 1814
Материал	Сталь

Номер	Подходит для	Подходит для	Подходит для	Общ. длина	Арт.-Нр.
Нр. 0	W 1/16-5/16	—	M 1-8	130	00602020
Нр. 1	W 1/16-3/8	—	M 1-10	180	00602030
Нр. 1.1/2	W 1/16-1/2	G 1/8	M 1-12	180	00602040
Нр. 2	W 5/32-1/2	G 1/8	M 4-12	280	00602050
Нр. 3	W 7/32-3/4	G 1/8-1/2	M 5-20	380	00602060
Нр. 4	W 7/16-1	G 1/4-3/4	M 9-27	515	00602070
Нр. 5	W 1/2-1.1/4	G 1/4-1	M 12-33	700	00602080
Нр. 6	W 3/4-1.5/8	G 1/2-1 1/4	M 18-42	1000	00602090
Нр. 7	W 1 - 2.1/8	G 3/4-1 3/4	M 25-52	1250	00602100
Нр. 8	W 1-2.1/2	G 3/4-3	M 25-68	1250	00602110

ЧЕТЫРЁХСТОРОННИЙ ВОРОТОК



ТЕХНИЧЕСКАЯ ИНФОРМАЦИЯ

Материал	Сталь
для хвостовиков по DIN 10	

Номер	Подходит для	Подходит для	Подходит для	Общ. длина	Арт.-Нр.
Нр. 0	W 1/16-5/32	—	M 1-4	200	00604020
Нр. 1	W 5/32-5/16	—	M 4-8	200	00604030
Нр. 2	W 5/32-3/8	G 1/8	M 4-10	240	00604050
Нр. 3	W 3/16-1/2	—	M 5-12	300	00604060
Нр. 4	W 3/8-5/8	G 1/8-3/8	M 10-16	340	00604070
Нр. 5	W 1/2-3/4	G 1/4-1/2	M 12-20	500	00604080
Нр. 6	W 3/4-1	G 1/2-3/4	M 18-27	650	00604090



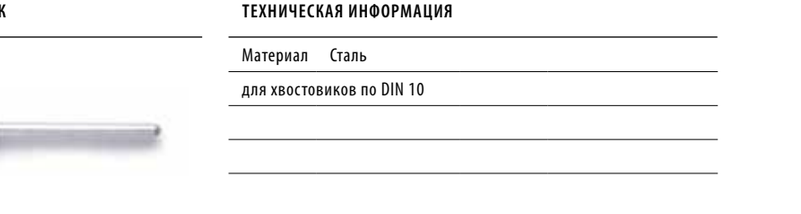

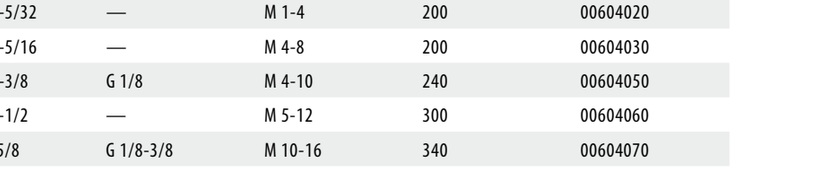

ВОРОТОК ЦАНГОВЫЙ С ТРЕЩЁТКОЙ



ТЕХНИЧЕСКАЯ ИНФОРМАЦИЯ

- с трещёткой

Номер	Подходит для	Общ. длина	Арт.-Нр.
Нр. 1	M3 – M10	85	00612020
Нр. 2	M5 – M12	100	00612030

ВОРОТОК ЦАНГОВЫЙ С ТРЕЩЁТКОЙ



ТЕХНИЧЕСКАЯ ИНФОРМАЦИЯ

- с трещёткой
- удлинённый вороток

Номер	Подходит для	Общ. длина	Арт.-Нр.
Нр. 10	M3- M10	250	00614020
Нр. 20	M5- M12	300	00614030

КОМБИ-ВОРОТОК ЦАНГОВЫЙ С ТРЕЩЁТКОЙ



ТЕХНИЧЕСКАЯ ИНФОРМАЦИЯ

- Эргономичная ручка
- сменные головки M3-M8 и M5-M12
- реверс для левого и правого вращения
- матовое покрытие

Подходит для	Арт.-Нр.
M3 - M10 und M5 -M12	00616010

УДЛИНЯЮЩИЕ ПЕРЕХОДНИКИ ДЛЯ МЕТЧИКОВ



ТЕХНИЧЕСКАЯ ИНФОРМАЦИЯ

- Норма DIN 377
- Материал Сталь
- цинковое покрытие
- Четырёхгранник по DIN 10

Четырёхгранник	Длина	для метчиков по DIN 352 BSW	для метчиков по DIN 352 M	Арт.-Нр.
2,1	60	W 1/16 - 3/32	M1-M2,6	00620010
2,4	70	—	—	00620015
2,7	80	W 1/8	M3	00620020
3	90	—	M3,5	00620030
3,4	95	W 5/32	M4	00620040
3,8	100	—	—	00620050
4,3	105	W 3/16	—	00620060
4,9	110	W 7/32 - 5/16	M4,5-M8	00620070
5,5	115	W 3/8	M9-M10	00620080
6,2	120	W 7/16	M11	00620090
7	125	W 1/2	M12	00620100
8	125	—	—	00620110
9	130	W 9/16 - 5/8	M14-M16	00620120
10	140	—	—	00620130
11	150	W 11/16 - 3/4	M18	00620140
12	155	W 13/16	M20	00620150
13	165	—	—	00620155
14,5	175	W 7/8 - 15/16	M22-M24	00620160
16	180	W 1"; M 25 - 27"	M27	00620170
18	200	W 1.1/8	M30	00620180
20	220	W 1.1/4	M33	00620190
22	220	W 1.3/8	M36	00620200
24	235	W 1.1/2 - 1.5/8	M39-M42	00620210
26	250	—	—	00620220
29	265	W 1.3/4 - 1.7/8	M45-M48	00620230
32	285	W 2 - 2.1/4"	M52	00620240
35	300	W 2.1/4 - 2.1/2	—	00620250
35,5	320	—	M56-M60	00620260

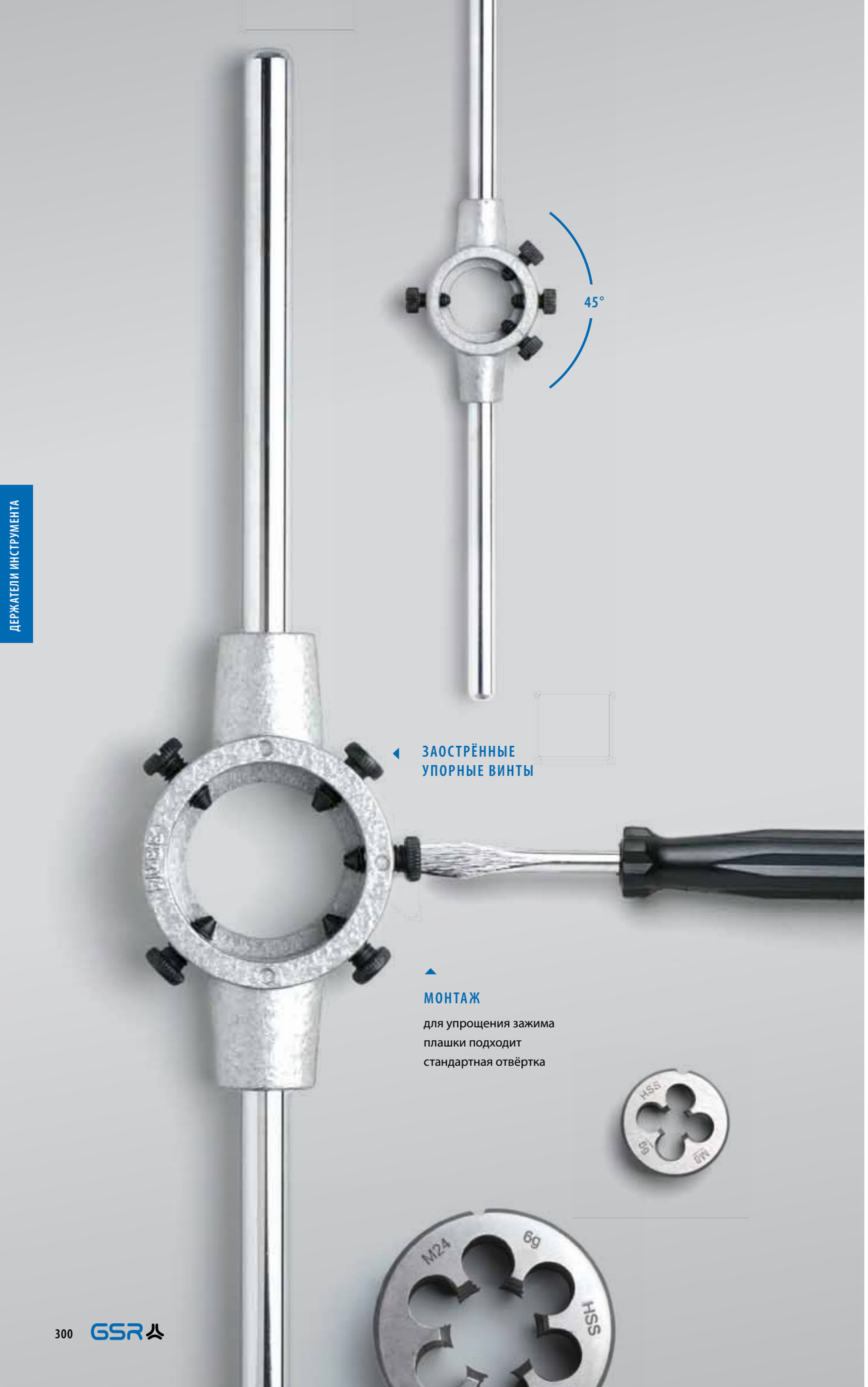

ПЛАШКОДЕРЖАТЕЛЬ DIN 225 · 38 × 14

	Обозначение
DIN EN 22568	= Немецкий институт по стандартизации
38 = d	диаметр плашки = внутреннему диаметру плашкодержателя
14 = h	высота плашки = высоте плашкодержателя



ПЛАШКОДЕРЖАТЕЛЬ

ДЕРЖАТЕЛИ ИНСТРУМЕНТА

Плашкодержатели для плашек с диаметром 16 и 20 мм производятся с четырмя упорными болтами, а плашкодержатели с наибольшим диаметром с пятью упорными болтами.

ПЛАШКОДЕРЖАТЕЛЬ



ТЕХНИЧЕСКАЯ ИНФОРМАЦИЯ

Норма	DIN EN 22568 (225)
Материал	Сплав цинка

Номер	Подходит для	Подходит для	Общ. длина	Арт.-Нр.
16 × 5	W 1/6 - 3/32	M 1 - 2,6	160	00633010
20 × 5	W 1/8 - 5/32	M 3 - 4	195	00633020
20 × 7	W 3/16 - 1/4	M 4,5 - 6	195	00633030
25 × 9	W 5/16	M 7 - 9	215	00633040
30 × 11	W 3/8 - 7/16	M 10 - 11	260	00633050
38 × 14	W 1/2 - 9/16	M 12 - 14	315	00633060
38 × 10	G 1/4	MF 12 - 15	315	00633070
45 × 18	W 5/8 - 13/16	M 16 - 20	445	00633080
45 × 14	G 3/8 - 1/2	MF 16 - 20	445	00633090
55 × 22	W 7/8 - 1	M 22 - 24	495	00633100
55 × 16	G 5/8 - 3/4	MF 22 - 26	495	00633110
65 × 25	W 1.1/8-1.3/8	M 27 - 36	630	00633120
65 × 18	G 7/8 - 1	MF 27 - 36	630	00633130
75 × 30	W 1.1/2 - 1.5/8	M 39 - 42	700	00633140
75 × 20	G 1.1/8 - 1.1/4	MF 38 - 42	700	00633150

ПЛАШКОДЕРЖАТЕЛЬ



ТЕХНИЧЕСКАЯ ИНФОРМАЦИЯ

Норма	DIN EN 22568 (225)
Материал	Сталь

Номер	Подходит для	Подходит для	Общ. длина	Арт.-Нр.
45 × 18	W 5/8 - 13/16	M 16 - 20	445	00634080
45 × 14	G 3/8 - 1/2	MF 16 - 20	445	00634090
55 × 22	W 7/8 - 1	M 22 - 24	495	00634100
55 × 16	G 5/8 - 3/4	MF 22 - 26	495	00634110
65 × 25	W 1.1/8-1.3/8	M 27 - 36	630	00634120
65 × 18	G 7/8 - 1	MF 27 - 36	630	00634130
75 × 30	W 1.1/2 - 1.5/8	M 39 - 42	700	00634140
75 × 20	G 1.1/8 - 1.1/4	MF 37 - 42	700	00634150
90 × 36	W 1.3/4 - 2	M 45 - 52	900	00634160
90 × 22	G 1.3/8 - 1.3/4	MF 44 - 52	900	00634170
105 × 36	W 2.1/4 - 2.1/2	M 56 - 64	930	00634180
105 × 22	G 2 - 2.1/4	MF 54 - 65	930	00634190
120 × 36	—	M 68 - 76	1100	00634200
120 × 22	G 2.3/8 - 2.3/4	MF 68 - 80	1100	00634210
130 × 36	—	M 80	1200	00634220
130 × 22	G 3";MF 82 - 85	—	1200	00634230
140 × 22	G 3.1/4	MF 88 - 95	1200	00634240
140 × 36	—	—	1200	00634250
170 × 25	—	—	1270	00634290



ДЕРЖАТЕЛИ ИНСТРУМЕНТА

СО ВСТРОЕННЫМ КОНУСОМ МОРЗЕ

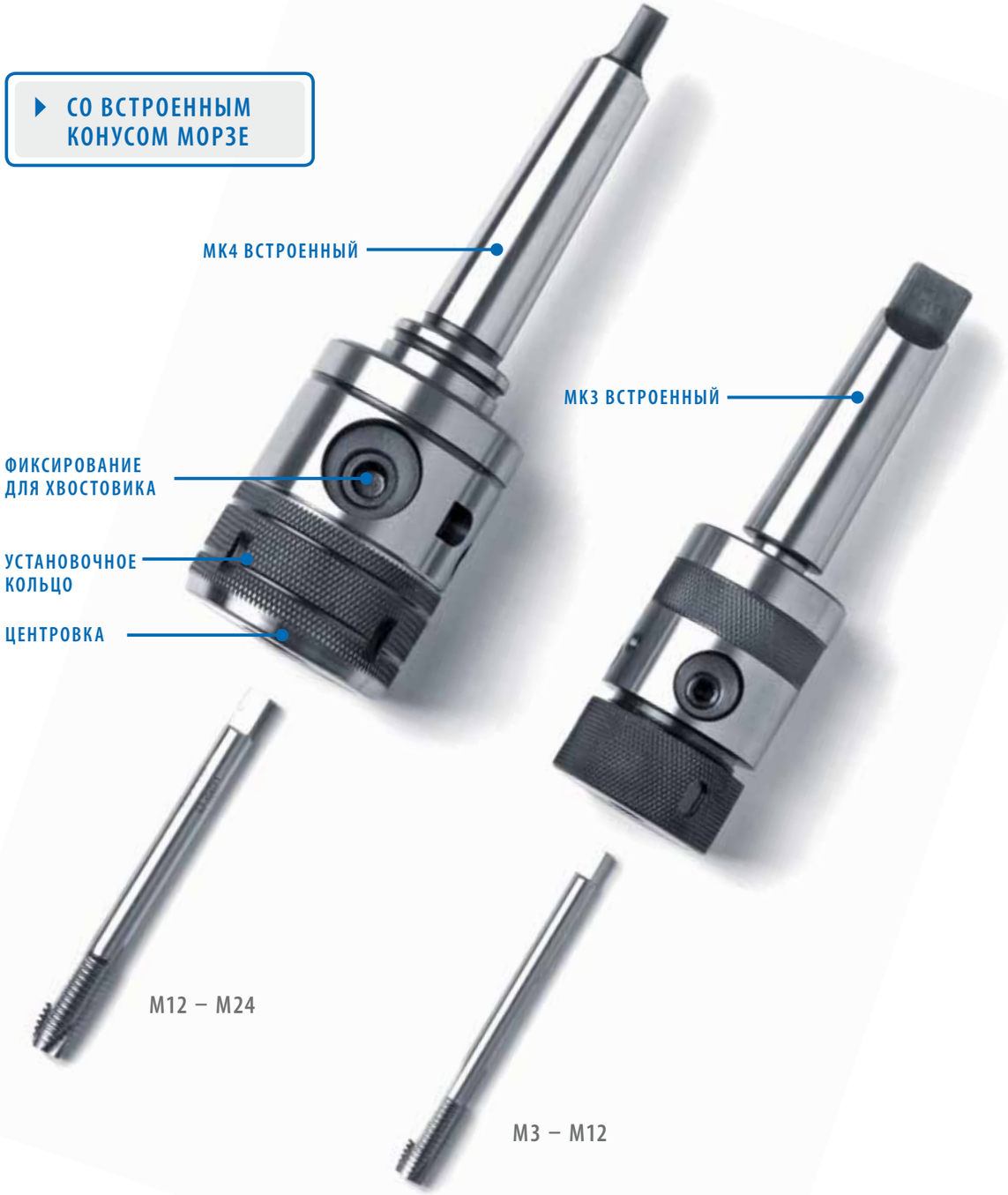

РЕЗЬБОНАРЕЗНЫЕ ПАТРОНЫ

БЕЗ ВСТРОЕННОГО КОНУСА

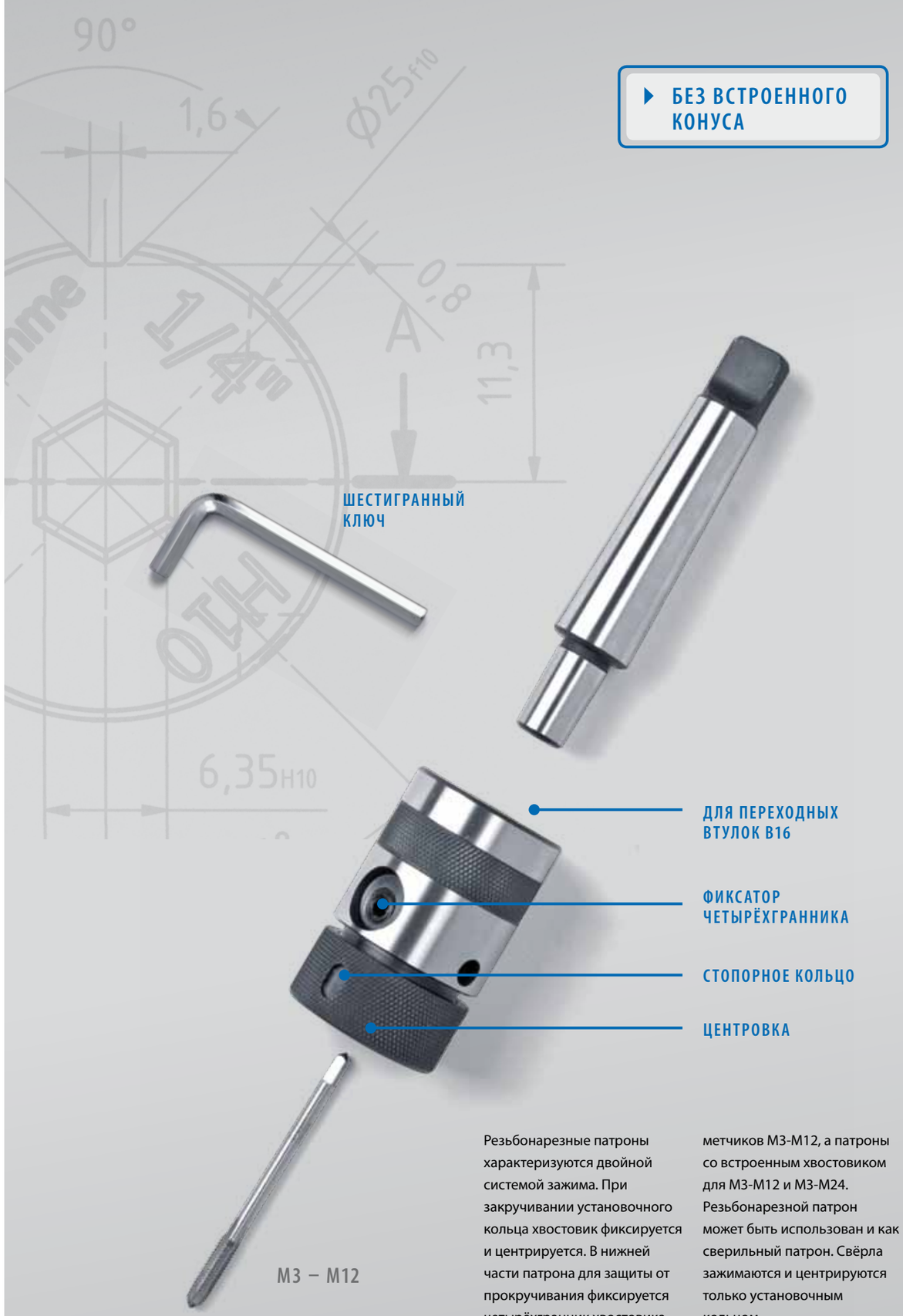

Резьбонарезные патроны характеризуются двойной системой зажима. При закручивании установочного кольца хвостовик фиксируется и центрируется. В нижней части патрона для защиты от прокручивания фиксируется четырёхгранник хвостовика. Патроны без встроенного конуса морзе подходят для метчиков M3-M12, а патроны со встроенным хвостовиком для M3-M12 и M3-M24. Резьбонарезной патрон может быть использован и как сверильный патрон. Свёрла зажимаются и центрируются только установочным кольцом.

РЕЗЬБОНАРЕЗНЫЕ ПАТРОНЫ



ТЕХНИЧЕСКАЯ ИНФОРМАЦИЯ

Материал Металлический корпус

Диапазон крепления	Для конической втулки	⌀	Длина	Арт.-Нр.
M3 – M12	B16	46	70	04845010
M3 – M12	B18	46	70	04845020

РЕЗЬБОНАРЕЗНЫЕ ПАТРОНЫ СО ВСТРОЕННЫМ КОНУСОМ

ТЕХНИЧЕСКАЯ ИНФОРМАЦИЯ

Материал Металлический корпус

Диапазон крепления	Для конической втулки	⌀	Длина	Арт.-Нр.
M3 – M12	MT3	46	158	04846010
M12 – M24	MT3	58,5	190	04846020

ДЕРЖАТЕЛИ ИНСТРУМЕНТА

ТЕХНИЧЕСКИЕ ДАННЫЕ

число оборотов	400 u/min
рабочая длина	950 мм
вес	15 kg
раб. область	M3 – M12
давление	6 bar
потребность воздуха	750 l/min

БЫСТРОСМЕННАЯ СИСТЕМА

Машины поставляются с 6-ю быстросменными патронами.





Четырёх-гранник	2,7	3		3,4	4,9	5,5	6,2	7	8
DIN 371	M3	M3,5		M4	M5/6/8	M10		M12	
DIN 376	M3	M3,5		M4	M5/6		M8	M10	



БЛОК СЖАТОГО ВОЗДУХА

Блок сжатого воздуха состоит из фильтра с регулятором и лубрикатора. Верхним регулятором устанавливается давление (подача) сжатого воздуха. Для регулировки давления необходимо вытянуть регулятор. При повороте регулятора по часовой стрелки давление увеличивается, при повороте против часовой стрелке давление понижается. Воизбежании случайной регулировки необходимо зафиксировать регулятор подачи воздуха.

При давлении менне 0,7 кг/см² происходит автоматическая фильтрация сжатого воздуха от воды и пыли. Вентиль может быть установлен вручную. Лубрикатор смешивает сжатый воздух с маслом. Количество подачи масла может быть скорректировано вручную регулировочным винтом.

РЕЗЬБОНАРЕЗНАЯ МАШИНА

Если нарезка резьбы это неотъемлемый процесс на Вашем производстве, то мы советуем Вам приобрести наши резьбонарезные машины.

Машина крепится болтами на рабочем столе и состоит из пневматического приводного шпинделя, параллельной руки и поставляется с патронами под различные метчики и др. инструмент. При помощи данных машин Вы сможете нарезать быстро, точно и надёжно различные виды резьб.



ПНЕВМАТИЧЕСКАЯ РЕЗЬБОНАРЕЗНАЯ МАШИНА



ТЕХНИЧЕСКИЕ ДАННЫЕ

- параллельная рука
- блок сжатого воздуха
- 6 быстросменных патронов

для метчиков	число оборотов	крутящий момент	рабочий радиус	потребность в воздухе	Вес в кг	Арт.-Нр.
M2~M8	700	12 (n-m)	Rmax 950 мм Rmin 100 мм	840 Liter/min	16	00920010
M3~M12	400	32 (n-m)	Rmax 950 мм Rmin 100 мм	840 Liter/min	16	00920020
M3~M16	300	52 (n-m)	Rmax 950 мм Rmin 100 мм	935 Liter/min	24	00920030
M3~M20	150/400	90 (n-m)	Rmax 1000 мм Rmin 100 мм	935 Liter/min	25	00920040
M3~M22	120/300	100 (n-m)	Rmax 1000 мм Rmin 100 мм	935 Liter/min	25	00920050
M3~M24	100/300	130 (n-m)	Rmax 1000 мм Rmin 100 мм	935 Liter/min	25	00920060
M3~M27	70/220	160 (n-m)	Rmax 1000 мм Rmin 100 мм	935 Liter/min	25	00920070
M3~M30	40/200	190 (n-m)	Rmax 1000 мм Rmin 100 мм	935 Liter/min	25	00920080

ПНЕВМАТИЧЕСКАЯ РЕЗЬБОНАРЕЗНАЯ МАШИНА



ТЕХНИЧЕСКИЕ ДАННЫЕ

- параллельная рука
- блок сжатого воздуха
- 6 быстросменных патронов
- Дополнительная удлиняющая рука (+500 мм)

для метчиков	число оборотов	крутящий момент	рабочий радиус	потребность в воздухе	Вес в кг	артикул
M2~M8	700	12 (n-m)	Rmax 1900 мм Rmin 200 мм	840 Liter/min	23	00921010
M3~M12	400	32 (n-m)	Rmax 1900 мм Rmin 200 мм	840 Liter/min	23	00921020
M3~M16	300	52 (n-m)	Rmax 1900 мм Rmin 200 мм	935 Liter/min	27	00921030
M3~M20	150/400	90 (n-m)	Rmax 1900 мм Rmin 200 мм	935 Liter/min	38	00921040
M3~M22	120/300	100 (n-m)	Rmax 1900 мм Rmin 200 мм	935 Liter/min	38	00921050
M3~M24	100/300	130 (n-m)	Rmax 1900 мм Rmin 200 мм	935 Liter/min	38	00921060
M3~M27	70/220	160 (n-m)	Rmax 1900 мм Rmin 200 мм	935 Liter/min	38	00921070
M3~M30	40/200	190 (n-m)	Rmax 1900 мм Rmin 200 мм	935 Liter/min	38	00921080

ПОДВИЖНОЕ КОЛЕНО

Подвижное колено предназначено для нарезки резьб под различным углом.



для метчиков	Вес в кг	Артикул
M2~M8	2	00922010
M3~M12	2	00922020
M3~M16	2	00922030
M3~M20	2	00922040
M3~M22	2	00922050
M3~M24	2	00922060
M3~M27	2	00922070
M3~M30	2	00922080

ПНЕВМАТИЧЕСКАЯ СВЕРИЛЬНАЯ УСТАНОВКА

Функция	Вес в кг	Артикул
для вертикального сверления и нарезки резьбы	9	00922090
для вертикального и горизонтального сверления и нарезки резьбы	9	00922100

МАГНИТ

Мощность	объём (L × B × H in мм)	подходит для Артикул	Вес в кг	Артикул
300 kg	150 × 90 × 93	00920010 - 00920080 00921010 - 00921030	10	00922110
600 kg	224 × 115 × 120	00921040 - 00921080	23	00922120

ЭЛЕКТРИЧЕСКАЯ РЕЗЬБОНАРЕЗНАЯ МАШИНА



для метчиков	число оборотов	рабочий радиус	Мощность	Напряжение	Вес в кг	Артикул
M3-M32	0-300 / 0-55	Rmax 1500 мм Rmin 200 мм	0,75 kw	220 Volt	260	00923010

РАБОЧИЙ СТОЛ

объём (L × B × H in мм)	Вес в кг	Артикул
900 × 630 × 900	200	00924010

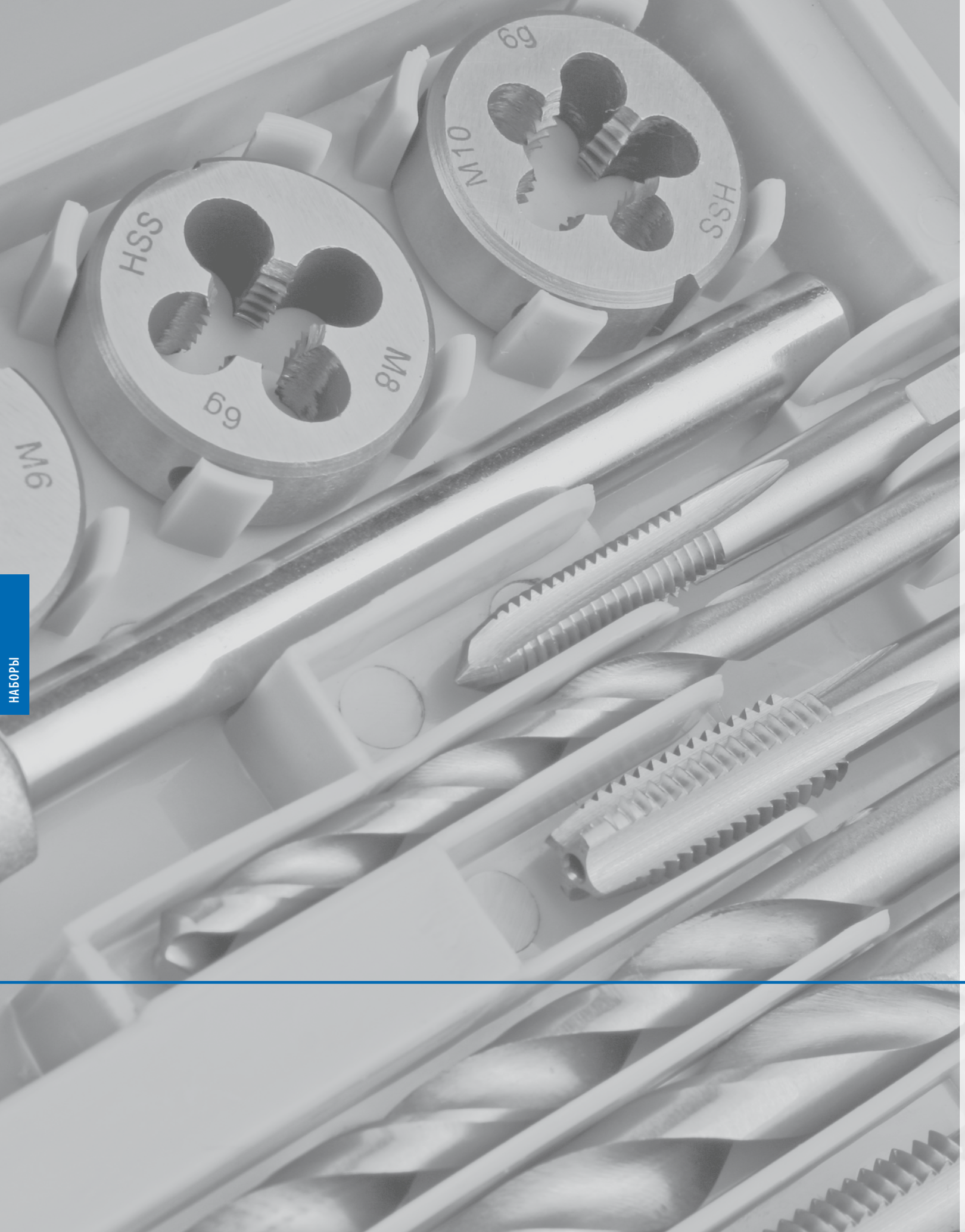

НАБОРЫ

НАБОРЫ

НАБОРЫ

В группу наборов входят наборы резьбонарезного инструмента, а так же инструмент в упаковке для „DIY“. Наборы поделены на группы для нарезки внутренних, внешних и обоих видов резьб. Параллельно к наборам мы предлогаем пустые кассеты ипод инструмент.

Отдел „DIY“ с своей экологически чистой упаковкой и новой GSR-упаковкой для набрных метчиков подходит под все современные стенды. Таким образом, GSR предлогает передовые решения для розничной торговли.



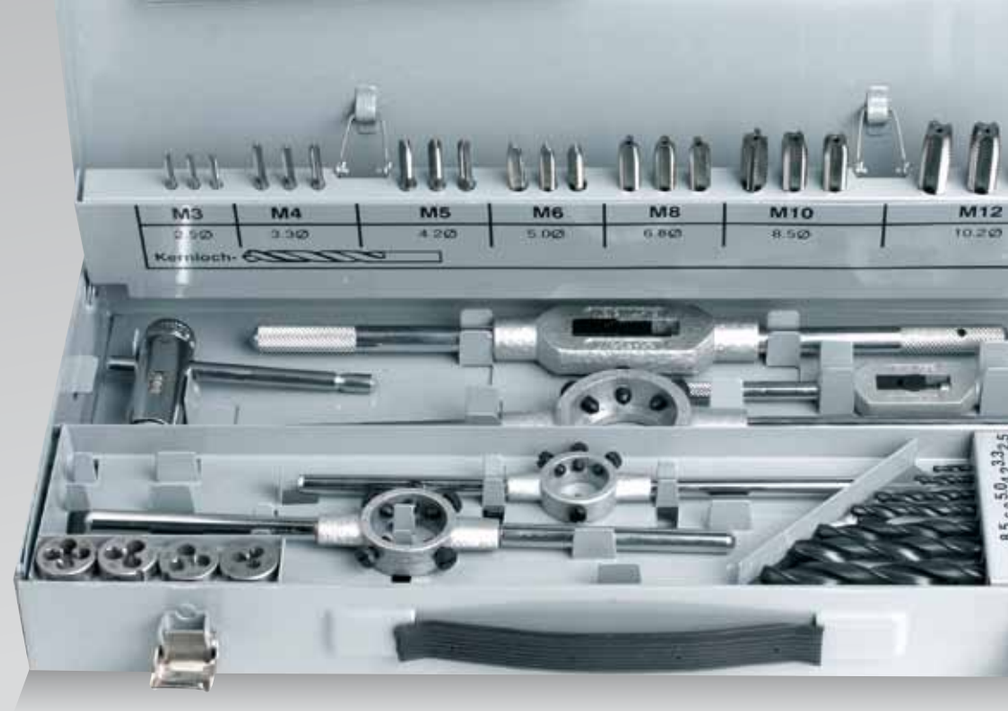

НАБОРЫ РЕЗЬБОНАРЕЗНОГО ИНСТРУМЕНТА





ИНДИВИДУАЛЬНЫЙ ЛОГОТИП

МЕТАЛЛИЧЕСКИЕ КАССЕТЫ

GSR-Кассеты изготавливаются из листовой стали по DIN 1541, обрабатываемые листы имеют толщину от 0,3 до 0,5 мм. Кассеты покрываются защитным слоем от коррозии. Маркировка и логотипы наносятся трафаретной печатью, поэтому также при небольшой серии возможно нанесение индивидуальной маркировки и цвета, которая тесно связана с продуктом. Металлические кассеты при отправке упаковываются в нейтральную упаковку. По желанию возможно производство упаковки различного цвета с описанием. Металлические кассеты полностью соответствуют экологическим нормам, а также они стойки при падении или ударе. Особенно проявляются их крепкость и стойкость при эксплуатации кассет в мастерских и на заводах. Всего имеются шесть основных размеров кассет, поэтому при индивидуализации набора конструируется только внутренняя часть.

ИНДИВИДУАЛЬНЫЕ ЦВЕТLLE

Также металлические кассеты GSR могут быть произведены любого цвета.



НАБОРЫ РЕЗЬБОНАРЕЗНОГО ИНСТРУМЕНТА

Наборы инструмента – это правильно подобранный инструмент для нарезки как внутренней, так и внешней резьбы с подходящими держателями инструмента, а также выборочно со свёрлами в практичных металлических или пластиковых кассетах.
По Вашему желанию возможна индивидуальная сборка набора, нанесение индивидуального логотипа и покраска наборов под Ваш фирменный цвет.

INDIVIDUELLER AUFDRUCK

Die GSR-Metallkassetten können werkseitig individuell bedruckt oder etikettiert werden.



КОМБИНАЦИИ НАБОРОВ



ТЕХНИЧЕСКАЯ ИНФОРМАЦИЯ

Для машинно ручных метчиков по DIN 352

Форма	Метчик	VW	WH	Свёрла	Материал	Частей	Арт.-Нр. полная	Арт.-Нр. пустая
A	M3 – M12	—	—	—	HSS	7	08302040	08902000
A	je 2× M3 – M12	Нр. 1.1/2	—	—	HSS	15	08302050	08902010
A	je 2× M3 – M12	Нр. 1.1/2	Нр.1	—	HSS	16	08302060	08902020
A	M3 – M12	Нр. 1.1/2	—	2,5 / 3,3 / 4,2 / 5,0 / 6,8 / 8,5 / 10,2 мм	HSS	15	08302070	08902030
A	M3 – M12	—	—	—	HSSE	7	08402040	08902000
A	je 2× M3 – M12	Нр. 1.1/2	—	—	HSSE	15	08402050	08902010
A	je 2× M3 – M12	Нр. 1.1/2	Нр.1	—	HSSE	16	08402060	08902020
A	M3 – M12	Нр. 1.1/2	—	2,5 / 3,3 / 4,2 / 5,0 / 6,8 / 8,5 / 10,2 мм	HSSE	15	08402070	08902030
B	M3 – M12	—	—	—	HSS	7	08302000	08902000
B	je 2× M3 – M12	Нр. 1.1/2	—	—	HSS	15	08302010	08902010
B	je 2× M3 – M12	Нр. 1.1/2	Нр.1	—	HSS	16	08302020	08902020
B	M3 – M12	Нр. 1.1/2	—	2,5 / 3,3 / 4,2 / 5,0 / 6,8 / 8,5 / 10,2 мм	HSS	15	08302030	08902030
B	M3 – M12	—	—	—	HSSE	7	08402000	08902000
B	je 2× M3 – M12	Нр. 1.1/2	—	—	HSSE	15	08402010	08902010
B	je 2× M3 – M12	Нр. 1.1/2	Нр.1	—	HSSE	16	08402020	08902020
B	M3 – M12	Нр. 1.1/2	—	2,5 / 3,3 / 4,2 / 5,0 / 6,8 / 8,5 / 10,2 мм	HSSE	15	08402030	08902030

КОМБИНАЦИИ НАБОРОВ



ТЕХНИЧЕСКАЯ ИНФОРМАЦИЯ

Для машинных метчиков

DIN 371 / DIN 376

Форма	DIN 371	DIN 376	Материал	Частей	Арт.-Нр. полная	Арт.-Нр. пустая
A	M3 – M10	M12	HSS	7	08303001	08903000
B	M3 – M10	M12	HSS	7	08303004	08903000
C 15°	M3 – M10	M12	HSS	7	08303013	08903000
C 35°	M3 – M10	M12	HSS	7	08303015	08903000
A	M3 – M10	M12	HSSE	7	08303001	08903000
B	M3 – M10	M12	HSSE	7	08303004	08903000
C 15°	M3 – M10	M12	HSSE	7	08303013	08903000
C 35°	M3 – M10	M12	HSSE	7	08303015	08903000

КОМБИНАЦИИ НАБОРОВ



ТЕХНИЧЕСКАЯ ИНФОРМАЦИЯ

Для наборных ручных метчиков DIN 352

Метчик	VW	WH	Kernloch-bohrer	Материал	Частей	Арт.-Нр. полная	Арт.-Нр. пустая
M3 – M12	—	—	—	HSS	21	08301000	08901000
M3 – M12	Нр. 1.1/2	—	—	HSS	22	08307010	08907010
M3 – M12	Нр. 1.1/2	—	2,5 / 3,3 / 4,2 / 5,0 / 6,8 / 8,5 / 10,2 мм	HSS	29	08308010	08908010
M3 – M12	Нр. 1.1/2	Нр.1	2,5 / 3,3 / 4,2 / 5,0 / 6,8 / 8,5 / 10,2 мм	HSS	30	08308020	08908010
M3 – M12	—	—	—	HSSE	21	08401000	08901000
M3 – M12	Нр. 1.1/2	—	—	HSSE	22	08407010	08907010
M3 – M12	Нр. 1.1/2	—	2,5 / 3,3 / 4,2 / 5,0 / 6,8 / 8,5 / 10,2 мм	HSSE	29	08408010	08908010
M3 – M12	Нр. 1.1/2	Нр.1	2,5 / 3,3 / 4,2 / 5,0 / 6,8 / 8,5 / 10,2 мм	HSSE	30	08408020	08908010

КОМБИНАЦИИ НАБОРОВ



ТЕХНИЧЕСКАЯ ИНФОРМАЦИЯ

для плашек

Плашка	Плашко-держатель	Норма	Материал	Частей	Арт.-Нр. полная	Арт.-Нр. пустая
M3 – M12	—	DIN 22568 (DIN 223)	HSS	7	08304000	08904000
M3 – M12	25×9	Заводской стандарт	HSS	8	08304010	08904010



КОМБИНАЦИИ НАБОРОВ



ТЕХНИЧЕСКАЯ ИНФОРМАЦИЯ

DIN

Набор	VW	WH	Свёрла	Плашкодержатель	Экстра	Материал	Частей	Арт.-Нр. полная	Арт.-Нр. пустая
M3 – M12	Нр. 1+2	—	—	20 × 5 / 20 × 7 / 25 × 9 / 30 × 11 / 38 × 13	Шаблон, отвёртка	HSS	37	08331010	08931010
M3 – M12	Нр. 1+2	—	2,5 / 3,3 / 4,2 / 5,0 / 6,8 / 8,5 / 10,2 мм	20 × 5 / 20 × 7 / 25 × 9 / 30 × 11 / 38 × 14	Шаблон, отвёртка	HSS	44	08331020	08931020
M3 – M12	Нр. 1+2	Нр. 1	2,5 / 3,3 / 4,2 / 5,0 / 6,8 / 8,5 / 10,2 мм	20 × 5 / 20 × 7 / 25 × 9 / 30 × 11 / 38 × 14	Шаблон, отвёртка	HSS	45	08331030	08931020
M3 – M12	Нр. 1+2	Нр. 1	2,5 / 3,3 / 4,2 / 5,0 / 6,8 / 8,5 / 10,2 мм	20 × 5 / 20 × 7 / 25 × 9 / 30 × 11 / 38 × 14 + Направляющие для плашек M3 – M12	Шаблон, отвёртка	HSS	52	08331070	08931020
M3 – M20	Нр. 1+3	—	—	20 × 5 / 20 × 7 / 25 × 9 / 30 × 11 / 38 × 14 / 45 × 18	Шаблон, отвёртка	HSS	54	08331060	08931040
M3 – M20	Нр. 1+3	Нр. 1+2	—	20 × 5 / 20 × 7 / 25 × 9 / 30 × 11 / 38 × 14 / 45 × 18	Шаблон, отвёртка	HSS	56	08331040	08931040
M3 – M24	Нр. 0+1+3	—	—	20 × 5 / 20 × 7 / 25 × 9 / 30 × 11 / 38 × 14 / 45 × 18 / 55 × 22	Шаблон, отвёртка	HSS	64	08331050	08931050
M3 – M12	Нр. 1+2	—	—	20 × 5 / 20 × 7 / 25 × 9 / 30 × 11 / 38 × 13	Шаблон, отвёртка	HSSE	37	08431010	08931010
M3 – M12	Нр. 1+2	—	2,5 / 3,3 / 4,2 / 5,0 / 6,8 / 8,5 / 10,2 мм	20 × 5 / 20 × 7 / 25 × 9 / 30 × 11 / 38 × 14	Шаблон, отвёртка	HSSE	44	08431020	08931020
M3 – M12	Нр. 1+2	Нр. 1	2,5 / 3,3 / 4,2 / 5,0 / 6,8 / 8,5 / 10,2 мм	20 × 5 / 20 × 7 / 25 × 9 / 30 × 11 / 38 × 14	Шаблон, отвёртка	HSSE	45	08431030	08931020
M3 – M12	Нр. 1+2	Нр. 1	2,5 / 3,3 / 4,2 / 5,0 / 6,8 / 8,5 / 10,2 мм	20 × 5 / 20 × 7 / 25 × 9 / 30 × 11 / 38 × 14 + Направляющие для плашек M3 – M12	Шаблон, отвёртка	HSSE	52	08431070	08931020
M3 – M20	Нр. 1+3	—	—	20 × 5 / 20 × 7 / 25 × 9 / 30 × 11 / 38 × 14 / 45 × 18	Шаблон, отвёртка	HSSE	54	08431060	08931040
M3 – M20	Нр. 1+3	Нр. 1+2	—	20 × 5 / 20 × 7 / 25 × 9 / 30 × 11 / 38 × 14 / 45 × 18	Шаблон, отвёртка	HSSE	56	08431040	08931040
M3 – M24	Нр. 0+2+4	—	—	20 × 5 / 20 × 7 / 25 × 9 / 30 × 11 / 38 × 14 / 45 × 18 / 55 × 22	Шаблон, отвёртка	HSSE	64	08431050	08931050

КОМБИНАЦИИ НАБОРОВ



ТЕХНИЧЕСКАЯ ИНФОРМАЦИЯ

Машинно ручные метчики

по 1хМаш.руч. Форма A + по 1хРуч.метчику Нр. 3 + плашки

Набор	VW	WH	Свёрла	Плашкодержатель	Экстра	Материал	Частей	Арт.-Нр. полная	Арт.-Нр. пустая
M3 – M12	Нр. 1.1/2	—	—	25 × 9	Шаблон, отвёртка	HSS	27	08305113	08905110
M3 – M12	Нр. 1+2	—	2,5 / 3,3 / 4,2 / 5,0 / 6,8 / 8,5 / 10,2 мм	20 × 5 / 20 × 7 / 25 × 9 / 30 × 11 / 38 × 14	Шаблон, отвёртка	HSS	37	08332023	08932020

КОМБИНАЦИИ НАБОРОВ



ТЕХНИЧЕСКАЯ ИНФОРМАЦИЯ

Комби набор

Набор	VW	WH	Свёрла	Плашкодержатель	Экстра	Материал	Частей	Арт.-Нр. полная	Арт.-Нр. пустая
M3 – M12	Нр. 1.1/2	—	—	25 × 9	Шаблон, отвёртка	HSS	32	08305010	08905010
M3 – M12	Нр. 1.1/2	—	—	25 × 9	Шаблон, отвёртка	HSSE	32	08405010	08905010

ПЛАСТИКОВАЯ УПАКОВКА

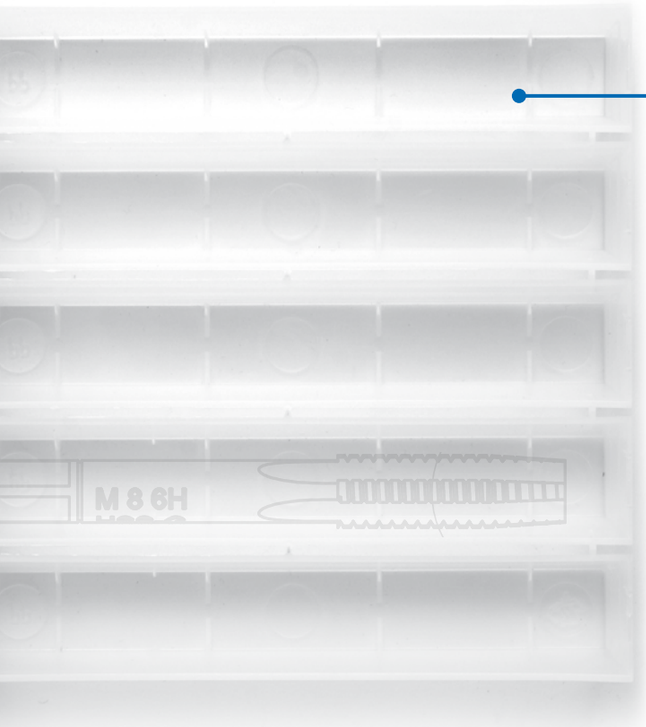

ДЛЯ МАШИННО-РУЧНЫХ И МАШИННЫХ МЕТЧИКОВ

с двумя, пятью или десятью отделами

ДЛЯ ПЛАШЕК



ДЛЯ РУЧНЫХ МЕТЧИКОВ

с двумя отделами

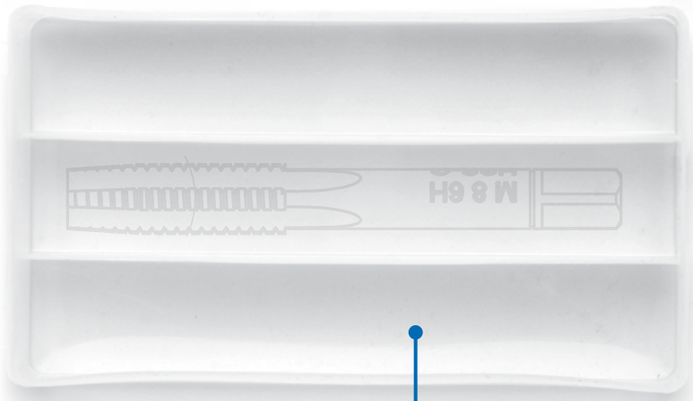

ДЛЯ РУЧНЫХ МЕТЧИКОВ

с тремя отделами



ИНДИВИДУАЛЬНЫЙ ЛОГОТИП

Возможно нанесение индивидуального логотипа либо этикетки

Пластиковая упаковка GSR изготавливается из полипропилена. Это частично кристаллический термопласт, который особенно характеризуется высокой жесткостью, твердостью и прочностью.

Она не имеет запаха и может быть переработана в другую инструментальную упаковку.

УПАКОВКА ДЛЯ МАШИННЫХ МЕТЧИКОВ

Нр.	Длина x Ширина	Количество
1	56 × 4,5 мм	10 Штук
2	81 × 6,5 мм	10 Штук
3	86 × 10 мм	5 Штук
4	88 × 12,5 мм	5 Штук
5	102 × 14,5 мм	5 Штук
6	112,3 × 14,5 мм	5 Штук
7	131 × 21,5 мм	5 Штук
8	140 × 27,5 мм	2 Штуки

УПАКОВКА ДЛЯ ПЛАШЕК

Нр.	Для размера
1	O/D 20 × 7 мм
2	O/D 25 × 9 мм
3	O/D 30 × 11 мм
4	O/D 38 × 14 мм
5	O/D 45 × 18 мм
6	O/D 55 × 22 мм
7	O/D 65 × 24 мм

УПАКОВКА ДЛЯ МЕТЧИКОВ С 2-Я ОТДЕЛАМИ

Нр.	Для размера
1	M3 – M5
2	M6 – M8
3	M10 – M12
4	M14 – M16
5	M18 – M20
6	M22 – M24

УПАКОВКА ДЛЯ МЕТЧИКОВ С 3-Я ОТДЕЛАМИ

Нр.	Для размера
1	M3 – M4
2	M5 – M6
3	M8 – M10
4	M12
5	M14 – M16
6	M18 – M20
7	M22 – M24

НАБОРЫ



SB-ПРОГРАММА

УПАКОВКА ДЛЯ НАБОРНЫХ МЕТЧИКОВ

ЕВРО ОТВЕРСТИЕ



ЗАПАТЕНТИРОВАННАЯ КОНСТРУКЦИЯ

Запатентированная конструкция GSR упаковки имеет сразу три приемущества:

- Данная упаковка подходит для современных стендов благодаря евро отверстию для подвески и защите от краж.
- Особенно в ежедневном использовании данная упаковка очень практична. Благодаря специальному GSR-патенту она открывается таким образом, что все метчики могут быть поочерёдно и безо всяких усилий извлечены.
- Метчики будут очень долго и надёжно храниться в данной упаковке.

ЗАЩИТА ОТ КРАЖИ

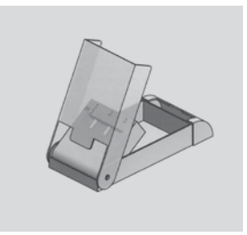



При разработке продукта мы используем новейшее программное обеспечение, а также с использованием 3D-принтеров мы переходим от цифровой к материальной конструкции. Это позволяет нам быстро и точно создавать новые разработки.

ЭКОЛОГИЧЕСКИ ЧИСТАЯ УПАКОВКА

ЕВРО ОТВЕРСТИЕ



ИНСТРУКЦИЯ ПО ПРИМЕНЕНИЮ

ПРОВЕРЕННОЕ GSR-КАЧЕСТВО



SB-ПРОГРАММА

Эко упаковка была создана для максимальной минимизации нагрузки на окружающую среду. Она полностью состоит из бумаги и может быть переработана.



РУЧНЫЕ МЕТЧИКИ НАБОРНЫЕ



ТЕХНИЧЕСКАЯ ИНФОРМАЦИЯ

Норма	DIN 352
Материал	HSS-G
набор из 3-х штук	
в эко-упаковке	

							Общий вес	Арт.-Нр.
M 3	0,5	2,5	40	12	3,5	2,7	15	00701130
M 4	0,7	3,3	45	14	4,5	3,4	21	00701150
M 5	0,8	4,2	48	16	6,0	4,9	31	00701170
M 6	1,0	5,0	50	18	6,0	4,9	34	00701190
M 8	1,25	6,8	56	22	6,0	4,9	41	00701210
M 10	1,5	8,5	70	25	7,0	5,5	70	00701230
M 12	1,75	10,2	75	30	9,0	7,0	117	00701250

РУЧНЫЕ МЕТЧИКИ НАБОРНЫЕ



ТЕХНИЧЕСКАЯ ИНФОРМАЦИЯ

Норма	DIN 352
Материал	HSS-G
набор из 3-х штук	
в стабильной пластиковой упаковке	

							Общий вес	Арт.-Нр.
M 3	0,5	2,5	40	12	3,5	2,7	15	00706130
M 4	0,7	3,3	45	14	4,5	3,4	21	00706150
M 5	0,8	4,2	48	16	6,0	4,9	31	00706170
M 6	1,0	5,0	50	18	6,0	4,9	34	00706190
M 8	1,25	6,8	56	22	6,0	4,9	41	00706210
M 10	1,5	8,5	70	25	7,0	5,5	70	00706230
M 12	1,75	10,2	75	30	9,0	7,0	117	00706250

МАШИННО РУЧНЫЕ МЕТЧИКИ



ТЕХНИЧЕСКАЯ ИНФОРМАЦИЯ

Норма	DIN 352
Материал	HSS-G
Метчик для машинного и ручного применения	
в эко-упаковке	

							Общий вес	Арт.-Нр.
M 3	0,5	2,5	40	12	3,5	2,7	8	00702130
M 4	0,7	3,3	45	14	4,5	3,4	10	00702150
M 5	0,8	4,2	48	16	6,0	4,9	13	00702170
M 6	1,0	5,0	50	18	6,0	4,9	14	00702190
M 8	1,25	6,8	56	22	6,0	4,9	17	00702210
M 10	1,5	8,5	70	25	7,0	5,5	19	00702230
M 12	1,75	10,2	75	30	9,0	7,0	40	00702250

КРУГЛЫЕ ПЛАШКИ



ТЕХНИЧЕСКАЯ ИНФОРМАЦИЯ

Норма	Заводской стандарт
Материал	HSS
25 × 9 мм	
в эко-упаковке	

					Общий вес	Арт.-Нр.
M 3	0,5	2,92	25	9	30	00703130
M 4	0,7	3,91	25	9	30	00703150
M 5	0,8	4,9	25	9	30	00703170
M 6	1,0	5,88	25	9	30	00703190
M 8	1,25	7,87	25	9	30	00703210
M 10	1,5	9,85	25	9	30	00703230
M 12	1,75	11,83	25	9	30	00703250

ПЛАШКОДЕРЖАТЕЛЬ



ТЕХНИЧЕСКАЯ ИНФОРМАЦИЯ

Норма	DIN EN 22568 (DIN 225)
сплав цинка	
в эко-упаковке	

Размер резьбы	Общий вес	Арт.-Нр.
25 × 9 M3 – M12	112	00704040

РЕГУЛИРУЕМЫЙ ВОРОТОК



ТЕХНИЧЕСКАЯ ИНФОРМАЦИЯ

Норма	DIN 1814
сплав цинка	
в эко-упаковке	

Размер резьбы	Общий вес	Арт.-Нр.
Нр. 1.1/2 M3 – M12	110	00705040

ВОРОТОК ЦАНГОВЫЙ С ТРЕЩЁТКОЙ



ТЕХНИЧЕСКАЯ ИНФОРМАЦИЯ

Норма	Заводской стандарт
в эко-упаковке	

Размер резьбы	Общий вес	Арт.-Нр.
Нр. 1. M3 – M10	183	00705050

НАБОРЫ РЕЗЬБОНАРЕЗНОГО ИНСТРУМЕНТА



ТЕХНИЧЕСКАЯ ИНФОРМАЦИЯ

в стабильной пластиковой упаковке

Набор / Форма	EGB	SE	VW	SEH	Экстра	Арт.-Нр.
13ч. M3 – M8 Легированная сталь	M3 × 0,5 M4 × 0,7 M5 × 0,8 M6 × 1,0 M8 × 1,25	M3 × 0,5 M4 × 0,7 M5 × 0,8 M6 × 1,0 M8 × 1,25	Нр. 1 1/2	25 × 9мм	Шестигранный ключ	00706010
20ч. M3 – M12 Легированная сталь	M3 × 0,5 M3,5 × 0,6 M4 × 0,7 M5 × 0,8 M6 × 1,0 M8 × 1,25 M10 × 1,0 M10 × 1,5 M12 × 1,75	M3 × 0,5 M3,5 × 0,6 M4 × 0,7 M5 × 0,8 M6 × 1,0 M8 × 1,25 M10 × 1,0 M10 × 1,5 M12 × 1,75	Нр. 1 1/2	25 × 9мм		00706020
20ч. M3 – M12 Инструментальная сталь	M3 × 0,5 M4 × 0,7 M5 × 0,8 M6 × 1,0 M7 × 1,0 M8 × 1,25 M9 × 1,25 M10 × 1,5 M12 × 1,75	M3 × 0,5 M4 × 0,7 M5 × 0,8 M6 × 1,0 M7 × 1,0 M8 × 1,25 M9 × 1,25 M10 × 1,5 M12 × 1,75	Нр. 1 1/2	25 × 9мм		00706030
40ч. M3 – M12 Легированная сталь	M3 × 0,5 M3 × 0,6 M4 × 0,7 M4 × 0,75 M5 × 0,8 M5 × 0,9 M6 × 0,75 M6 × 1,0 M7 × 0,75 M7 × 1,0 M8 × 1,0 M8 × 1,25 M10 × 1,25 M10 × 1,5 M12 × 1,5 M12 × 1,75 1/8 BSP28	M3 × 0,5 M3 × 0,6 M4 × 0,7 M4 × 0,75 M5 × 0,8 M5 × 0,9 M6 × 0,75 M6 × 1,0 M7 × 0,75 M7 × 1,0 M8 × 1,0 M8 × 1,25 M10 × 1,25 M10 × 1,5 M12 × 1,5 M12 × 1,75 1/8 BSP28	Нр. 1 1/2	25 × 9мм	Вороток Т-образный, шаблон, отвёртка	00706040

РЕМОНТ РЕЗЬБЫ

Пружинки (резьбовые вставки) для ремонта резьбы применяются для экономичного и надёжного ремонта повреждённой или изношенной резьбы, а также для укрепления/усиления резьбы.

Для восстановления резьбы необходим следующий инструмент: сверло под резьбу, специальный метчик и специальный инструмент для вкручивания резьбовых вставок и облома поводковой цапфы. Резьбовые вставки из нержавеющей стали обеспечивают защиту от коррозии и термостойкость. Поперечное сечение проволоки ромбовидное. На конце резьбовой вставки находится ведущая цапфа. При ввинчивании резьбовой вставки пружинка слегка растягивается, что обеспечивает уплотнение резьбы. Поэтому резьбовая вставка получается больше, чем до ввинчивания. Мы поставляем три частоиспользуемых размера (1 × d, 1,5 × d и 2,5 × d).

РЕМОНТ

ПОРЯДОК РАБОТЫ

1. Высверлить повреждённую резьбу
2. Очистить отверстие
3. Нарезать резьбу специальным метчиком
4. Очистить резьбу
5. Ввинтить резьбовую вставку
6. Обломать поводковую цапфу



ОБЛАМЫВАТЕЛЬ ПОВОДКОВОЙ ЦАПФЫ

ВКРУЧИВАТЕЛЬ ВСТАВОК

ИСПОЛЬЗОВАНИЕ

Инструмент по ремонту резьбы используется для восстановления повреждённых или изношенных резьб, а также для уплотнения уже существующих резьб не изменяя при этом диаметра и шага резьбы.

ИСПОЛЬЗУЕМЫЙ ИНСТРУМЕНТ

Необходим следующий инструмент:

- Сверло под резьбу
- Специальный метчик
- Вкручиватель вставок
- Обламыватель поводковой цапфы

ЗАВОДСКОЙ СТАНДАРТ

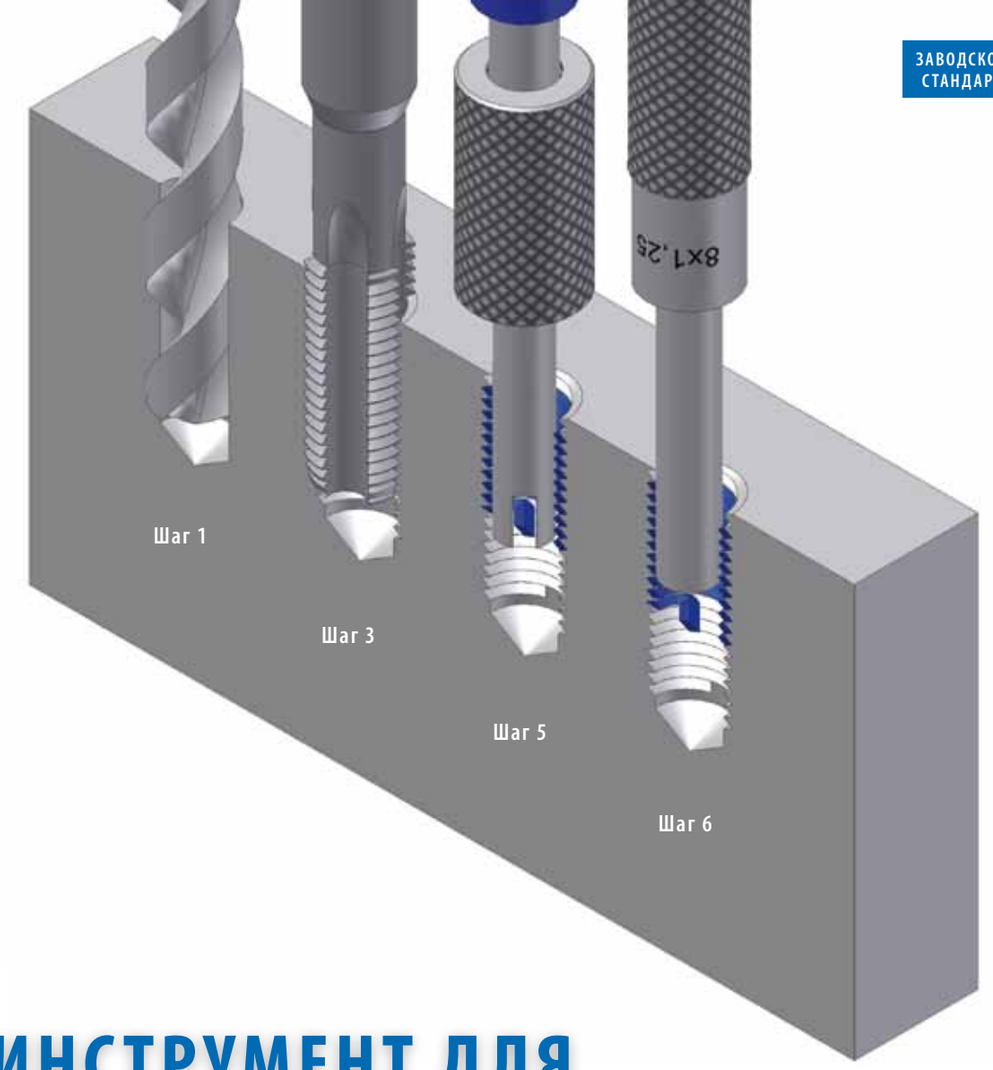

ИНСТРУМЕНТ ДЛЯ РЕМОНТА РЕЗЬБЫ

РЕЗЬБОВЫЕ ВСТАВКИ

Резьбовые вставки GSR изготавливаются из нержавеющей стали и гарантируют термостойкость и устойчивость к коррозии. Поперечное сечение вставок ромбовидное. На одном из концов вставок находится поводковая цапфа. При ввинчивании резьбовой вставки пружинка слегка растягивается, что обеспечивает уплотнение резьбы. Поэтому резьбовая вставка при ввинчивании удлиняется. Мы поставляем три частоиспользуемых размера (1 × d, 1,5 × d и 2,5 × d).



d = Диаметр

НАБОРЫ ПО РЕМОНТУ РЕЗЬБЫ



ТЕХНИЧЕСКАЯ ИНФОРМАЦИЯ

Материал	HSS / WS
Направление	правый

по 1× Сверло - Метчик - Вкручиватель вставок - Обламыватель поводковой цапфы / по 5× Резьбовые вставки: 1d - 1,5d - 2,5d

Размер резьбы	Метчик		Сверло		Вкручиватель вставок		Обламыватель поводковой цапфы		Арт.-Нр.
	Ø	Длина	Ø	Длина	Ø	Длина	Ø	Длина	
M 2 × 0,4	2,52	45	2,1	60	1,1	104	1	100	00803001
M 2,5 × 0,45	3,08	48	2,6	60	1,4	104	1,5	100	00803002
M 3 × 0,5	3,65	50	3,1	75	1,8	104	2,1	100	00803003
M 4 × 0,7	4,91	58	4,1	85	2,5	104	2,8	100	00803004
M 5 × 0,8	6,04	66	5,2	85	3,2	104	3,6	100	00803005
M 6 × 1,0	7,3	72	6,2	85	4,4	104	4,5	105	00803006
M 7 × 1,0	8,3	72	7,2	85	5	1304	5	110	00803007
M 8 × 1	9,3	80	8,2	115	5,7	140	5	110	00803008
M 8 × 1,25	9,62	80	8,3	115	5,7	140	6,2	110	00803009
M 9 × 1,25	10,62	89	9,3	115	6,5	145	6	110	00803010
M 10 × 1	11,3	89	10,3	130	7,5	150	7	115	00803011
M 10 × 1,25	11,62	89	10,3	130	7,5	150	7	115	00803012
M 10× 1,5	11,95	89	10,3	130	7,5	150	7,85	115	00803013
M 12 × 1	13,3	95	12,3	140	9	150	9	120	00803014
M 12 × 1,25	13,62	95	12,3	140	9	150	9	120	00803015
M 12 × 1,5	13,95	95	12,5	140	9	150	9	120	00803016
M 12 × 1,75	14,27	95	12,4	140	9	150	9	120	00803035

НАБОРЫ ПО РЕМОНТУ РЕЗЬБЫ



ТЕХНИЧЕСКАЯ ИНФОРМАЦИЯ

Материал	HSS / WS
Направление	правый

по 1× Метчик - Вкручиватель вставок - Обламыватель поводковой цапфы / по 4× Резьбовые вставки: 1d - 1,5d - 2,5d

Размер резьбы	Метчик		Вкручиватель вставок		Обламыватель поводковой цапфы		Арт.-Нр.
	Ø	Длина	Ø	Длина	Ø	Длина	
M 14 × 1	15,3	102	11,2	170	10	103	00803017
M 14 × 1,25	15,62	102	10,8	170	10	103	00803018
M 14 × 1,5	15,95	102	10,8	170	10	103	00803019
M 14 × 2	16,6	102	10,5	170	10	103	00803020
M 16 × 1,5	17,95	112	12,5	170	12	103	00803021
M 16 × 2,0	18,6	112	12,2	170	12	103	00803022

НАБОРЫ ПО РЕМОНТУ РЕЗЬБЫ



ТЕХНИЧЕСКАЯ ИНФОРМАЦИЯ

Материал	HSS / WS
Направление	правый

по 1× Метчик - Вкручиватель вставок - Обламыватель поводковой цапфы / по 2× Резьбовые вставки: 1d - 1,5d - 2,5d

Размер резьбы	Метчик		Вкручиватель вставок		Обламыватель поводковой цапфы		Арт.-Нр.
	Ø	Длина	Ø	Длина	Ø	Длина	
M 18 × 1,5	19,95	112	14,5	200	14	138	00803023
M 18 × 2,0	20,6	118	14	200	14	138	00803024
M 18 × 2,5	21,25	118	13,5	200	14	138	00803025
M 20 × 1,5	21,95	118	16,5	200	16	138	00803026
M 20 × 2,0	22,6	118	16	200	16	138	00803027
M 20 × 2,5	23,25	130	15,5	200	16	138	00803028
M 22 × 1,5	23,95	120	18,5	210	18	138	00803029
M 22 × 2,0	24,6	120	18	210	18	138	00803030
M 22 × 2,5	25,25	135	17,5	210	18	138	00803031
M 24 × 1,5	25,95	127	20,5	215	19	138	00803032
M 24 × 2,0	27,6	127	20	215	19	138	00803033
M 24 × 3,0	27,9	135	18,5	215	19	138	00803034

НАБОРЫ ПО РЕМОНТУ РЕЗЬБЫ M5 – M12



5 Свёрл - 5 Метчиков - 5 Вкручивателей вставок - 5 Обламывателей поводковой цапфы / по 25× резьбовых вставок M5 – M10 и 10× вставок M12: размером 1d

ТЕХНИЧЕСКАЯ ИНФОРМАЦИЯ

Материал	HSS / WS
Направление	правый

Размер резьбы	Метчик		Сверло		Вкручиватель вставок		Обламыватель поводковой цапфы		Арт.-Нр.
	Ø	Длина	Ø	Длина	Ø	Длина	Ø	Длина	
5 × 0,8	6,04	66	5,2	85	3,2	104	3,6	100	00803040
6 × 1,0	7,3	72	6,2	85	4,4	104	4,5	105	00803040
8 × 1,25	9,62	80	8,3	115	5,7	140	6,2	110	00803040
10 × 1,25	11,62	89	10,3	130	7,5	150	7	115	00803040
12 × 1,75	14,27	95	12,4	140	9	150	9	120	00803040

НАБОРЫ ПО РЕМОНТУ РЕЗЬБЫ M6 – M14



4 Сверла - 5 Метчиков - 5 Вкручивателей вставок - 5 Обламывателей поводковой цапфы / резьба под свечи зажигания M14x1,25 / по 25× резьбовых вставок M6 – M10 и по 10× вставок M12 - M14: размером 1d

ТЕХНИЧЕСКАЯ ИНФОРМАЦИЯ

Материал	HSS / WS
Направление	правый

Размер резьбы	Метчик		Сверло		Вкручиватель вставок		Обламыватель поводковой цапфы		Арт.-Нр.
	Ø	Длина	Ø	Длина	Ø	Длина	Ø	Длина	
6 × 1,0	7,3	72	6,2	85	4,4	104	4,5	105	00803041
8 × 1,25	9,62	80	8,3	115	5,7	140	6,2	110	00803041
10× 1,5	11,95	89	10,3	130	7,5	150	7,85	115	00803041
12 × 1,5	13,95	95	12,5	140	9	150	9	120	00803041
14 × 1,25	15,62	102	14,3	90	10,8	170	10	103	00803041

РЕЗЬБОВЫЕ ВСТАВКИ



ТЕХНИЧЕСКАЯ ИНФОРМАЦИЯ

Материал	Нержавеющая сталь
Резьба	6h / ISO2

Размер резьбы	VPE St.	Арт.-Нр.. 1,0 d	Арт.-Нр.. 1,5 d	Арт.-Нр.. 2,5 d
M 2 × 0,4	100	00806001	00806002	00806003
M 2,5 × 0,45	100	00806004	00806005	00806006
M 3 × 0,5	100	00806007	00806008	00806009
M 4 × 0,7	100	00806010	00806011	00806012
M 5 × 0,8	100	00806013	00806014	00806015
M 6 × 1,0	100	00806016	00806017	00806018
M 7 × 1,0	100	00806019	00806020	00806021
M 8 × 1	100	00806022	00806023	00806024
M 8 × 1,25	100	00806025	00806026	00806027
M 9 × 1,25	100	00806028	00806029	00806030
M 10 × 1	100	00806031	00806032	00806033
M 10 × 1,25	100	00806034	00806035	00806036
M 10× 1,5	100	00806037	00806038	00806039
M 12 × 1	100	00806040	00806041	00806042
M 12 × 1,25	100	00806043	00806044	00806045
M 12 × 1,5	100	00806046	00806047	00806048
M 12 × 1,75	100	00806103	00806104	00806105
M 14 × 1	100	00806049	00806050	00806051
M 14 × 1,25	50	00806052	00806053	00806054
M 14 × 1,5	50	00806055	00806056	00806057
M 14 × 2	50	00806058	00806059	00806060
M 16 × 1,5	50	00806061	00806062	00806063
M 16 × 2,0	50	00806064	00806065	00806066
M 18 × 1,5	50	00806067	00806068	00806069
M 18 × 2,0	25	00806070	00806071	00806072
M 18 × 2,5	25	00806073	00806074	00806075
M 20 × 1,5	25	00806076	00806077	00806078
M 20 × 2,0	25	00806079	00806080	00806081
M 20 × 2,5	25	00806082	00806083	00806084
M 22 × 1,5	25	00806085	00806086	00806087
M 22 × 2,0	10	00806088	00806089	00806090
M 22 × 2,5	10	00806091	00806092	00806093
M 24 × 1,5	10	00806094	00806095	00806096
M 24 × 2,0	10	00806097	00806098	00806099
M 24 × 3,0	10	00806100	00806101	00806102

ВКРУЧИВАТЕЛЬ ВСТАВОК



Материал: WS

Размер резьбы	⌀	Длина	Арт.-Нр..
M 2 × 0,4	1,1	104	00805001
M 2,5 × 0,45	1,4	104	00805002
M 3 × 0,5	1,8	104	00805003
M 4 × 0,7	2,5	104	00805004
M 5 × 0,8	3,2	104	00805005
M 6 × 1,0	4,4	104	00805006
M 7 × 1,0	5	1304	00805007
M 8 × 1	5,7	140	00805008
M 8 × 1,25	5,7	140	00805009
M 9 × 1,25	6,5	145	00805010
M 10 × 1	7,5	150	00805011
M 10 × 1,25	7,5	150	00805012
M 10× 1,5	7,5	150	00805013
M 12 × 1	9	150	00805014
M 12 × 1,25	9	150	00805015
M 12 × 1,5	9	150	00805016
M 12 × 1,75	9	150	00805035
M 14 × 1	11,2	170	00805017
M 14 × 1,25	10,8	170	00805018
M 14 × 1,5	10,8	170	00805019
M 14 × 2	10,5	170	00805020
M 16 × 1,5	12,5	170	00805021
M 16 × 2,0	12,2	170	00805022
M 18 × 1,5	14,5	200	00805023
M 18 × 2,0	14	200	00805024
M 18 × 2,5	13,5	200	00805025
M 20 × 1,5	16,5	200	00805026
M 20 × 2,0	16	200	00805027
M 20 × 2,5	15,5	200	00805028
M 22 × 1,5	18,5	210	00805029
M 22 × 2,0	18	210	00805030
M 22 × 2,5	17,5	210	00805031
M 24 × 1,5	20,5	215	00805032
M 24 × 2,0	20	215	00805033
M 24 × 3,0	18,5	215	00805034

ОБЛАМЫВАТЕЛЬ ПОВОДКОВОЙ ЦАПФЫ



Материал: WS

Размер резьбы	⌀	Длина	Арт.-Нр..
M 2 × 0,4	1	100	00804001
M 2,5 × 0,45	1,5	100	00804002
M 3 × 0,5	2,1	100	00804003
M 4 × 0,7	2,8	100	00804004
M 5 × 0,8	3,6	100	00804005
M 6 × 1,0	4,5	105	00804006
M 7 × 1,0	5	110	00804007
M 8 × 1	5	110	00804008
M 8 × 1,25	6,2	110	00804009
M 9 × 1,25	6	110	00804010
M 10 × 1	7	115	00804011
M 10 × 1,25	7	115	00804012
M 10× 1,5	7,85	115	00804013
M 12 × 1	9	120	00804014
M 12 × 1,25	9	120	00804015
M 12 × 1,5	9	120	00804016
M 12 × 1,75	9	120	00804035
M 14 × 1	10	103	00804017
M 14 × 1,25	10	103	00804018
M 14 × 1,5	10	103	00804019
M 14 × 2	10	103	00804020
M 16 × 1,5	12	103	00804021
M 16 × 2,0	12	103	00804022
M 18 × 1,5	14	138	00804023
M 18 × 2,0	14	138	00804024
M 18 × 2,5	14	138	00804025
M 20 × 1,5	16	138	00804026
M 20 × 2,0	16	138	00804027
M 20 × 2,5	16	138	00804028
M 22 × 1,5	18	138	00804029
M 22 × 2,0	18	138	00804030
M 22 × 2,5	18	138	00804031
M 24 × 1,5	19	138	00804032
M 24 × 2,0	19	138	00804033
M 24 × 3,0	19	138	00804034

МЕТЧИК



Материал: HSS

Размер резьбы	⌀	Длина	Арт.-Нр..
M 2 × 0,4	2,52	45	00802000
M 2,5 × 0,45	3,08	48	00802010
M 3 × 0,5	3,65	50	00802020
M 4 × 0,7	4,91	58	00802030
M 5 × 0,8	6,04	66	00802040
M 6 × 1,0	7,3	72	00802050
M 7 × 1,0	8,3	72	00802060
M 8 × 1	9,3	80	00802070
M 8 × 1,25	9,62	80	00802080
M 9 × 1,25	10,62	89	00802090
M 10 × 1	11,3	89	00802100
M 10 × 1,25	11,62	89	00802110
M 10× 1,5	11,95	89	00802120
M 12 × 1	13,3	95	00802130
M 12 × 1,25	13,62	95	00802140
M 12 × 1,5	13,95	95	00802150
M 12 × 1,75	14,27	95	00802340
M 14 × 1	15,3	102	00802160
M 14 × 1,25	15,62	102	00802170
M 14 × 1,5	15,95	102	00802180
M 14 × 2	16,6	102	00802190
M 16 × 1,5	17,95	112	00802200
M 16 × 2,0	18,6	112	00802210
M 18 × 1,5	19,95	112	00802220
M 18 × 2,0	20,6	118	00802230
M 18 × 2,5	21,25	118	00802240
M 20 × 1,5	21,95	118	00802250
M 20 × 2,0	22,6	118	00802260
M 20 × 2,5	23,25	130	00802270
M 22 × 1,5	23,95	120	00802280
M 22 × 2,0	24,6	120	00802290
M 22 × 2,5	25,25	135	00802300
M 24 × 1,5	25,95	127	00802310
M 24 × 2,0	27,6	127	00802320
M 24 × 3,0	27,9	135	00802330

СВЕРЛО



Материал: HSS

Размер резьбы	⌀	Длина	Арт.-Нр..
M 2 × 0,4	2,1	60	03445021
M 2,5 × 0,45	2,6	60	03445026
M 3 × 0,5	3,1	75	03445031
M 4 × 0,7	4,1	85	03445041
M 5 × 0,8	5,2	85	03445052
M 6 × 1,0	6,2	85	03445062
M 7 × 1,0	7,2	85	03445072
M 8 × 1	8,2	115	03445082
M 8 × 1,25	8,3	115	03445083
M 9 × 1,25	9,3	115	03445093
M 10 × 1	10,3	130	03445103
M 10 × 1,25	10,3	130	03445103
M 10× 1,5	10,3	130	03445103
M 12 × 1	12,3	140	03445123
M 12 × 1,25	12,3	140	03445123
M 12 × 1,5	12,5	140	03445125
M 12 × 1,75	12,4	140	03445124

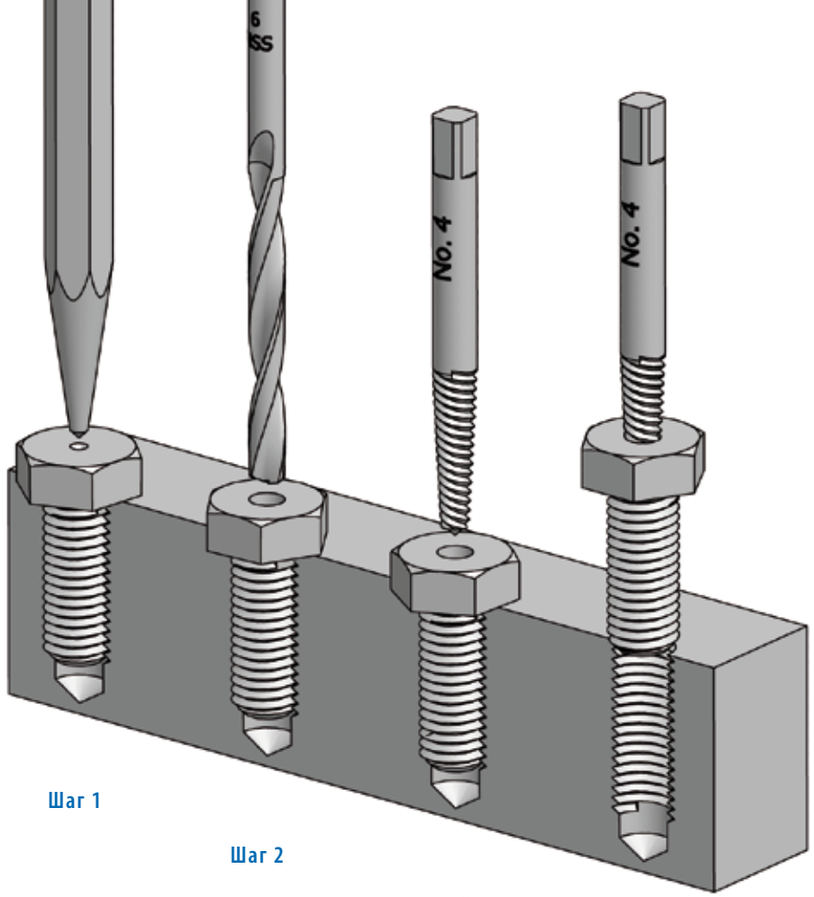

Шаг 1

Шаг 2

Шаг 3

Шаг 4

Шаг 4

ЭКСТРАКТОРЫ

Экстракторы служат для выкручивания повреждённых болтов. Для начала в центре болта сверлится отверстие. Затем в высверленное отверстие против часовой стрелки вкручивается экстрактор. Использовать экстрактор можно либо при помощи воротка либо при помощи цангового ключа без трещётки.







РЕЗЬБА КОНУСНОЙ ФОРМЫ
катаная
твёрдость: 54 – 56 HRC

ЧЕТЫРЁХГРАННИК ПО DIN 10

HARDNESS ROCKWELL

Rockwell является международно признанной единицей измерения твердости технических материалов. Аббревиатура состоит из HR (Hardness Rockwell, твёрдость по Роквеллу) к которому добавляется буква, указывающая на шкалу по которой проводились испытания.

В соответствии с DIN EN ISO 6508-1 существует 11 шкал определения твердости по методу Роквеллу с различными идеторами и нагрузками. Данные шкалы обозначаются следующими буквами A-H, K, N и T. Стандартное обозначение состоит из значения твердости, процедуры испытаний и шкалы, например, 65 HRC.

МАКСИМАЛЬНЫЙ ВРАЩАТЕЛЬНЫЙ МОМЕНТ

Н/мм² предел прочности

НОМЕР	БОЛТ	СВЕРЛО	ГЛУБИНА СВЕРЛЕНИЯ	ВРАЩАТЕЛЬНЫЙ МОМЕНТ	ЧЕТЫРЁХГРАННИК	ВОРОТОК
1	4– 6	1,8	7	2,2	2	Нр. 1
2	6–8	3,2	10	10	3	Нр. 1
3	8–11	4,5	13	23	4	Нр. 2
4	11–14	6,5	16	70	5	Нр. 2
5	14–18	8,5	21	150	8	Нр. 3
6	18–24	11	24	180	9	Нр. 4

ЭКСТРАКТОРЫ



ТЕХНИЧЕСКАЯ ИНФОРМАЦИЯ

Материал	Инструментальная сталь

Номер	подходит для	подходит для	Общая длина	Диаметр	Арт.-Нр..
Нр. 1	W 1/8 – 1/4	M 3 – 6	51	3,8	00903000
Нр. 2	W 1/4 – 5/16	M 6 – 8	60	4,8	00903010
Нр. 3	W 5/16 – 7/16	M 8 – 11	68	6,4	00903020
Нр. 4	W 7/16 – 9/16	M 11 – 14	76	8,4	00903030
Нр. 5	W 9/16 – 3/4	M 14 – 18	86	10,9	00903040
Нр. 6	W 3/4 – 1	M 18 – 24	95	12,0	00903050
Нр. 7	W 1 – 1.3/8	M 24 – 33	100	18,9	00903060
Нр. 8	W 1.3/8 – 1.3/4	M 33 – 50	105	24,9	00903070

НАБОРЫ ЭКСТРАКТОРОВ



ТЕХНИЧЕСКАЯ ИНФОРМАЦИЯ

Материал	Инструментальная сталь

Номер	подходит для	подходит для	Арт.-Нр..
Нр. 1 – 5	W 1/8 – 3/4	M 3 – 18	00902000
Нр. 1 – 6	W 1/8 – 1	M 3 – 24	00902020
Нр. 1 – 8	W 1/8 – 1.3/4	M 3 – 50	00902040



СВЕРЛЕНИЕ



СВЕРЛЕНИЕ

Всего различают два вида отверстий глухое и сквозное. Для нарезки резьбы необходимо просверлить отверстие под резьбу. В таблицах с метчиками Вы найдёте данные по необходимому диаметру отверстия. Данные диаметры отверстий при нарезки резьбы должны быть в любом случае соблюдены.

СВЕРЛО

СВЕРЛЕНИЕ

СВЕРЛО DIN 345 · 20 · HSS

	Обозначение
DIN 345 =	Сверло с конусом морзе
20 =	Диаметр d = 20 мм
HSS =	быстрорежущая сталь группы сплавов HSS

СВЕРЛО

DIN 345



Свёрла DIN 345 производятся с хвостовиком морзе в сответствии с DIN 228 форма B, с заточкой 118° и углом канавки 27°. Спираль фрезеруется ещё в мягком состоянии.



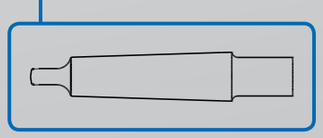

КОНУС МОРЗЕ



УГОЛ ЗАТОЧКИ



УГОЛ КАНАВКИ

СВЁРЛА

DIN 338



Свёрла DIN 338 производятся с цилиндрическим хвостовиком, с заточкой 118°-135° и углом канавки 27°. Тип N предназначен для нормальных материалов. В зависимости от производственного процесса различают катанные и шлифованные свёрла.

Для производства катанных свёрл заготовку накаляют и формируют в спираль. При производстве шлифованных свёрл спираль высверливается из цельной, закалённой детали. Приведённые в пример свёрла можно различить по виду их поверхности:

ЦИЛИНДРИЧЕСКИЙ ХВОСТОВИК

ШЛИФОВАННОЕ
= блестящий

КАТАННОЕ
= чёрный

ШЛИФОВАННОЕ HSSE
= янтарный

СВЕРЛО



ТЕХНИЧЕСКАЯ ИНФОРМАЦИЯ

Норма	DIN 338	Обр. Материал	Сталь / VA-Сталь
Материал	HSS / HSSG / HSSG-TiN / HSSE	Форма	Тип N
средняя серия			
конусная заточка у HSS, крестообразная заточка у HSSG / HSSG-TiN / HSSE			

			Арт.-Нр. HSS	Арт.-Нр. HSSG	Арт.-Нр. HSSG-TiN	Арт.-Нр. HSSE
0,5	22	6	03440005	03445005	03446005	03447005
0,6	24	7	03440006	03445006	03446006	03447006
0,7	28	9	03440007	03445007	03446007	03447007
0,8	30	10	03440008	03445008	03446008	03447008
0,9	32	11	03440009	03445009	03446009	03447009
1,0	34	12	03440010	03445010	03446010	03447010
1,1	36	14	03440011	03445011	03446011	03447011
1,2	38	16	03440012	03445012	03446012	03447012
1,3	38	16	03440013	03445013	03446013	03447013
1,4	40	18	03440014	03445014	03446014	03447014
1,5	40	18	03440015	03445015	03446015	03447015
1,6	43	20	03440016	03445016	03446016	03447016
1,7	43	20	03440017	03445017	03446017	03447017
1,8	46	22	03440018	03445018	03446018	03447018
1,9	46	22	03440019	03445019	03446019	03447019
2,0	49	24	03440020	03445020	03446020	03447020
2,1	49	24	03440021	03445021	03446021	03447021
2,2	53	27	03440022	03445022	03446022	03447022
2,3	53	27	03440023	03445023	03446023	03447023
2,4	57	30	03440024	03445024	03446024	03447024
2,5	57	30	03440025	03445025	03446025	03447025
2,6	57	30	03440026	03445026	03446026	03447026
2,7	61	33	03440027	03445027	03446027	03447027
2,8	61	33	03440028	03445028	03446028	03447028
2,9	61	33	03440029	03445029	03446029	03447029
3,0	65	33	03440030	03445030	03446030	03447030
3,1	65	36	03440031	03445031	03446031	03447031
3,2	65	36	03440032	03445032	03446032	03447032
3,3	70	36	03440033	03445033	03446033	03447033
3,4	70	39	03440034	03445034	03446034	03447034
3,5	70	39	03440035	03445035	03446035	03447035
3,6	70	39	03440036	03445036	03446036	03447036
3,7	70	39	03440037	03445037	03446037	03447037
3,8	75	43	03440038	03445038	03446038	03447038
3,9	75	43	03440039	03445039	03446039	03447039
4,0	75	43	03440040	03445040	03446040	03447040
4,1	75	43	03440041	03445041	03446041	03447041
4,2	75	43	03440042	03445042	03446042	03447042
4,3	80	47	03440043	03445043	03446043	03447043
4,4	80	47	03440044	03445044	03446044	03447044
4,5	80	47	03440045	03445045	03446045	03447045
4,6	80	47	03440046	03445046	03446046	03447046
4,7	80	47	03440047	03445047	03446047	03447047
4,8	86	52	03440048	03445048	03446048	03447048
4,9	86	52	03440049	03445049	03446049	03447049
5,0	86	52	03440050	03445050	03446050	03447050
5,1	86	52	03440051	03445051	03446051	03447051
5,2	86	52	03440052	03445052	03446052	03447052
5,3	86	52	03440053	03445053	03446053	03447053
5,4	93	57	03440054	03445054	03446054	03447054
5,5	93	57	03440055	03445055	03446055	03447055
5,6	93	57	03440056	03445056	03446056	03447056
5,7	93	57	03440057	03445057	03446057	03447057
5,8	93	57	03440058	03445058	03446058	03447058
5,9	93	57	03440059	03445059	03446059	03447059
6,0	93	57	03440060	03445060	03446060	03447060
6,1	101	63	03440061	03445061	03446061	03447061
6,2	101	63	03440062	03445062	03446062	03447062
6,3	101	63	03440063	03445063	03446063	03447063
6,4	101	63	03440064	03445064	03446064	03447064
6,5	101	63	03440065	03445065	03446065	03447065
6,6	101	63	03440066	03445066	03446066	03447066
6,7	101	63	03440067	03445067	03446067	03447067
6,8	109	69	03440068	03445068	03446068	03447068
6,9	109	69	03440069	03445069	03446069	03447069
7,0	109	69	03440070	03445070	03446070	03447070
7,1	109	69	03440071	03445071	03446071	03447071
7,2	109	69	03440072	03445072	03446072	03447072
7,3	109	69	03440073	03445073	03446073	03447073
7,4	109	69	03440074	03445074	03446074	03447074
7,5	109	69	03440075	03445075	03446075	03447075
7,6	117	75	03440076	03445076	03446076	03447076
7,7	117	75	03440077	03445077	03446077	03447077
7,8	117	75	03440078	03445078	03446078	03447078
7,9	117	75	03440079	03445079	03446079	03447079
8,0	117	75	03440080	03445080	03446080	03447080
8,1	117	75	03440081	03445081	03446081	03447081
8,2	117	75	03440082	03445082	03446082	03447082
8,3	117	75	03440083	03445083	03446083	03447083
8,4	117	75	03440084	03445084	03446084	03447084

			Арт.-Нр. HSS	Арт.-Нр. HSSG	Арт.-Нр. HSSG-TiN	Арт.-Нр. HSSE
8,5	117	75	03440085	03445085	03446085	03447085
8,6	125	81	03440086	03445086	03446086	03447086
8,7	125	81	03440087	03445087	03446087	03447087
8,8	125	81	03440088	03445088	03446088	03447088
8,9	125	81	03440089	03445089	03446089	03447089
9,0	125	81	03440090	03445090	03446090	03447090
9,1	125	81	03440091	03445091	03446091	03447091
9,2	125	81	03440092	03445092	03446092	03447092
9,3	125	81	03440093	03445093	03446093	03447093
9,4	125	81	03440094	03445094	03446094	03447094
9,5	125	81	03440095	03445095	03446095	03447095
9,6	133	87	03440096	03445096	03446096	03447096
9,7	133	87	03440097	03445097	03446097	03447097
9,8	133	87	03440098	03445098	03446098	03447098
9,9	133	87	03440099	03445099	03446099	03447099
10,0	133	87	03440100	03445100	03446100	03447100
10,1	133	87	03440101	03445101	03446101	03447101
10,2	133	87	03440102	03445102	03446102	03447102
10,3	133	87	03440103	03445103	03446103	03447103
10,4	133	87	03440104	03445104	03446104	03447104
10,5	133	87	03440105	03445105	03446105	03447105
10,6	142	94	03440106	03445106	03446106	03447106
10,7	142	94	03440107	03445107	03446107	03447107
10,8	142	94	03440108	03445108	03446108	03447108
10,9	142	94	03440109	03445109	03446109	03447109
11,0	142	94	03440110	03445110	03446110	03447110
11,1	142	94	03440111	03445111	03446111	03447111
11,2	142	94	03440112	03445112	03446112	03447112
11,3	142	94	03440113	03445113	03446113	03447113
11,4	142	94	03440114	03445114	03446114	03447114
11,5	142	94	03440115	03445115	03446115	03447115
11,6	142	94	03440116	03445116	03446116	03447116
11,7	142	94	03440117	03445117	03446117	03447117
11,8	142	94	03440118	03445118	03446118	03447118
11,9	151	101	03440119	03445119	03446119	03447119
12,0	151	101	03440120	03445120	03446120	03447120
12,1	151	101	03440121	03445121	03446121	03447121
12,2	151	101	03440122	03445122	03446122	03447122
12,3	151	101	03440123	03445123	03446123	03447123
12,4	151	101	03440124	03445124	03446124	03447124
12,5	151	101	03440125	03445125	03446125	03447125
12,6	151	101	03440126	03445126	03446126	03447126
12,7	151	101	03440127	03445127	03446127	03447127
12,8	151	101	03440128	03445128	03446128	03447128
12,9	151	101	03440129	03445129	03446129	03447129
13,0	151	101	03440130	03445130	03446130	03447130
13,5	160	108	03440135	03445135	03446135	03447135
14,0	160	108	03440140	03445140	03446140	03447140
14,5	169	114	03440145	03445145	03446145	03447145
15,0	169	114	03440150	03445150	03446150	03447150
15,5	178	120	03440155	03445155	03446155	03447155
16,0	178	120	03440160	03445160	03446160	03447160
16,5	184	125	03440165	03445165	03446165	03447165
17,0	184	125	03440170	03445170	03446170	03447170
17,5	191	130	03440175	03445175	03446175	03447175
18,0	191	130	03440180	03445180	03446180	03447180
18,5	198	135	03440185	03445185	03446185	03447185
19,0	198	135	03440190	03445190	03446190	03447190
19,5	205	140	03440195	03445195	03446195	03447195
20,0	205	140	03440200	03445200	03446200	03447200



СВЕРЛО



ТЕХНИЧЕСКАЯ ИНФОРМАЦИЯ

Норма	DIN 338	Вид отверстия	сквозное
Материал	HSS	Направление	правый
Форма	Тип N	Обр. Материал	Сталь

катанное, чёрный – редуцированный хвостовик, катанные

			Арт.-Нр. 8 мм	Арт.-Нр. 10 мм	Арт.-Нр. 13 мм
8,5	117	75	03460085	—	—
9,0	125	81	03460090	—	—
9,5	125	81	03460095	—	—
10,0	133	87	03460100	03461100	—
10,5	133	87	03460105	03461105	—
11,0	142	94	03460110	03461110	—
11,5	142	94	03460115	03461115	—
12,0	151	101	03460120	03461120	—
12,5	151	101	03460125	03461125	—
13,0	151	101	03460130	03461130	—
13,5	160	108	—	03461135	03462135
14,0	160	108	—	03461140	03462140
14,5	169	114	—	03461145	03462145
15,0	169	114	—	03461150	03462150
15,5	178	120	—	03461155	03462155
16,0	178	120	—	03461160	03462160
16,5	184	125	—	03461165	03462165
17,0	184	125	—	03461170	03462170
17,5	191	130	—	03461175	03462175
18,0	191	130	—	03461180	03462180
18,5	198	135	—	03461185	03462185
19,0	198	135	—	03461190	03462190
19,5	205	140	—	03461195	03462195
20,0	205	140	—	03461200	03462200
20,5	205	145	—	—	03462205
21,0	205	145	—	—	03462210
21,5	210	150	—	—	03462215
22,0	210	150	—	—	03462220
23,0	215	155	—	—	03462230
24,0	220	160	—	—	03462240
25,0	220	160	—	—	03462250
26,0	235	165	—	—	03462260
27,0	235	170	—	—	03462270
28,0	235	170	—	—	03462280
29,0	240	175	—	—	03462290
30,0	240	175	—	—	03462300

СВЕРЛО



ТЕХНИЧЕСКАЯ ИНФОРМАЦИЯ

Норма	DIN 340	Обр. Материал	Сталь
Материал	HSSG		
Форма	Тип N		

крестообразная заточка, длинная серия, шлифованные

			Арт.-Нр.
0,7	42	21	03452007
1,0	56	33	03452010
1,5	70	45	03452015
2,0	85	56	03452020
2,5	95	62	03452025
2,9	100	66	03452029
3,0	100	66	03452030
3,1	106	69	03452031
3,2	106	69	03452032
3,3	106	69	03452033
3,5	112	73	03452035
3,8	119	78	03452038
3,9	119	78	03452039
4,0	119	78	03452040
4,1	119	78	03452041
4,2	119	78	03452042
4,3	126	80	03452043
4,5	126	82	03452045
4,8	132	87	03452048
4,9	132	87	03452049
5,0	132	87	03452050
5,1	132	87	03452051
5,2	132	87	03452052
5,3	132	87	03452053
5,5	139	91	03452055
5,8	139	91	03452058
6,0	139	91	03452060
6,2	148	97	03452062
6,3	148	97	03452063
6,5	148	97	03452065
6,8	156	102	03452068
7,0	156	102	03452070
7,2	156	102	03452072
7,5	156	102	03452075
7,8	165	109	03452078
8,0	165	109	03452080

СВЕРЛО



ТЕХНИЧЕСКАЯ ИНФОРМАЦИЯ

Норма	DIN 345	Обр. Материал	Сталь / VA-Сталь
Материал	HSS / HSSG / HSSE	Форма	Тип N

с конусом морзе

			Арт.-Нр. HSS	Арт.-Нр. HSSG	Арт.-Нр. HSSE
6	138	57	03454060	03463060	03464060
6,5	144	63	03454065	03463065	03464065
6,8	150	69	03454068	03463068	03464068
7	150	69	03454070	03463070	03464070
7,5	150	69	03454075	03463075	03464075
8	156	75	03454080	03463080	03464080
8,5	156	75	03454085	03463085	03464085
9	162	81	03454090	03463090	03464090
9,5	162	81	03454095	03463095	03464095
10	168	87	03454100	03463100	03464100
10,2	168	87	03454102	03463102	03464102
10,5	168	87	03454105	03463105	03464105
11	175	94	03454110	03463110	03464110
11,5	175	94	03454115	03463115	03464115
12	182	101	03454120	03463120	03464120
12,5	182	101	03454125	03463125	03464125
13	182	101	03454130	03463130	03464130
13,5	189	108	03454135	03463135	03464135
14	189	108	03454140	03463140	03464140
14,5	212	114	03454145	03463145	03464145
15	212	114	03454150	03463150	03464150
15,5	218	120	03454155	03463155	03464155
16	218	120	03454160	03463160	03464160
16,5	223	125	03454165	03463165	03464165
17	223	125	03454170	03463170	03464170
17,5	228	130	03454175	03463175	03464175
18	228	130	03454180	03463180	03464180
18,5	233	135	03454185	03463185	03464185
19	233	135	03454190	03463190	03464190
19,5	238	140	03454195	03463195	03464195
20	238	140	03454200	03463200	03464200
20,5	243	145	03454205	03463205	03464205
21	243	145	03454210	03463210	03464210
21,5	248	150	03454215	03463215	03464215
22	248	150	03454220	03463220	03464220
22,5	253	155	03454225	03463225	03464225
23	253	155	03454230	03463230	03464230
23,5	276	155	03454235	03463235	03464235
24	281	160	03454240	03463240	03464240
24,5	281	160	03454245	03463245	03464245
25	281	160	03454250	03463250	03464250
25,5	286	165	03454255	03463255	03464255
26	286	165	03454260	03463260	03464260
26,5	286	165	03454265	03463265	03464265
27	291	170	03454270	03463270	03464270
27,5	291	170	03454275	03463275	03464275
28	291	170	03454280	03463280	03464280
28,5	296	175	03454285	03463285	03464285
29	296	175	03454290	03463290	03464290
29,5	296	175	03454295	03463295	03464295
30	296	175	03454300	03463300	03464300
30,5	301	180	03454305	03463305	03464305
31	301	180	03454310	03463310	03464310
31,5	301	180	03454315	03463315	03464315
32	334	185	03454320	03463320	03464320
32,5	334	185	03454325	03463325	03464325
33	334	185	03454330	03463330	03464330
33,5	334	185	03454335	03463335	03464335
34	339	190	03454340	03463340	03464340
34,5	339	190	03454345	03463345	03464345
35	339	190	03454350	03463350	03464350
35,5	339	190	03454355	03463355	03464355
36	344	195	03454360	03463360	03464360
36,5	344	195	03454365	03463365	03464365
37	344	195	03454370	03463370	03464370
37,5	344	195	03454375	03463375	03464375
38	349	200	03454380	03463380	03464380
38,5	349	200	03454385	03463385	03464385
39	349	200	03454390	03463390	03464390
39,5	349	200	03454395	03463395	03464395
40	349	200	03454400	03463400	03464400
40,5	354	205	03454405	03463405	03464405
41	354	205	03454410	03463410	03464410
41,5	354	205	03454415	03463415	03464415
42	354	205	03454420	03463420	03464420
42,5	354	205	03454425	03463425	03464425
43	359	210	03454430	03463430	03464430
43,5	359	210	03454435	03463435	03464435
44	359	210	03454440	03463440	03464440
44,5	359	210	03454445	03463445	03464445

			Арт.-Нр. HSS	Арт.-Нр. HSSG	Арт.-Нр. HSSE
45	359	210	03454450	03463450	03464450
45,5	364	215	03454455	03463455	03464455
46	364	215	03454460	03463460	03464460
46,5	364	215	03454465	03463465	03464465
47	364	215	03454470	03463470	03464470
47,5	364	215	03454475	03463475	03464475
48	369	220	03454480	03463480	03464480
48,5	369	220	03454485	03463485	03464485
49	369	220	03454490	03463490	03464490
49,5	369	220	03454495	03463495	03464495
50	369	220	03454500	03463500	03464500
51	412	225	03454510	03463510	03464510
52	412	225	03454520	03463520	03464520
53	412	225	03454530	03463530	03464530
54	417	230	03454540	03463540	03464540
55	417	230	03454550	03463550	03464550
56	417	230	03454560	03463560	03464560
57	422	235	03454570	03463570	03464570
58	422	235	03454580	03463580	03464580
59	422	235	03454590	03463590	03464590
60	422	235	03454600	03463600	03464600
61	427	240	03454610	—	—
62	427	240	03454620	—	—
63	427	240	03454630	—	—
64	432	245	03454640	—	—
65	432	245	03454650	—	—
66	432	245	03454660	—	—
67	432	245	03454670	—	—
68	437	250	03454680	—	—
69	437	250	03454690	—	—
70	437	250	03454700	—	—
71	437	250	03454710	—	—
72	442	255	03454720	—	—
73	442	255	03454730	—	—
74	442	255	03454740	—	—
75	442	255	03454750	—	—

ДВУХСТОРОННИЕ СВЁРЛА



ТЕХНИЧЕСКАЯ ИНФОРМАЦИЯ

Материал	HSSG
Обр. Материал	Сталь

с крестообразной заточкой, шлифованные

			Арт.-Нр.
2,0	38	7,5	03453020
2,5	43	9,5	03453025
2,7	46	9,5	03453027
3,0	46	9,5	03453030
3,1	49	9,5	03453031
3,2	49	9,5	03453032
3,3	49	9,5	03453033
3,4	52	13	03453034
3,5	52	13	03453035
3,8	55	13	03453038
4,0	55	13	03453040
4,1	55	13	03453041
4,2	55	13	03453042
4,5	58	16	03453045
4,8	62	16	03453048
4,9	62	16	03453049
5,0	62	16	03453050
5,1	62	16	03453051
5,2	62	16	03453052
5,5	66	16	03453055
6,0	66	16	03453060
6,5	70	18	03453065
7,0	74	19	03453070
8,0	79	20	03453080



СВЕРЛО



ТЕХНИЧЕСКАЯ ИНФОРМАЦИЯ

Норма	DIN 1897	Обр. Материал	Сталь / VA-Сталь
Материал	HSS / HSSG / HSSG-TiN / HSSE	Форма	Тип N

короткая серия, с крестообразной заточкой

			Арт.-Нр. HSS	Арт.-Нр. HSSG	Арт.-Нр. HSSG-TiN	Арт.-Нр. HSSE
1,0	26	6	03458010	03456010	03457010	03459010
1,5	32	9	03458015	03456015	03457015	03459015
2,0	38	12	03458020	03456020	03457020	03459020
2,1	38	12	03458021	03456021	03457021	03459021
2,2	40	13	03458022	03456022	03457022	03459022
2,3	40	13	03458023	03456023	03457023	03459023
2,4	43	14	03458024	03456024	03457024	03459024
2,5	43	14	03458025	03456025	03457025	03459025
2,6	43	14	03458026	03456026	03457026	03459026
2,7	46	16	03458027	03456027	03457027	03459027
2,8	46	16	03458028	03456028	03457028	03459028
2,9	46	16	03458029	03456029	03457029	03459029
3,0	46	16	03458030	03456030	03457030	03459030
3,1	49	18	03458031	03456031	03457031	03459031
3,2	49	18	03458032	03456032	03457032	03459032
3,3	49	18	03458033	03456033	03457033	03459033
3,4	52	20	03458034	03456034	03457034	03459034
3,5	52	20	03458035	03456035	03457035	03459035
3,6	52	20	03458036	03456036	03457036	03459036
3,7	52	20	03458037	03456037	03457037	03459037
3,8	55	22	03458038	03456038	03457038	03459038
3,9	55	22	03458039	03456039	03457039	03459039
4,0	55	22	03458040	03456040	03457040	03459040
4,1	55	22	03458041	03456041	03457041	03459041
4,2	55	22	03458042	03456042	03457042	03459042
4,3	58	24	03458043	03456043	03457043	03459043
4,4	58	24	03458044	03456044	03457044	03459044
4,5	58	24	03458045	03456045	03457045	03459045
4,6	58	24	03458046	03456046	03457046	03459046
4,7	58	24	03458047	03456047	03457047	03459047
4,8	62	26	03458048	03456048	03457048	03459048
4,9	62	26	03458049	03456049	03457049	03459049
5,0	62	26	03458050	03456050	03457050	03459050
5,1	62	26	03458051	03456051	03457051	03459051
5,2	62	26	03458052	03456052	03457052	03459052
5,3	62	26	03458053	03456053	03457053	03459053
5,4	66	28	03458054	03456054	03457054	03459054
5,5	66	28	03458055	03456055	03457055	03459055
5,6	66	28	03458056	03456056	03457056	03459056
5,7	66	28	03458057	03456057	03457057	03459057
5,8	66	28	03458058	03456058	03457058	03459058
5,9	66	28	03458059	03456059	03457059	03459059
6,0	66	28	03458060	03456060	03457060	03459060
6,1	70	31	03458061	03456061	03457061	03459061
6,2	70	31	03458062	03456062	03457062	03459062
6,3	70	31	03458063	03456063	03457063	03459063
6,4	70	31	03458064	03456064	03457064	03459064
6,5	70	31	03458065	03456065	03457065	03459065
6,6	70	31	03458066	03456066	03457066	03459066
6,7	70	31	03458067	03456067	03457067	03459067
6,8	74	34	03458068	03456068	03457068	03459068
6,9	74	34	03458069	03456069	03457069	03459069
7,0	74	34	03458070	03456070	03457070	03459070
7,1	74	34	03458071	03456071	03457071	03459071
7,2	74	34	03458072	03456072	03457072	03459072
7,3	74	34	03458073	03456073	03457073	03459073
7,4	74	34	03458074	03456074	03457074	03459074
7,5	74	34	03458075	03456075	03457075	03459075
7,6	79	37	03458076	03456076	03457076	03459076
7,7	79	37	03458077	03456077	03457077	03459077
7,8	79	37	03458078	03456078	03457078	03459078
7,9	79	37	03458079	03456079	03457079	03459079
8,0	79	37	03458080	03456080	03457080	03459080
8,1	79	37	03458081	03456081	03457081	03459081
8,2	79	37	03458082	03456082	03457082	03459082
8,3	79	37	03458083	03456083	03457083	03459083
8,4	79	37	03458084	03456084	03457084	03459084
8,5	79	37	03458085	03456085	03457085	03459085
8,6	84	40	03458086	03456086	03457086	03459086
8,7	84	40	03458087	03456087	03457087	03459087
8,8	84	40	03458088	03456088	03457088	03459088
8,9	84	40	03458089	03456089	03457089	03459089
9,0	84	40	03458090	03456090	03457090	03459090
9,1	84	40	03458091	03456091	03457091	03459091
9,2	84	40	03458092	03456092	03457092	03459092
9,3	84	40	03458093	03456093	03457093	03459093
9,4	84	40	03458094	03456094	03457094	03459094
9,5	84	40	03458095	03456095	03457095	03459095
9,6	89	43	03458096	03456096	03457096	03459096
9,7	89	43	03458097	03456097	03457097	03459097

			Арт.-Нр. HSS	Арт.-Нр. HSSG	Арт.-Нр. HSSG-TiN	Арт.-Нр. HSSE
9,8	89	43	03458098	03456098	03457098	03459098
9,9	89	43	03458099	03456099	03457099	03459099
10,0	89	43	03458100	03456100	03457100	03459100
10,1	89	43	03458101	03456101	03457101	03459101
10,2	89	43	03458102	03456102	03457102	03459102
10,3	89	43	03458103	03456103	03457103	03459103
10,4	89	43	03458104	03456104	03457104	03459104
10,5	89	43	03458105	03456105	03457105	03459105
10,6	89	43	03458106	03456106	03457106	03459106
10,7	95	47	03458107	03456107	03457107	03459107
10,8	95	47	03458108	03456108	03457108	03459108
10,9	95	47	03458109	03456109	03457109	03459109
11,0	95	47	03458110	03456110	03457110	03459110
11,1	95	47	03458111	03456111	03457111	03459111
11,2	95	47	03458112	03456112	03457112	03459112
11,3	95	47	03458113	03456113	03457113	03459113
11,4	95	47	03458114	03456114	03457114	03459114
11,5	95	47	03458115	03456115	03457115	03459115
11,6	95	47	03458116	03456116	03457116	03459116
11,7	95	47	03458117	03456117	03457117	03459117
11,8	95	47	03458118	03456118	03457118	03459118
11,9	102	51	03458119	03456119	03457119	03459119
12,0	102	51	03458120	03456120	03457120	03459120
12,1	102	51	03458121	03456121	03457121	03459121
12,2	102	51	03458122	03456122	03457122	03459122
12,3	102	51	03458123	03456123	03457123	03459123
12,4	102	51	03458124	03456124	03457124	03459124
12,5	102	51	03458125	03456125	03457125	03459125
12,6	102	51	03458126	03456126	03457126	03459126
12,7	102	51	03458127	03456127	03457127	03459127
12,8	102	51	03458128	03456128	03457128	03459128
12,9	102	51	03458129	03456129	03457129	03459129
13,0	102	51	03458130	03456130	03457130	03459130

NC-ЦЕНТРОВОЧНЫЕ СВЁРЛА



ТЕХНИЧЕСКАЯ ИНФОРМАЦИЯ

Норма	~ DIN 1897	Обр. Материал	Сталь
Материал	HSS / HSSG	Форма	Тип N

экстра короткая серия, с крестообразной заточкой

			Арт.-Нр. HSS	Арт.-Нр. HSSG
3,0	37	14	03466030	03465030
3,1	37	14	03466031	03465031
3,2	37	14	03466032	03465032
3,3	40	16	03466033	03465033
3,4	40	16	03466034	03465034
3,5	42	16	03466035	03465035
3,6	42	16	03466036	03465036
3,7	42	16	03466037	03465037
3,8	42	16	03466038	03465038
4,0	42	16	03466040	03465040
4,1	44	18	03466041	03465041
4,2	44	18	03466042	03465042
4,5	48	20	03466045	03465045
4,8	48	20	03466048	03465048
4,9	50	22	03466049	03465049
5,0	50	22	03466050	03465050
5,1	52	24	03466051	03465051
5,2	52	24	03466052	03465052
5,3	52	24	03466053	03465053
5,5	52	24	03466055	03465055
5,6	55	26	03466056	03465056
5,7	55	26	03466057	03465057
5,8	55	26	03466058	03465058
6,0	55	26	03466060	03465060



NC-ЦЕНТРОВОЧНОЕ СВЕРЛО 90°



ТЕХНИЧЕСКАЯ ИНФОРМАЦИЯ

Норма	Заводской стандарт	Обр. Материал	VA-Сталь
Материал	HSSE / HSSE-TiN	Форма	Тип N

с цилиндрическим хвостовиком, правые

			Арт.-Нр. HSSE	Арт.-Нр. HSSE-TiN
2,0	40	8	03467020	03468020
3,0	46	12	03467030	03468030
4,0	55	12	03467040	03468040
5,0	62	14	03467050	03468050
6,0	66	16	03467060	03468060
8,0	79	21	03467080	03468080
10,0	89	25	03467100	03468100
12,0	102	30	03467120	03468120
14,0	107	34	03467140	03468140
16,0	115	38	03467160	03468160
20,0	131	45	03467200	03468200
25,0	151	53	03467250	03468250

NC-ЦЕНТРОВОЧНОЕ СВЕРЛО 120°



ТЕХНИЧЕСКАЯ ИНФОРМАЦИЯ

Норма	Заводской стандарт	Обр. Материал	VA-Сталь
Материал	HSSE / HSSE-TiN	Форма	Тип N

с цилиндрическим хвостовиком, правые

			Арт.-Нр. HSSE	Арт.-Нр. HSSE-TiN
2,0	40	8	03469020	03470020
3,0	46	12	03469030	03470030
4,0	55	12	03469040	03470040
5,0	62	14	03469050	03470050
6,0	66	16	03469060	03470060
8,0	79	21	03469080	03470080
10,0	89	25	03469100	03470100
12,0	102	30	03469120	03470120
14,0	107	34	03469140	03470140
16,0	115	38	03469160	03470160
20,0	131	45	03469200	03470200
25,0	151	53	03469250	03470250

ЭКСТРАДЛИННЫЕ СПИРАЛЬНЫЕ СВЁРЛА 1



ТЕХНИЧЕСКАЯ ИНФОРМАЦИЯ

Норма	DIN 1869	Обр. Материал	Сталь
Материал	HSSG	Форма	Тип TS

с цилиндрическим хвостовиком, экстра длинные свёрла, шлифованные, с крестообразной заточкой

			Арт.-Нр.
1,0	100	60	03471010
1,5	100	60	03471015
2,0	125	85	03471020
2,5	140	95	03471025
3,0	150	100	03471030
3,1	155	105	03471031
3,2	155	105	03471032
3,3	155	105	03471033
3,5	165	115	03471035
4,0	175	120	03471040
4,2	175	120	03471042
4,5	185	125	03471045
5,0	195	135	03471050
5,5	205	140	03471055
6,0	205	140	03471060
6,5	215	150	03471065
6,8	225	155	03471068
7,0	225	155	03471070
7,5	225	155	03471075
8,0	240	165	03471080
8,5	240	165	03471085
9,0	250	175	03471090
9,5	250	175	03471095
10,0	265	185	03471100
10,2	265	185	03471102
10,5	265	185	03471105
11,0	280	195	03471110
11,5	280	195	03471115
12,0	295	205	03471120
12,5	295	205	03471125
13,0	295	205	03471130

ЭКСТРАДЛИННЫЕ СПИРАЛЬНЫЕ СВЁРЛА 2



ТЕХНИЧЕСКАЯ ИНФОРМАЦИЯ

Норма	DIN 1869	Обр. Материал	Сталь
Материал	HSSG	Форма	Тип TS

с цилиндрическим хвостовиком, экстра длинные свёрла, шлифованные, с крестообразной заточкой

			Арт.-Нр.
1,5	150	100	03472015
2,0	160	110	03472020
2,5	180	120	03472025
3,0	190	130	03472030
3,2	200	135	03472032
3,5	210	145	03472035
4,0	220	150	03472040
4,2	220	150	03472042
4,5	235	160	03472045
5,0	245	170	03472050
5,5	260	180	03472055
6,0	260	180	03472060
6,5	275	190	03472065
6,8	290	200	03472068
7,0	290	200	03472070
7,5	290	200	03472075
8,0	305	210	03472080
8,5	305	210	03472085
9,0	320	220	03472090
9,5	320	220	03472095
10,0	340	235	03472100
10,2	340	235	03472102
10,5	340	235	03472105
11,0	365	250	03472110
11,5	365	250	03472115
12,0	375	260	03472120
12,5	375	260	03472125
13,0	375	260	03472130

ЭКСТРАДЛИННЫЕ СПИРАЛЬНЫЕ СВЁРЛА 3



ТЕХНИЧЕСКАЯ ИНФОРМАЦИЯ

Норма	DIN 1869	Обр. Материал	Сталь
Материал	HSSG	Форма	Тип TS
с цилиндрическим хвостовиком, экстра длинные свёрла,			
шлифованные, с крестообразной заточкой			

			Арт.-Нр.
2,0	200	135	03473020
2,5	225	150	03473025
3,0	240	160	03473030
3,2	250	170	03473032
3,5	265	180	03473035
4,0	280	190	03473040
4,2	280	190	03473042
4,5	295	200	03473045
5,0	315	210	03473050
5,5	330	225	03473055
6,0	330	225	03473060
6,5	350	235	03473065
6,8	370	250	03473068
7,0	370	250	03473070
7,5	370	250	03473075
8,0	390	265	03473080
8,5	390	265	03473085
9,0	410	280	03473090
9,5	410	280	03473095
10,0	430	295	03473100
10,2	430	295	03473102
10,5	430	295	03473105
11,0	455	310	03473110
11,5	455	310	03473115
12,0	480	330	03473120
12,5	480	330	03473125
13,0	480	330	03473130

ФРЕЗЕРНОЕ СВЕРЛО



ТЕХНИЧЕСКАЯ ИНФОРМАЦИЯ

Норма	Заводской стандарт
Материал	HSSG / HSSG-TiN
Обр. Материал	Сталь, металл, дерево, пластмасса

	Арт.-Нр. HSSG	Арт.-Нр. HSSG-TiN
6,0 × 90 мм	03474060	03475060
8,0 × 90 мм	03474080	03475080

СВЁРЛА ПО ТОЧЕЧНОЙ СВАРКЕ



ТЕХНИЧЕСКАЯ ИНФОРМАЦИЯ

Норма	Конструкция по DIN 1897
Материал	HSSE / HSSE-TiN
Обр. Материал	Сталь
	шлифованное

	Арт.-Нр. HSSE	Арт.-Нр. HSSE-TiN
6,0 × 66 мм	03478060	03479060
7,0 × 74 мм	03478070	03479070
8,0 × 79 мм	03478080	03479080
10,0 × 89 мм	03478100	03479100

СВЁРЛА ПО ТОЧЕЧНОЙ СВАРКЕ



ТЕХНИЧЕСКАЯ ИНФОРМАЦИЯ

Норма	Свёрла для пневм. машин Spotle/Vario		
Материал	HSSE / HSSE-TiN	Обр. Материал	Сталь
Форма	Spotle T575 / Vario WS90		
шлифованное, 8 мм хвостовик			

	Арт.-Нр. HSSE	Арт.-Нр. HSSE-TiN
Spotle drill 6,0 × 40 мм	03480060	03490060
Spotle drill 8,0 × 40 мм	03480080	03490080
Vario drill 8,0 × 44 мм	03480081	03490081
Vario drill 10,0 × 44 мм	03480101	03490101

МНОГОСТУПЕНЧАТЫЕ СВЁРЛА



ТЕХНИЧЕСКАЯ ИНФОРМАЦИЯ

Норма	DIN 8374	Обр. Материал	Сталь
Материал	HSS	Форма	Тип N
с цилиндрическим хвостовиком			
правый			

чёрные – fine, угол зенкования 90°

Размер резьбы	Зенкер ⌀	Сверло ⌀	общ. длина	Длина канавки	Длина ступени	Арт.-Нр.
M 3	6	3,2	93	57	9	03486130
M 4	8	4,3	117	75	11	03486150
M 5	10	5,3	133	87	13	03486170
M 6	11,5	6,4	142	94	15	03486190
M 8	15	8,4	169	114	19	03486210
M 10	19	10,5	198	135	23	03486230

МНОГОСТУПЕНЧАТЫЕ СВЁРЛА



ТЕХНИЧЕСКАЯ ИНФОРМАЦИЯ

Норма	DIN 8374	Обр. Материал	Сталь
Материал	HSS	Форма	Тип N
с цилиндрическим хвостовиком			
правый			

чёрные, угол зенкования 180°

Размер резьбы	Зенкер ⌀	Сверло ⌀	общ. длина	Длина канавки	Длина ступени	Арт.-Нр.
M 3	6	3,4	93	57	9	03488130
M 4	8	4,5	117	75	11	03488150
M 5	10	5,5	133	87	13	03488170
M 6	11	6,6	142	94	15	03488190
M 8	15	9	169	114	19	03488210
M 10	18	11	191	130	23	03488230

МНОГОСТУПЕНЧАТЫЕ СВЁРЛА



ТЕХНИЧЕСКАЯ ИНФОРМАЦИЯ

Норма	DIN 8374	Обр. Материал	Сталь
Материал	HSS	Форма	Тип N
с цилиндрическим хвостовиком			
правый			

чёрные, угол зенкования 180°

Размер резьбы	Зенкер ⌀	Сверло ⌀	общ. длина	Длина канавки	Длина ступени	Арт.-Нр.
M 3	3,4	2,5	70	39	8,8	03489130
M 4	4,5	3,3	80	47	11,4	03489150
M 5	5,5	4,2	93	57	13,6	03489170
M 6	6,6	5	101	63	16,5	03489190
M 8	9	6,8	125	81	21	03489210
M 10	11	8,5	142	94	25,5	03489230
M 12	13,5	10,2	160	108	30	03489250

БИТ-СВЁРЛА



ТЕХНИЧЕСКАЯ ИНФОРМАЦИЯ

Норма	Заводской стандарт	Обр. Материал	Сталь
Материал	HSSG	Форма	Тип N
Бит-свёрла с шестигранным ¼" (DIN 3126), крестообразная заточка			

			◇	Арт.-Нр.
1,0	32	7	1/4"	04502010
1,5	32	10	1/4"	04502015
2,0	34	12	1/4"	04502020
2,5 для M3	36	14	1/4"	04502025
3,0	38	16	1/4"	04502030
3,3 для M4	40	18	1/4"	04502033
3,5	40	18	1/4"	04502035
4,0	44	20	1/4"	04502040
4,2 для M5	45	20	1/4"	04502042
4,5	46	24	1/4"	04502045
5,0 для M6	50	26	1/4"	04502050
5,5	50	26	1/4"	04502055
6,0	50	26	1/4"	04502060
6,5	50	30	1/4"	04502065
6,8 для M8	50	30	1/4"	04502068
7,0	50	30	1/4"	04502070
7,5	51	32	1/4"	04502075
8,0	51	32	1/4"	04502080
8,5 для M10	53	33	1/4"	04502085
9,0	53	33	1/4"	04502090
9,5	54	38	1/4"	04502095
10,0	54	38	1/4"	04502100
10,2 для M12	54	38	1/4"	04502102





НАБОРЫ СВЁРЛ

В наборы свёрл входят свёрла по DIN 338 в металлических кассетах от 1 мм до макс. 13 мм, частично со свёрлами под резьбу. Они предназначены для сверления отверстий под метрическую резьбу.

Мы предлогаем наборы со свёрлами различных качеств: катанные свёрла из быстрорежущей стали (HSS-R), шлифованные свёрла из быстрорежущей стали (HSS-G) выборочно с TiN покрытием или без него, а так же шлифованные свёрла из быстрорежущей стали с кобальтом (HSS-E).

НАБОРЫ СВЁРЛ

Номер	Шаг	Свёрла под резьбу	Teile
1 – 10	× 0,5		19
1 – 10	× 0,5	2,5 / 3,3 / 4,2 / 6,8 / 10,2	24
1 – 13	× 0,5		25
1,0 – 5,9	× 0,1		50
6,0 – 10,0	× 0,1		41
1,0 – 10,0	× 0,5		170
1,0 – 8,0 по 10 штук 8,5 – 10,0 по 5 штук			

ВСЕ КАССЕТЫ ИМЕЮТ EURO-ОТВЕРСТИЕ



TIN

TiN означает нитрид титана, химическое соединение титана и азота. Материал характеризуется высокой твёрдостью и устойчивостью к коррозии. Он используется в основном для покрытия свёрл и фрез с целью повышения износоустойчивости. Отличающий признак данного материала это золотой цвет.



НАБОРЫ СВЁРЛ



ТЕХНИЧЕСКАЯ ИНФОРМАЦИЯ

Катанные

с конусной заточкой 118°

Обозначение	Номер	Материал	Содержание	Арт.-Нр. полная	Арт.-Нр. пустая
19-ч. набор DIN 338, катанное	1,0 - 10,0 мм	HSS-R	по 1× Сверло 1,0 - 10,0 мм 0,5 мм возрастающе	08340100	08940100
24-ч. набор DIN 338, катанное	1,0 - 10,5 мм + Свёрла	HSS-R	по 1× Сверло 1,0 - 10,5 мм 0,5 мм возрастающе + 3,3 / 4,2 / 6,8 / 10,2 мм	08340200	08940200
25-ч. набор DIN 338, катанное	1,0 - 13,0 мм	HSS-R	по 1× Сверло 1,0 - 13,0 мм 0,5 мм возрастающе	08340300	08940300
50-ч. набор DIN 338, катанное	1,0 - 5,9 мм	HSS-R	по 1× Сверло 1,0 - 5,9 мм 0,1 мм возрастающе	08340400	08940400
41-ч. набор DIN 338, катанное	6,0 - 10,0 мм	HSS-R	по 1× Сверло 6,0 - 10,0 мм 0,1 мм возрастающе	08340500	08940500
170-ч. набор DIN 338, катанное	1,0 - 10,0 мм	HSS-R	по 10× Сверло 1,0 - 8,0 мм 0,5 мм возрастающе по 5× Сверло 8,5 - 10,0 мм 0,5 мм возрастающе	08340600	08940600

НАБОРЫ СВЁРЛ



ТЕХНИЧЕСКАЯ ИНФОРМАЦИЯ

шлифованные

с крестообразной заточкой (от 2,0 мм)

Обозначение	Номер	Материал	Содержание	Арт.-Нр. полная	Арт.-Нр. пустая
19-ч. набор DIN 338, шлифованное, от 2 мм с крестообразной заточкой	1,0 - 10,0 мм	HSSG	по 1× Сверло 1,0 - 10,0 мм 0,5 мм возрастающе	08343100	08940100
24-ч. набор DIN 338, шлифованное, от 2 мм с крестообразной заточкой	1,0 - 10,5 мм + Kernlochbohrer	HSSG	по 1× Сверло 1,0 - 10,5 мм 0,5 мм возрастающе + 3,3 / 4,2 / 6,8 / 10,2 мм	08343200	08940200
25-ч. набор DIN 338, шлифованное, от 2 мм с крестообразной заточкой	1,0 - 13,0 мм	HSSG	по 1× Сверло 1,0 - 13,0 мм 0,5 мм возрастающе	08343300	08940300
50-ч. набор DIN 338, шлифованное, от 2 мм с крестообразной заточкой	1,0 - 5,9 мм	HSSG	по 1× Сверло 1,0 - 5,9 мм 0,1 мм возрастающе	08343400	08940400
41-ч. набор DIN 338, шлифованное, от 2 мм с крестообразной заточкой	6,0 - 10,0 мм	HSSG	по 1× Сверло 6,0 - 10,0 мм 0,1 мм возрастающе	08343500	08940500
170-ч. набор DIN 338, шлифованное, ab 2 мм mit Kreuzanschliff	1,0 - 10,0 мм	HSSG	по 10× Сверло 1,0 - 8,0 мм 0,5 мм возрастающе по 5× Сверло 8,5 - 10,0 мм 0,5 мм возрастающе	08343600	08940600

НАБОРЫ СВЁРЛ



ТЕХНИЧЕСКАЯ ИНФОРМАЦИЯ

TiN покрытие

с крестообразной заточкой (от 2,0 мм)

Обозначение	Номер	Материал	Содержание	Арт.-Нр. полная	Арт.-Нр. пустая
19-ч. набор DIN 338, шлифованные с TiN-покрытием, от 2 мм с крестообразной заточкой	1,0 - 10,0 мм	HSSG-TiN	по 1× Сверло 1,0 - 10,0 мм 0,5 мм возрастающе	08344100	08940100
24-ч. набор DIN 338, шлифованные с TiN-покрытием, от 2 мм с крестообразной заточкой	1,0 - 10,5 мм + Kernlochbohrer	HSSG-TiN	по 1× Сверло 1,0 - 10,5 мм 0,5 мм возрастающе + 3,3 / 4,2 / 6,8 / 10,2 мм	08344200	08940200
25-ч. набор DIN 338, шлифованные с TiN-покрытием, от 2 мм с крестообразной заточкой	1,0 - 13,0 мм	HSSG-TiN	по 1× Сверло 1,0 - 13,0 мм 0,5 мм возрастающе	08344300	08940300
50-ч. набор DIN 338, шлифованные с TiN-покрытием, от 2 мм с крестообразной заточкой	1,0 - 5,9 мм	HSSG-TiN	по 1× Сверло 1,0 - 5,9 мм 0,1 мм возрастающе	08344400	08940400
41-ч. набор DIN 338, шлифованные с TiN-покрытием, от 2 мм с крестообразной заточкой	6,0 - 10,0 мм	HSSG-TiN	по 1× Сверло 6,0 - 10,0 мм 0,1 мм возрастающе	08344500	08940500
170-ч. набор DIN 338, шлифованные с TiN-покрытием, ab 2 мм крестообразная заточка	1,0 - 10,0 мм	HSSG-TiN	по 10× Сверло 1,0 - 8,0 мм 0,5 мм возрастающе по 5× Сверло 8,5 - 10,0 мм 0,5 мм возрастающе	08344600	08940600

НАБОРЫ СВЁРЛ



ТЕХНИЧЕСКАЯ ИНФОРМАЦИЯ

с кобальтом

с крестообразной заточкой (от 2,0 мм)

Обозначение	Номер	Материал	Содержание	Арт.-Нр. полная	Арт.-Нр. пустая
19-ч. набор DIN 338, 5 % кобальт, от 2 мм с крестообразной заточкой	1,0 - 10,0 мм	HSSE	по 1× Сверло 1,0 - 10,0 мм 0,5 мм возрастающе	08347100	08940100
24-ч. набор DIN 338, 5 % кобальт, от 2 мм с крестообразной заточкой	1,0 - 10,5 мм + Kernlochbohrer	HSSE	по 1× Сверло 1,0 - 10,5 мм 0,5 мм возрастающе + 3,3 / 4,2 / 6,8 / 10,2 мм	08347200	08940200
25-ч. набор DIN 338, 5 % кобальт, от 2 мм с крестообразной заточкой	1,0 - 13,0 мм	HSSE	по 1× Сверло 1,0 - 13,0 мм 0,5 мм возрастающе	08347300	08940300
50-ч. набор DIN 338, 5 % кобальт, от 2 мм с крестообразной заточкой	1,0 - 5,9 мм	HSSE	по 1× Сверло 1,0 - 5,9 мм 0,1 мм возрастающе	08347400	08940400
41-ч. набор DIN 338, 5 % кобальт, от 2 мм с крестообразной заточкой	6,0 - 10,0 мм	HSSE	по 1× Сверло 6,0 - 10,0 мм 0,1 мм возрастающе	08347500	08940500
170-ч. набор DIN 338, 5 % кобальт, от 2 мм с крестообразной заточкой	1,0 - 10,0 мм	HSSE	по 10× Сверло 1,0 - 8,0 мм 0,5 мм возрастающе по 5× Сверло 8,5 - 10,0 мм 0,5 мм возрастающе	08347600	08940600



Благодаря короткой форме и толстому хвостовику увеличивается стабильность сверла. Свёрла правые, со спиральной канавкой, зи быстрорежущей стали или твёрдосплавные.















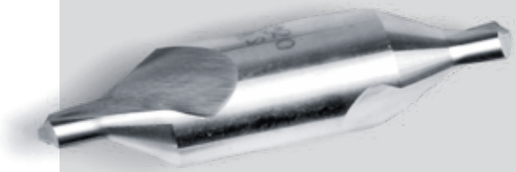







ЦЕНТРОВОЧНЫЕ СВЁРЛА

Центровочные свёрла используются для производства центровочных отверстий по DIN 332.

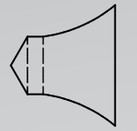

ФОРМА R
центровочное отверстие 60° с закруглённой поверхностью

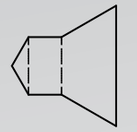

ФОРМА A
центровочное отверстие 60° с прямой поверхностью

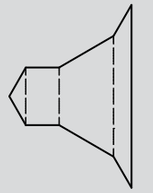

ФОРМА B
центровочное отверстие 60° плюс раззенковывание 120°

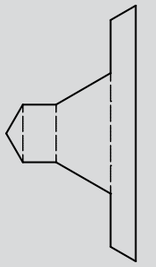

ФОРМА C
центровочное отверстие 60° плюс раззенковывание в форме усечённого конуса



ЦЕНТРОВОЧНЫЕ СВЁРЛА DIN 333 · R · 4 × 10 · HSS

	Обозначение
DIN 333 =	Немецкий институт по стандартизации
R =	Форма R
4 × 10 =	Диаметр d1 = 4мм
	Диаметр d2 = 10 мм
HSS =	быстрорежущая сталь группы сплавов HSS

ЦЕНТРОВОЧНЫЕ СВЁРЛА



ТЕХНИЧЕСКАЯ ИНФОРМАЦИЯ

Норма	DIN 333	Обр. Материал	Сталь
Материал	HSSG	Форма	Форма A
угол зенкования	60°	шлифованное	

			Арт.-Нр.
1,0	3,15	31,5	00950010
1,6	4,0	35,5	00950016
2,0	5,0	40,0	00950020
2,5	6,3	45,0	00950025
4,0	10,0	56,0	00950040
5,0	12,5	63,0	00950050
6,3	16,0	71,0	00950063
8,0	20,0	80,0	00950080
10,0	25,0	100,0	00950100
12,5	31,5	125,0	00950125

ЦЕНТРОВОЧНЫЕ СВЁРЛА



ТЕХНИЧЕСКАЯ ИНФОРМАЦИЯ

Норма	DIN 333	Обр. Материал	Сталь
Материал	HSSG	Форма	Форма A удлинённые
угол зенкования	60°	шлифованное	

			Арт.-Нр.
1,0	3,15	120	00955010
1,6	4,0	120	00955016
2,0	5,0	120	00955020
2,5	6,3	120	00955025
4,0	10,0	120	00955040
5,0	12,5	120	00955050

ЦЕНТРОВОЧНЫЕ СВЁРЛА



ТЕХНИЧЕСКАЯ ИНФОРМАЦИЯ

Норма	DIN 333	Обр. Материал	Сталь
Материал	HSSG	Форма	Форма B
угол зенкования	60° / 120°	шлифованное	
раззенковывание	120°		

			Арт.-Нр.
1,6	6,3	45	00956016
2,0	8,0	50	00956020
2,5	10,0	56	00956025
4,0	14,0	67	00956040
5,0	18,0	75	00956050
6,3	20,0	80	00956063

ЦЕНТРОВОЧНЫЕ СВЁРЛА



ТЕХНИЧЕСКАЯ ИНФОРМАЦИЯ

Норма	DIN 333	Обр. Материал	Сталь
Материал	HSSG	Форма	Форма R
закруглённая поверхность, шлифованное			

			Арт.-Нр.
1,0	3,15	31,5	00957010
1,6	4,0	35,5	00957016
2,5	6,3	45,0	00957025
4,0	10,0	56,0	00957040
5,0	12,5	63,0	00957050
6,3	16,0	71,0	00957063

КОНИЧИСКИЕ СВЁРЛА



16 – 30 мм

6 – 20 мм

ЗАТОЧКА

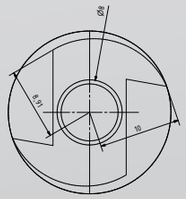

Конические свёрла с прямой или спиральной канавкой используются для сверления отверстий в тонколистовых материалах. В предварительном сверлении отверстия нет необходимости, т.к. конические свёрла имеют заточку по DIN 1412 C. Сверление проходит без образования заусенцев и деформации материала. Конические свёрла заточены радиально и аксиально и поставляются выборочно с цилиндрическим или шестигранным хвостовиком.

ГЕОМЕТРИЯ ОСТРИЯ

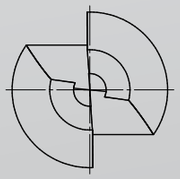

СТУПЕНЧАТЫЕ СВЁРЛА

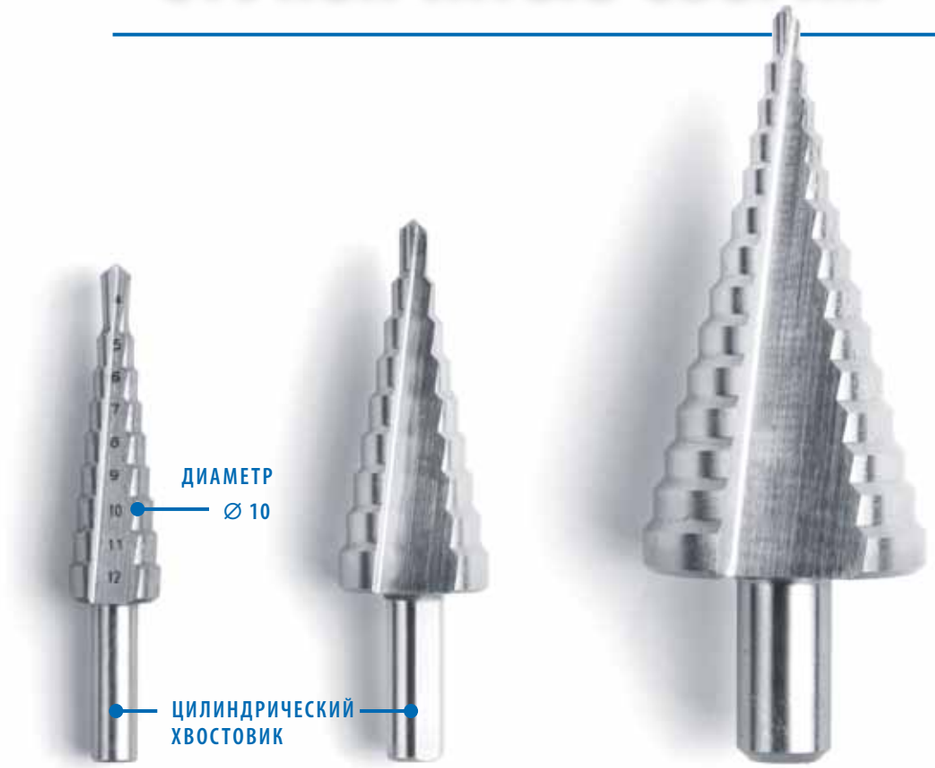

Ступенчатые свёрла с прямой или спиральной канавкой и шагом 1, 2 или 3 мм используются для сверления отверстий в тонколистовых материалах. В предварительном сверлении отверстия нет необходимости. Ступенчатые свёрла поставляются с цилиндрическим хвостовиком и применяются в материалах с толщиной до 5 мм.

ШАГ

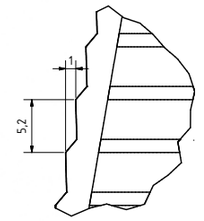

КОНИЧИСКИЕ СВЁРЛА



ТЕХНИЧЕСКАЯ ИНФОРМАЦИЯ

с цилиндрическим хвостовиком

2 резца, прямая канавка

Диаметр сверления	Диаметр хвостовика	Длина	Арт.-Нр. HSS	Арт.-Нр. HSS TIN	Арт.-Нр. HSSE	Арт.-Нр. HSSE-TIN
3 – 14	6	58	04021010	04022010	04023010	04024010
6 – 20	8	66	04021020	04022020	04023020	04024020
6 – 25	8	80	04021030	04022030	04023030	04024030
6 – 30	10	102	04021040	04022040	04023040	04024040
16 – 30	10	74	04021050	04022050	04023050	04024050
26 – 40	12	86	04021060	04022060	04023060	04024060
36 – 50	12	90	04021070	04022070	04023070	04024070

НАБОР КОНИЧЕСКИХ СВЁРЛ



ТЕХНИЧЕСКАЯ ИНФОРМАЦИЯ

с цилиндрическим хвостовиком

2 резца, прямая канавка

Набор в металлической кассете

размеры	Арт.-Нр. HSS	Арт.-Нр. HSS TIN	Арт.-Нр. HSSE	Арт.-Нр. HSSE-TIN
3 – 14 / 6 – 20 / 16 – 30	04020010	04020020	04020030	04020040

GSR-ступенчатые и конические свёрла поставляются так же наборами в практичных металлических кассетах.





СТУПЕНЧАТЫЕ СВЁРЛА



ТЕХНИЧЕСКАЯ ИНФОРМАЦИЯ

с цилиндрическим хвостовиком

прямая канавка

Диаметр сверления	Диаметр хвостовика	Длина	Арт.-Нр. HSS	Арт.-Нр. HSS TIN	Арт.-Нр. HSSE	Арт.-Нр. HSSE-TIN
4 – 12	6	66	04011010	04012010	04013010	04014010
4 – 20	8	70	04011020	04012020	04013020	04014020
6 – 30	10	100	04011030	04012030	04013030	04014030
9 – 36	10	74	04011040	04012040	04013040	04014040
30 – 40	13	96	04011050	04012050	04013050	04014050

STUFENBOHRER-SATZ



ТЕХНИЧЕСКАЯ ИНФОРМАЦИЯ

с цилиндрическим хвостовиком

прямая канавка

Набор в металлической кассете

размеры	Арт.-Нр. HSS	Арт.-Нр. HSS TIN	Арт.-Нр. HSSE	Арт.-Нр. HSSE-TIN
4 – 12 / 4 – 20 / 6 – 30	04010010	04010020	04010030	04010040

СТУПЕНЧАТЫЕ СВЁРЛА



ТЕХНИЧЕСКАЯ ИНФОРМАЦИЯ

с цилиндрическим хвостовиком

спиральная канавка

Диаметр сверления	Диаметр хвостовика	Длина	Арт.-Нр. HSS	Арт.-Нр. HSS TIN	Арт.-Нр. HSSE	Арт.-Нр. HSSE-TIN
4 – 12	6	66	04015010	04016010	04017010	04018010
4 – 20	8	70	04015020	04016020	04017020	04018020
6 – 30	10	100	04015030	04016030	04017030	04018030
9 – 36	10	74	04015040	04016040	04017040	04018040
30 – 40	13	96	04015050	04016050	04017050	04018050

НАБОР СТУПЕНЧАТЫХ СВЁРЛ



ТЕХНИЧЕСКАЯ ИНФОРМАЦИЯ

с цилиндрическим хвостовиком

спиральная канавка

Набор в металлической кассете

размеры	Арт.-Нр. HSS	Арт.-Нр. HSS TIN	Арт.-Нр. HSSE	Арт.-Нр. HSSE-TIN
4 – 12 / 4 – 20 / 6 – 30	04010110	04010120	04010130	04010140

БИМЕТАЛЛИЧЕСКИЕ КОРОНКИ

При помощи коронок возможно сверление отверстий для прокладки труб, выключателей и розеток в различных материалах. Полный инструмент состоит из 3-х частей: хвостовика, центровочного сверла и самой коронки. Все коронки праворежущие. Глубина отверстия определяется высотой коронки. Коронки используются в ручных машинах и на сверильных станках. Сама режущая часть приваривается к основанию и изготавливается из стали M3. Поэтому они и называются (Bi-Metall) биметаллическими пилами. Они подходят для обработки нелигированных сталей с прочностью до 700 Н/мм², цветных и лёгких металлов, а также для пластика, дерева и бетона.



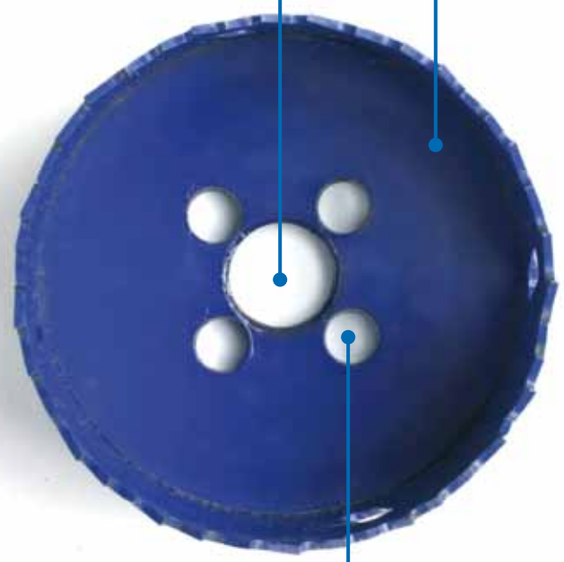

ВНУТРЕННЯЯ РЕЗЬБА

МЕТАЛЛИЧЕСКОЕ ОСНОВАНИЕ

ОТВЕРСТИЯ
для цапфы



РЕЖУЩАЯ ЧАСТЬ
M3-Материал

ОТВЕРСТИЯ ДЛЯ СТРУЖКИ

SDS-ХВОСТОВИК

Зажим диаметром 10 мм обеспечивает быструю и без использования дополнительного инструмента замену сверла. Блокировка сверла и передача крутящего момента происходят независимо друг от друга.

Изначально аббревиатура SDS означала „Steck-Dreh-Sitzt“, что в дословном переводе означает «вставь–поверни–сидит», но на сегодняшний день она интернационально означает „Special Direct System“.



ЦЕНТРОВОЧНЫЕ СВЁРЛА HSS

ЗАЖИМ
32 – 152 мм

ЦАПФА

ФИКСИРУЮЩИЙ ВИНТ

ШЕСТИГРАННЫЙ ХВОСТОВИК

SDS-ХВОСТОВИК

ЗАЖИМ
14 – 30 мм

ШЕСТИГРАННЫЙ ХВОСТОВИК

БИМЕТАЛЛИЧЕСКИЕ КОРОНКИ



ТЕХНИЧЕСКАЯ ИНФОРМАЦИЯ

Материал	HSS
Обр. Материал	Качество M3
Легированный корпус	

Диаметр	Дюймах	Арт.-Нр.
14	9/16	04400014
16	5/8	04400016
17	11/16	04400017
19	3/4	04400019
20	25/32	04400020
21	13/16	04400021
22	7/8	04400022
24	15/16	04400024
25	1	04400025
27	1-1/16	04400027
29	1-1/8	04400029
30	1-3/16	04400030
32	1-1/4	04400032
33	1-5/16	04400033
35	1-3/8	04400035
37	1-7/16	04400037
38	1-1/2	04400038
40	1-9/16	04400040
41	1-5/8	04400041
43	11/16	04400043
44	1-3/4	04400044
46	1-13/16	04400046
48	1-7/8	04400048
51	2	04400051
52	2-1/16	04400052
54	2-1/8	04400054
57	2-1/4	04400057
59	2-5/16	04400059
60	2-3/8	04400060
64	2-1/2	04400064

Диаметр	Дюймах	Арт.-Нр.
65	2-9/16	04400065
67	2-5/8	04400067
68	2-11/16	04400068
70	2-3/4	04400070
73	2-7/8	04400073
76	3	04400076
79	3-1/8	04400079
83	3-1/4	04400083
86	3-3/8	04400086
89	3-1/2	04400089
92	3-5/8	04400092
95	3-3/4	04400095
98	3-7/8	04400098
102	4	04400102
105	4-1/8	04400105
108	4-1/4	04400108
111	4-3/8	04400111
114	4-1/2	04400114
121	4-3/4	04400121
127	5	04400127
133	5-1/4	04400133
140	5-1/2	04400140
146	5-3/4	04400146
152	6	04400152
160	6-19/64	04400160
168	6-5/8	04400168
177	6-31/32	04400177
200	7-7/8	04400200
210	8-17/64	04400210

НАБОР КОРОНОК



в пластиковой кассете

Набор	Общая длина	Арт.-Нр.
8 частей	32 - 38 - 44 - 57 -60 - 68 + 2 Центровочные свёрла	04403010
12 частей	22 - 29 - 35 - 44 - 51 - 68 + 2 Центровочные свёрла	04403020

ПЕРЕХОДНИК ДЛЯ КОРОНОК

с SDS-хвостовиком и центрирующим сверлом



Диапазон	Арт.-Нр.
14 – 30	04402030
32 – 152	04402152

ПЕРЕХОДНИК ДЛЯ КОРОНОК

с шестигранным хвостовиком и центрирующим сверлом



Диапазон	Арт.-Нр.
14 – 30	04401030
32 – 152	04401152

ЦЕНТРИРУЮЩЕЕ СВЕРЛО

Материал HSS



Диаметр	Общая длина	Арт.-Нр.
6,35	70	04404070
6,35	115	04404115

АКСЕССУАРЫ ДЛЯ СВЕРЛЕНИЯ

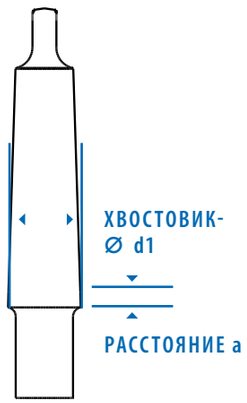

ДИАМЕТР ХВОСТОВИКА КОНУСА МОРЗЕ ПО DIN 228

Обозначение	расстояние a	Хвостовик-Ø d1
MK0	3,0	9,045 мм
MK1	3,5	12,065 мм
MK2	5,0	17,780 мм
MK3	5,0	23,825 мм
MK4	6,5	31,267 мм
MK5	6,5	44,399 мм
MK6	8,0	63,348 мм

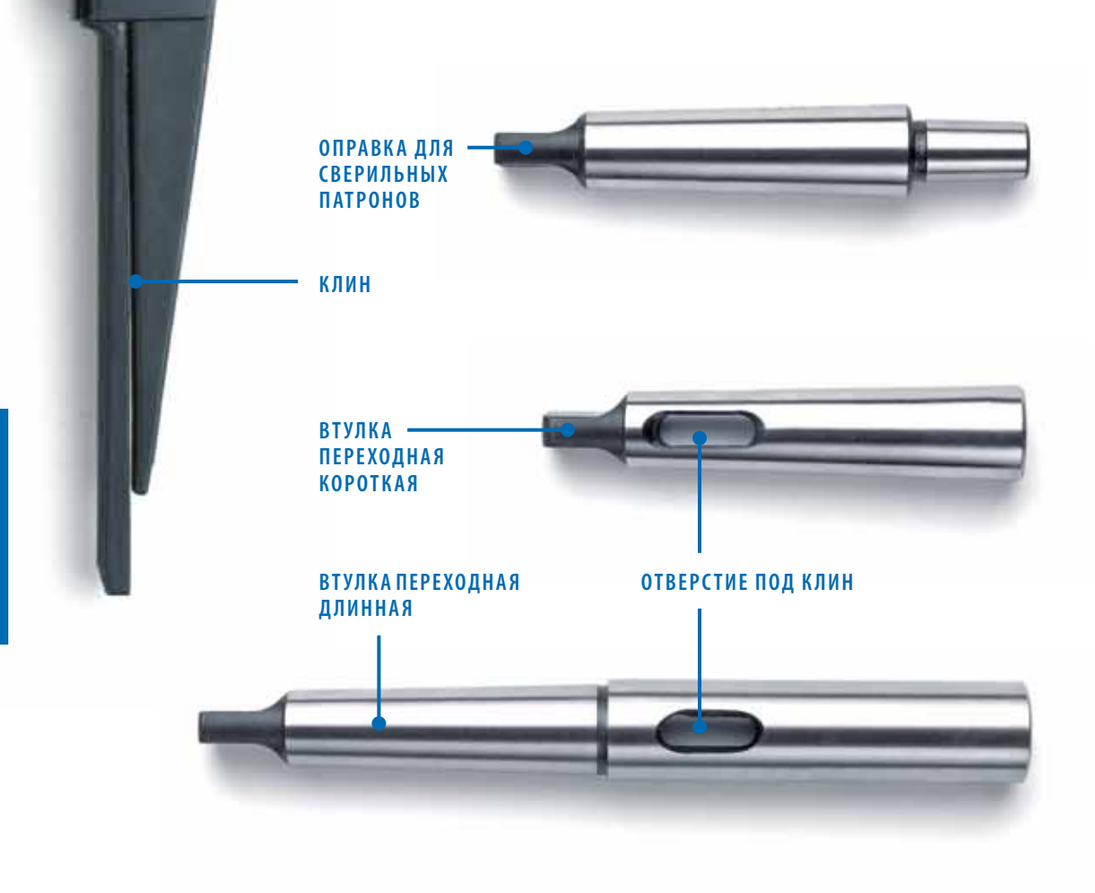

DIN 2185

DIN 238

DIN 2187

КОНУС МОРЗЕ

Конус морзе (МК) это нормированная форма конуса инструмента для зажима инструмента в различных машинах и обрабатывающих центрах. Предача крутящего момента полого конуса на зажатый в нём хвостовик происходит трением петём статического трения. Всего есть семь типоразмеров конуса морзе от MK0 до MK6. Все они нормированы по DIN 228 часть 1 и 2.

Угол наклона составляет в среднем 1 ° 26,. В дополнение к этой серии конуса морзе нормирует DIN 228 ещё 2 маленьких (4 и 6 мм) и 5 больших метрических конуса (ME) (80 до 200 мм). Конус морзе существует в следующих 4-х формах: формы A (хвостовик) и C (втулка) с резьбовым креплением, а также формы B (хвостовик) и D (втулка) с лапкой и отверстием по клин.







СВЕРЛЕНИЕ

КЛИН



ТЕХНИЧЕСКАЯ ИНФОРМАЦИЯ

Клин DIN 317

для инструментального конуса по DIN 228

Конус морзе	Длина	Вес	Арт.-Нр.
MK 0	90	0,014	04860100
MK 1+2	140	0,07	04860200
MK 3	190	0,15	04860300
MK 4	225	0,31	04860400
MK 5+6	265	0,65	04860500

ПОЛУАВТОМАТИЧЕСКИЙ КЛИН

ТЕХНИЧЕСКАЯ ИНФОРМАЦИЯ

Полуавтоматический клин

для инструментального конуса по DIN 228

Конус морзе	Длина	Вес	Арт.-Нр.
MK 1 – 3	317	0,31	04850010
MK 4 – 6	380	0,55	04850020

ВТУЛКА ПЕРЕХОДНАЯ УДЛИНЯЮЩАЯ



ТЕХНИЧЕСКАЯ ИНФОРМАЦИЯ

Норма	DIN 2185
Материал	инструментальная сталь
полностью закалены и шлифованы	
Конус морзе по DIN 228	

Внешний МК > Внутренний МК	Длина цилиндра	Вес	Арт.-Нр.
MK1 > MK1	83	140	04821100
MK1 > MK2	98	160	04821200
MK2 > MK1	85	160	04822100
MK2 > MK2	100	175	04822200
MK2 > MK3	121	196	04822300
MK3 > MK1	81	175	04823100

внешний МК > внутренний МК	Длина цилиндра	Вес	Арт.-Нр.
MK3 > MK2	100	194	04823200
MK3 > MK3	121	215	04823300
MK3 > MK4	146	240	04823400
MK4 > MK1	82,5	200	04824100
MK4 > MK2	97,5	215	04824200
MK4 > MK3	122,5	240	04824300
MK4 > MK4	147,5	265	04824400
MK4 > MK5	182,5	300	04824500
MK5 > MK2	97,5	247	04825200
MK5 > MK3	122,5	268	04825300
MK5 > MK4	147,5	300	04825400
MK5 > MK5	182,5	335	04825500
MK5 > MK6	196,5	347	04825600
MK6 > MK4	180	355	04826400
MK6 > MK5	180	390	04826500
MK6 > MK6	180	425	04826600

ВТУЛКА ПЕРЕХОДНАЯ КОРОТКАЯ

Норма: DIN 2185 / Материал: инструментальная сталь полностью закалены и отшлифованы / Конус морзе по DIN 228



Внешний МК > Внутренний МК	Арт.-Нр.
MK2 × MK1	04812100
MK3 × MK1	04813100
MK3 × MK2	04813200
MK4 × MK1	04814100
MK4 × MK2	04814200
MK4 × MK3	04814300
MK5 × MK1	04815100
MK5 × Mk2	04815200
MK5 × MK3	04815300
MK5 × MK4	04815400
MK6 × MK3	04816300
MK6 × MK4	04816400
MK6 × MK5	04816500

ОПРАВКА ДЛЯ ПАТРОНОВ

Норма: DIN 238 / Материал: инструментальная сталь полностью закалены и отшлифованы / Конус морзе по DIN 228



Конус морзе	Размер оправки	Арт.-Нр.
MK1	B10	04831010
MK1	B12	04831210
MK1	B16	04831610
MK1	B18	04831810
MK2	B12	04831220
MK2	B16	04831620
MK2	B18	04831820
Mk2	B22	04832220
MK3	B12	04831230
MK3	B16	04831630
MK3	B18	04831830
MK3	B22	04832230
MK4	B18	04831840
MK4	B22	04832240



БЫСТРОЗАЖИМНЫЕ ПАТРОНЫ
металлический корпус



БЫСТРОЗАЖИМНЫЕ ПАТРОНЫ
изготовлены из высококачественного пластика

БЫСТРОЗАЖИМНЫЕ ПАТРОНЫ



ЗУБЧАТЫЕ ПАТРОНЫ
металлический корпус

Патрон для любых видов работ



КЛЮЧ
для быстрой замены



ДИАПАЗОН КРЕПЛЕНИЯ	РАЗМЕР ОПРАВКИ
0,5 – 8,0	B12
1,0 – 10,0	B12
1,0 – 13,0	B16
1,0 – 16,0	B16
1,0 – 16,0	B18

ДИАПАЗОН КРЕПЛЕНИЯ	РЕЗЬБА КРЕПЛЕНИЯ
0,5 – 10,0	½ UNF
0,5 – 10,0	3/8 UNF
1 – 13	½ UNF
1 – 13	3/8 UNF

Для зажима используемого инструмента дополнительный инструмент не нужен. С увеличением силы и скорости сверления патрон сам автоматически затягивается. Не смотря на интенсивное использование, патрон открывается безо всяких усилий. Высокая точность патронов допускает их использование в CNC-машинах.

БЫСТРОЗАЖИМНЫЕ ПАТРОНЫ



ТЕХНИЧЕСКАЯ ИНФОРМАЦИЯ

- быстрозажимные патроны для стационарных машин
- изготовлены из металла
- Класс точности M – 0,05

Диапазон крепления	Оправка	Диаметр	Общая длина	Арт.-Нр.
0,5 – 8	B12	34	71,2	04840020
1 – 10	B12	44	93,4	04840030
1 – 13	B16	51	104	04840040
1 – 16	B16	51	104	04840050
1 – 16	B18	54	115,2	04840060
5 – 20	B22	57	129,2	04840070

БЫСТРОЗАЖИМНЫЕ ПАТРОНЫ



ТЕХНИЧЕСКАЯ ИНФОРМАЦИЯ

- Быстрозажимные патроны для перфораторов
- изготовлены из металла
- Ударопрочная конструкция
- Быстрая смена инструмента без ключа

Диапазон крепления	Внутренняя резьба	Диаметр	Общая длина	Арт.-Нр.
0,8 – 10	3/8 – 24 UNF	41	64	04841010
0,8 – 10	1/2 – 20 UNF	41	64	04841020
1,5 – 13	3/8 – 24 UNF	43	75	04841030
1,5 – 13	1/2 – 20 UNF	43	75	04841040

БЫСТРОЗАЖИМНЫЕ ПАТРОНЫ



ТЕХНИЧЕСКАЯ ИНФОРМАЦИЯ

- Быстрозажимные патроны для перфораторов
- изготовлены из высококачественного пластика
- Ударопрочная конструкция
- Быстрая смена инструмента без ключа

Диапазон крепления	Внутренняя резьба	Диаметр	Общая длина	Арт.-Нр.
0,8 – 10	3/8 – 24 UNF	41	64	04842010
0,8 – 10	1/2 – 20 UNF	41	64	04842020
1,5 – 13	3/8 – 24 UNF	43	75	04842030
1,5 – 13	1/2 – 20 UNF	43	75	04842040

ЗУБЧАТЫЕ ПАТРОНЫ





ТЕХНИЧЕСКАЯ ИНФОРМАЦИЯ

- Зубчатые патроны с резьбовым креплением
- изготовлены из металла
- Патрон для любых видов работ
- с ключом для замены инструмента

Диапазон крепления	Внутренняя резьба	Диаметр	Общая длина	Арт.-Нр.
0,6 – 6	3/8 – 24 UNF	30,3	49	04843010
1,5 – 10	3/8 – 24 UNF	33	59,5	04843020
1,5 – 10	1/2 – 20 UNF	33	59,5	04843030
1,5 – 13	3/8 – 24 UNF	42	71,5	04843040
1,5 – 13	1/2 – 20 UNF	42	70	04843050
3 – 16	3/8 – 24 UNF	50,5	86	04843060
3 – 16	1/2 – 20 UNF	50,5	86	04843070
3 – 16	5/8 – 16UNF	50,5	86	04843080

ЗУБЧАТЫЕ ПАТРОНЫ



ТЕХНИЧЕСКАЯ ИНФОРМАЦИЯ

- Зубчатые патроны с конусным креплением
- изготовлены из металла
- Патрон для любых видов работ

Диапазон крепления	Оправка	Диаметр	Общая длина	Арт.-Нр.
0,6 – 6	B10	30,3	49	04844010
1,5 – 10	B12	34	58,5	04844020
1,5 – 13	B16	42	72	04844030
3 – 16	B16	50,5	85	04844040
3 – 16	B18	50,5	85	04844050

КОРОНЧАТЫЕ СВЁРЛА



СВЕРЛО

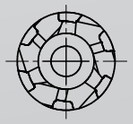

КОРОНЧАТЫЕ СВЁРЛА

Корончатые свёрла используются в специальных машинах на магнитной подушке. Они высверливают отверстия только по контуру, а не весь диаметр, как в случае со впиральными свёрлам. Таким способом процесс сверления проходит значительно быстрее и стойкость инструмента увеличивается. При сверлении отверстия диаметром 100 мм, спиральное сверло снимает на 650 % больше материала. Корончатые свёрла используются со специальными стержнями. Они центрируют сверло. Корончатое сверло имеет спиральную канавку и специальную режущую геометрию. При резке материалов взаимно обрабатываются внешний и внутренний контуры.

ПОСТАВЛЯЕМЫЕ ВАРИАНТЫ

- **HSS**
- **HSS Co 8 %**
- **TCT** с твёрдосплавными напайками
- **TRC** с твёрдосплавными напайками (оптимированы для железнодорожных шин)

Различные виды свёрл адаптированы для обработки алюминия и сталей низкой прочности (HSS), сталей высокой прочности (HSS Co 8 %), а также нержавеющих сталей и чугуна (TCT).

Всего различают несколько глубин резки: 30 мм, 55 мм, 75 мм и 100 мм.

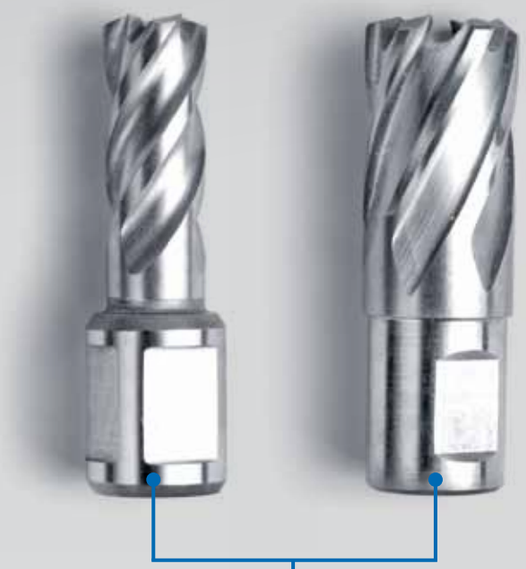

ХВОСТОВИК WELDON

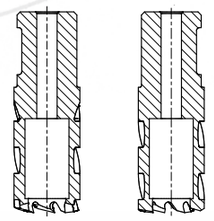

Корончатые свёрла поставляются с тремя видами хвостовиков: хвостовик Weldon ¾ дюйма (19,05 мм), быстросменный хвостовик Quickin, а также комбинированный хвостовик Weldon – Quickin – так называемый мульти-хвостовик.



QUICKIN ХВОСТОВИК



МАШИНА НА МАГНИТНОЙ ПОДУШКЕ

КОРОНЧАТЫЕ СВЁРЛА



ТЕХНИЧЕСКАЯ ИНФОРМАЦИЯ

Материал HSS

3/4" хвостовик Weldon

Диаметр	Арт.-Нр. глубина сверления 30 м	Арт.-Нр. глубина сверления 55 мм	Арт.-Нр. глубина сверления 75 мм	Арт.-Нр. глубина сверления 100 мм
12	06010012	06011012	06012012	06013012
13	06010013	06011013	06012013	06013013
14	06010014	06011014	06012014	06013014
15	06010015	06011015	06012015	06013015
16	06010016	06011016	06012016	06013016
17	06010017	06011017	06012017	06013017
18	06010018	06011018	06012018	06013018
19	06010019	06011019	06012019	06013019
20	06010020	06011020	06012020	06013020
21	06010021	06011021	06012021	06013021
22	06010022	06011022	06012022	06013022
23	06010023	06011023	06012023	06013023
24	06010024	06011024	06012024	06013024
25	06010025	06011025	06012025	06013025
26	06010026	06011026	06012026	06013026
27	06010027	06011027	06012027	06013027
28	06010028	06011028	06012028	06013028
29	06010029	06011029	06012029	06013029
30	06010030	06011030	06012030	06013030
31	06010031	06011031	06012031	06013031
32	06010032	06011032	06012032	06013032
33	06010033	06011033	06012033	06013033
34	06010034	06011034	06012034	06013034
35	06010035	06011035	06012035	06013035
36	06010036	06011036	06012036	06013036
37	06010037	06011037	06012037	06013037
38	06010038	06011038	06012038	06013038
39	06010039	06011039	06012039	06013039
40	06010040	06011040	06012040	06013040
41	06010041	06011041	06012041	06013041
42	06010042	06011042	06012042	06013042
43	06010043	06011043	06012043	06013043
44	06010044	06011044	06012044	06013044
45	06010045	06011045	06012045	06013045
46	06010046	06011046	06012046	06013046
47	06010047	06011047	06012047	06013047

Диаметр	Арт.-Нр. Schnitttiefe 30 мм	Арт.-Нр. Schnitttiefe 55 мм	Арт.-Нр. Schnitttiefe 75 мм	Арт.-Нр. Schnitttiefe 100 мм
48	06010048	06011048	06012048	06013048
49	06010049	06011049	06012049	06013049
50	06010050	06011050	06012050	06013050
51	06010051	06011051	06012051	06013051
52	06010052	06011052	06012052	06013052
53	06010053	06011053	06012053	06013053
54	06010054	06011054	06012054	06013054
55	06010055	06011055	06012055	06013055
56	06010056	06011056	06012056	06013056
57	06010057	06011057	06012057	06013057
58	06010058	06011058	06012058	06013058
59	06010059	06011059	06012059	06013059
60	06010060	06011060	06012060	06013060
61	06010061	06011061	06012061	06013061
62	06010062	06011062	06012062	06013062
63	06010063	06011063	06012063	06013063
64	06010064	06011064	06012064	06013064
65	06010065	06011065	06012065	06013065
66	06010066	06011066	06012066	06013066
67	06010067	06011067	06012067	06013067
68	06010068	06011068	06012068	06013068
69	06010069	06011069	06012069	06013069
70	06010070	06011070	06012070	06013070
71	06010071	06011071	06012071	06013071
72	06010072	06011072	06012072	06013072
73	06010073	06011073	06012073	06013073
74	06010074	06011074	06012074	06013074
75	06010075	06011075	06012075	06013075
76	06010076	06011076	06012076	06013076
77	06010077	06011077	06012077	06013077
78	06010078	06011078	06012078	06013078
79	06010079	06011079	06012079	06013079
80	06010080	06011080	06012080	06013080
81	06010081	06011081	06012081	06013081
82	06010082	06011082	06012082	06013082
83	06010083	06011083	06012083	06013083
84	06010084	06011084	06012084	06013084
85	06010085	06011085	06012085	06013085
86	06010086	06011086	06012086	06013086
87	06010087	06011087	06012087	06013087
88	06010088	06011088	06012088	06013088
89	06010089	06011089	06012089	06013089
90	06010090	06011090	06012090	06013090
91	06010091	06011091	06012091	06013091

Диаметр	Арт.-Нр. глубина сверления 30 мм	Арт.-Нр. глубина сверления 55 мм	Арт.-Нр. глубина сверления 75 мм	Арт.-Нр. глубина сверления 100 мм
92	06010092	06011092	06012092	06013092
93	06010093	06011093	06012093	06013093
94	06010094	06011094	06012094	06013094
95	06010095	06011095	06012095	06013095
96	06010096	06011096	06012096	06013096
97	06010097	06011097	06012097	06013097
98	06010098	06011098	06012098	06013098
99	06010099	06011099	06012099	06013099
100	06010100	06011100	06012100	06013100

КОРОНЧАТОЕ СВЕРЛО С ТВЁРДОСПЛАВНЫМИ НАПАЙКАМИ



ТЕХНИЧЕСКАЯ ИНФОРМАЦИЯ

Материал	HSS + твёрдосплавные напайки
Quickin хвостовик	

Диаметр	Арт.-Нр. глубина сверления 35 мм	Арт.-Нр. глубина сверления 50 мм
14	06020014	06021014
15	06020015	06021015
16	06020016	06021016
17	06020017	06021017
18	06020018	06021018
19	06020019	06021019
20	06020020	06021020
21	06020021	06021021
22	06020022	06021022
23	06020023	06021023
24	06020024	06021024
25	06020025	06021025
26	06020026	06021026
27	06020027	06021027
28	06020028	06021028
29	06020029	06021029
30	06020030	06021030
31	06020031	06021031
32	06020032	06021032
33	06020033	06021033
34	06020034	06021034
35	06020035	06021035
36	06020036	06021036
37	06020037	06021037

Диаметр	Арт.-Нр. глубина сверления 35 мм	Арт.-Нр. глубина сверления 50 мм
38	06020038	06021038
39	06020039	06021039
40	06020040	06021040
41	06020041	06021041
42	06020042	06021042
43	06020043	06021043
44	06020044	06021044
45	06020045	06021045
46	06020046	06021046
47	06020047	06021047
48	06020048	06021048
49	06020049	06021049
50	06020050	06021050
51	06020051	06021051
52	06020052	06021052
53	06020053	06021053
54	06020054	06021054
55	06020055	06021055
56	06020056	06021056
57	06020057	06021057
58	06020058	06021058
59	06020059	06021059
60	06020060	06021060
61	06020061	06021061

КОРОНЧАТОЕ СВЕРЛО С ТВЁРДОСПЛАВНЫМИ НАПАЙКАМИ



ТЕХНИЧЕСКАЯ ИНФОРМАЦИЯ

Материал	HSS + Hartmetallzähne
18 мм Quickin хвостовик	
глубина сверления 35 мм	
для железнодорожных рельс	

Диаметр	Арт.-Нр.
19	06030019
20	06030020
21	06030021
22	06030022
23	06030023
24	06030024
25	06030025
26	06030026
27	06030027
28	06030028
29	06030029
30	06030030
31	06030031
32	06030032
33	06030033



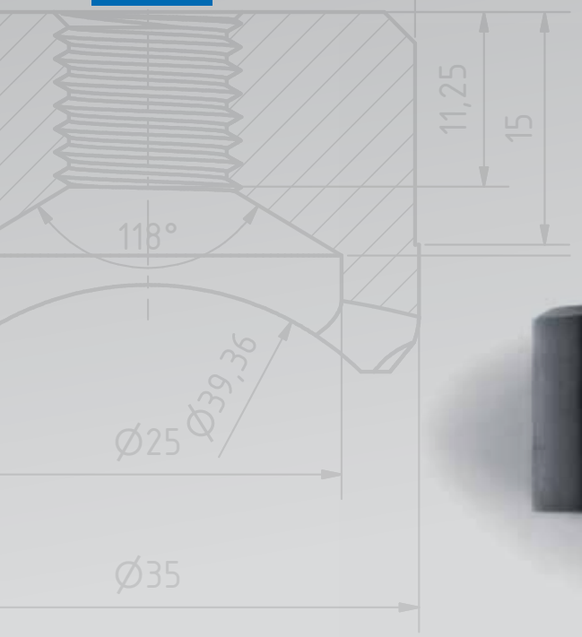



БОЛТ
с метрической мелкой резьбой

ПРОБОЙНИК ОТВЕРСТИЙ

ЛИСТОРЕЗ

Пробойники используются для пробойки отверстий в листовых сталях. Пробойка происходит быстро и без образования заусенцев. Обрабатываемый материал при этом не деформируется.

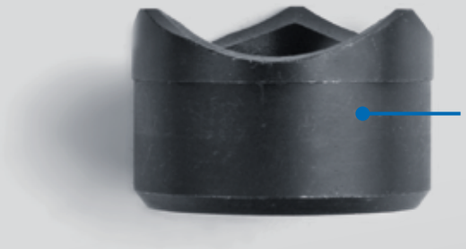

ТРЁХТОЧЕЧНАЯ РЕЗКА



РАССТОЯНИЕ
12 мм

ПРОБОЙНИК ЗАКАЛЁН



РАССТОЯНИЕ
0 мм

Для начала при помощи ступенчатого или конического сверла по листовому металлу сверлится отверстие для болта. Затем в проделанном отверстии монтируется пробойник и при помощи гаечного ключа постепенно затягивается болт.

Благодаря трём режущим точкам обеспечивается точный контакт и позиционирование на обрабатываемом материале. Сам болт изготовлен с метрической мелкой резьбой. Сам пробойник закалён (HRC 48) и покрыт защитным слоем для защиты от коррозии, маркировка лазерная.

GSR

ПРОБОЙНИК ОТВЕРСТИЙ



ТЕХНИЧЕСКАЯ ИНФОРМАЦИЯ

Материал	CrV
3 резца	
Болт от MF 10 класс прочности 12,9	

Диаметр	Болт	Арт.-Нр.
12,7	M8 × 1,0	00904127
14,0	M8 × 1,0	00904140
15,2	M10 × 1,25	00904152
16,0	M10 × 1,25	00904160
16,5	M10 × 1,25	00904165
17,0	M10 × 1,25	00904170
18,0	M10 × 1,25	00904180
18,6	M10 × 1,25	00904186
19,0	M10 × 1,25	00904190
20,0	M10 × 1,25	00904200
20,4	M10 × 1,25	00904204
21,0	M10 × 1,25	00904210
22,0	M10 × 1,25	00904220
22,5	M10 × 1,25	00904225
23,0	M10 × 1,25	00904230
24,0	M10 × 1,25	00904240
25,0	M10 × 1,25	00904250
25,4	M10 × 1,25	00904254
26,0	M10 × 1,25	00904260
27,0	M10 × 1,25	00904270

Диаметр	Болт	Арт.-Нр.
28,3	M12 × 1,5	00904283
29,0	M12 × 1,5	00904290
30,0	M12 × 1,5	00904300
31,0	M12 × 1,5	00904310
32,0	M12 × 1,5	00904320
32,5	M12 × 1,5	00904325
33,0	M12 × 1,5	00904330
34,0	M12 × 1,5	00904340
35,0	M12 × 1,5	00904350
36,0	M12 × 1,5	00904360
37,0	M12 × 1,5	00904370
38,0	M12 × 1,5	00904380
39,0	M12 × 1,5	00904390
40,0	M12 × 1,5	00904400
40,5	M16 × 1,5	00904405
41,0	M16 × 1,5	00904410
42,0	M16 × 1,5	00904420
43,0	M16 × 1,5	00904430
44,0	M16 × 1,5	00904440
45,0	M16 × 1,5	00904450
46,0	M16 × 1,5	00904460
47,0	M16 × 1,5	00904470
48,0	M16 × 1,5	00904480
49,0	M16 × 1,5	00904490
50,0	M16 × 1,5	00904500
50,5	M16 × 1,5	00904505
51,0	M16 × 1,5	00904510
52,0	M16 × 1,5	00904520
53,0	M16 × 1,5	00904530
54,0	M16 × 1,5	00904540
55,0	M16 × 1,5	00904550
60,0	M16 × 1,5	00904600
63,5	M16 × 1,5	00904635

ЗЕНКЕРОВАНИЕ И ИЗМЕРЕНИЕ

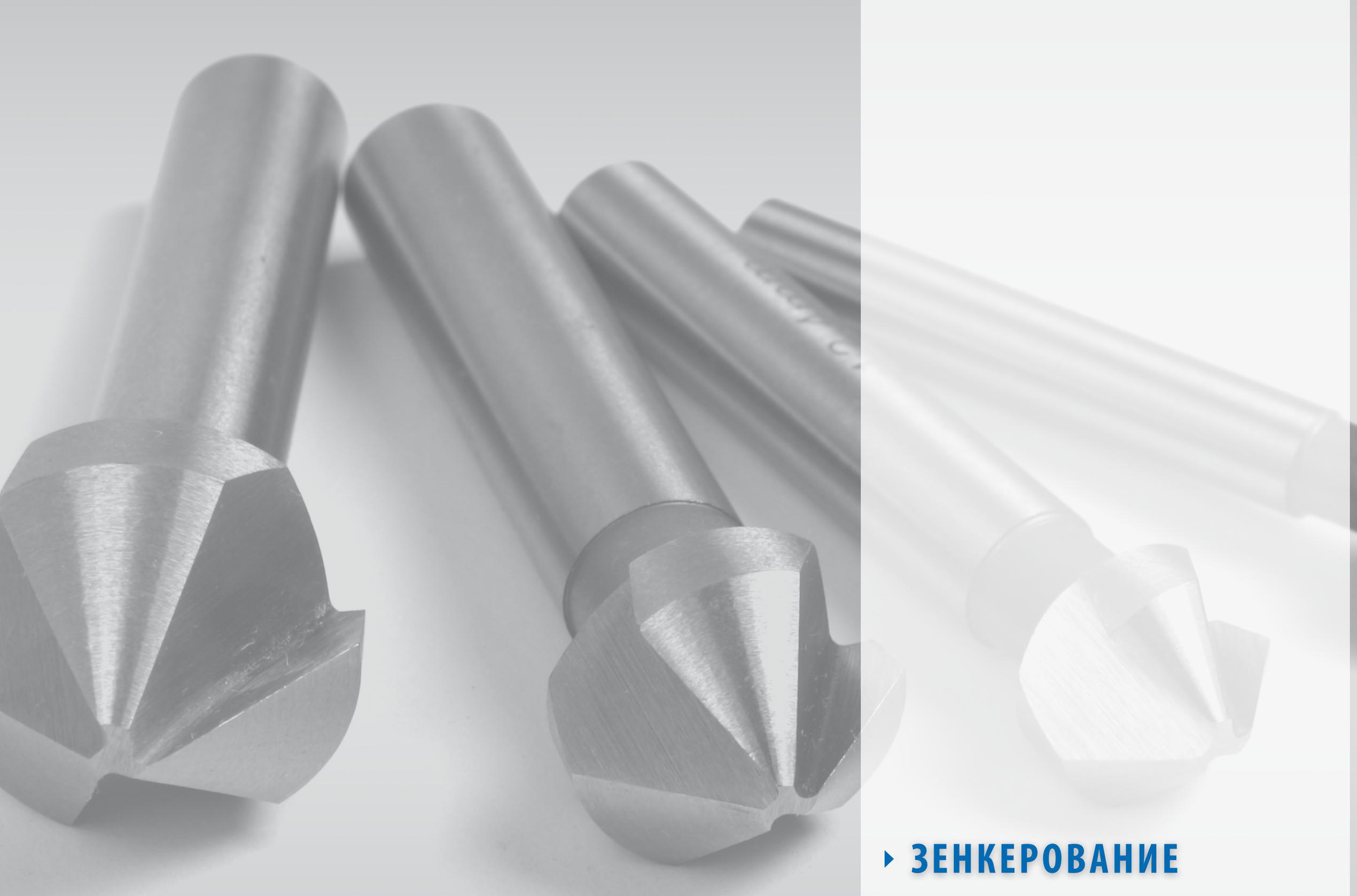

ЗЕНКЕРОВАНИЕ

ЗЕНКОВАНИЕ И ИЗМЕРЕНИЕ

DIN 335

DIN 334

ЗЕНКЕРЫ И ЦЕКОВКИ





Зенкеры предназначены для окончательной обработки отверстий или предварительной обработки отверстий под последующие развертывание.

КОНИЧЕСКИЕ ЗЕНКЕРЫ

Конические зенкеры используются для зенкования или для снятия заусенцев. Они производятся с аксиально-радиально заточенными резцами.

ЗЕНКЕР DIN 335 C 12,4 HSS

Обозначение

DIN 335 = Конические зенкеры с 3-я резцами 90°
DIN 334 = Конические зенкеры с 3-я резцами 60°
Форма C = 3 резца с цилиндрическим хвостовиком
Форма D = 3 резца с конусом морзе

Маркировка в соответствии с DIN 2197

12,4 мм = D1 = наибольший диаметр
HSS = быстрорежущая сталь группы сплавов HSS

DIN 373

DIN 375





ЦЕКОВКИ

Цековки с диаметром до 5 мм изготавливаются с двумя, а цековки от 5 до 20 мм с тремя и более основными резцами. Они праворежущие с постоянной направляющей цапфой и предназначены для обработки отверстий под крепёжные детали.

ЦЕКОВКИ DIN 373 8 × 4,5 HSS

Обозначение

DIN 373 = Цековки со сменной направляющей цапфой и коническим хвостовиком
8 мм = Диаметр цековки
4,5 мм = Диаметр направляющей цапфы

Маркировка в соответствии с DIN 2197

HSS = быстрорежущая сталь группы сплавов HSS

КОНИЧЕСКИЕ ЗЕНКЕРЫ



ТЕХНИЧЕСКАЯ ИНФОРМАЦИЯ

Норма	DIN 335
Форма	Форма C 90°

Диаметр зенкования	диаметр хвостовика	общая длина	Арт.-Нр. HSS	Арт.-Нр. HSS TIN	Арт.-Нр. HSSE	Арт.-Нр. HSSE-TIN
6,3	5	45	04005010	04006010	04007010	04008010
8,3	6	50	04005020	04006020	04007020	04008020
10,4	6	50	04005030	04006030	04007030	04008030
12,4	8	56	04005040	04006040	04007040	04008040
16,5	10	60	04005050	04006050	04007050	04008050
20,5	10	63	04005060	04006060	04007060	04008060
23,0	10	67	04005070	04006070	04007070	04008070
25,0	10	67	04005080	04006080	04007080	04008080
31,5	12	71	04005090	04006090	04007090	04008090

КОНИЧЕСКИЕ ЗЕНКЕРЫ



ТЕХНИЧЕСКАЯ ИНФОРМАЦИЯ

Норма	DIN 335
Форма	Форма C 90°
Набор в металлической кассете	

Диаметры	Арт.-Нр. HSS	Арт.-Нр. HSS TIN	Арт.-Нр. HSSE	Арт.-Нр. HSSE-TIN
6,3 / 8,3 / 10,4 / 12,4 / 16,5 / 20,5	04000010	04000020	04000030	04000040

КОНИЧЕСКИЕ ЗЕНКЕРЫ



ТЕХНИЧЕСКАЯ ИНФОРМАЦИЯ

Норма	DIN 334
Форма	Форма C 60°

Диаметр зенкования	диаметр хвостовика	общая длина	Арт.-Нр. HSS	Арт.-Нр. HSS TIN	Арт.-Нр. HSSE	Арт.-Нр. HSSE-TIN
6,3	5	45	04001010	04002010	04003010	04004010
8,3	6	50	04001020	04002020	04003020	04004020
10,4	6	50	04001030	04002030	04003030	04004030
12,4	8	56	04001040	04002040	04003040	04004040
16,5	10	60	04001050	04002050	04003050	04004050
20,5	10	63	04001060	04002060	04003060	04004060
23,0	10	67	04001070	04002070	04003070	04004070
25,0	10	67	04001080	04002080	04003080	04004080
31,5	12	71	04001090	04002090	04003090	04004090

КОНИЧЕСКИЕ ЗЕНКЕРЫ



ТЕХНИЧЕСКАЯ ИНФОРМАЦИЯ

Норма	DIN 334
Форма	Форма C 60°
Набор в металлической кассете	

Диаметры	Арт.-Нр. HSS	Арт.-Нр. HSS TIN	Арт.-Нр. HSSE	Арт.-Нр. HSSE-TIN
6,3 / 8,3 / 10,4 / 12,4 / 16,5 / 20,5	04000110	04000120	04000130	04000140

ЦЕКОВКИ



ТЕХНИЧЕСКАЯ ИНФОРМАЦИЯ

Норма	DIN 373
Материал	HSS
Для сквозных отверстий, средние	

Размер резьбы	Зенкер	цапфа	хвостовик	Общая длина	Арт.-Нр.
M 3	6	3,4	5	71	04033010
M 4	8	4,5	5	71	04033020
M 5	10	5,5	8	80	04033030
M 6	11	6,6	8	80	04033040
M 8	15	9	12,5	100	04033050
M 10	18	11	12,5	100	04033060
M 12	20	13,5	12,5	100	04033070

ЦЕКОВКИ



ТЕХНИЧЕСКАЯ ИНФОРМАЦИЯ

Норма	DIN 373
Материал	HSS
Для сквозных отверстий, чистовые	

Размер резьбы	Зенкер	цапфа	хвостовик	Общая длина	Арт.-Нр.
M 3	6	3,2	5	71	04034010
M 4	8	4,3	5	71	04034020
M 5	10	5,3	8	80	04034030
M 6	11	6,4	8	80	04034040
M 8	15	8,4	12,5	100	04034050
M 10	18	10,5	12,5	100	04034060
M 12	20	13	12,5	100	04034070

ЦЕКОВКИ



ТЕХНИЧЕСКАЯ ИНФОРМАЦИЯ

Норма	DIN 373
Материал	HSS
Для отверстий под резьбу	

Размер резьбы	Зенкер	цапфа	хвостовик	Общая длина	Арт.-Нр.
M 3	6	2,5	5	71	04035010
M 4	8	3,3	5	71	04035020
M 5	10	4,2	8	80	04035030
M 6	11	5	8	80	04035040
M 8	15	6,8	12,5	100	04035050
M 10	18	8,8	12,5	100	04035060
M 12	20	10,2	12,5	100	04035070

НАБОР ЦЕКОВОК



ТЕХНИЧЕСКАЯ ИНФОРМАЦИЯ

Норма	DIN 373
Набор в металлической кассете	

Диаметры	Тип	Арт.-Нр. HSS	Арт.-Нр. HSS TIN
M3 - M4 - M5 - M6 - M8 - M10	средние	04030010	04030020
M3 - M4 - M5 - M6 - M8 - M10	чистовые	04030110	04030120
M3 - M4 - M5 - M6 - M8 - M10	под резьбу	04030210	04030220

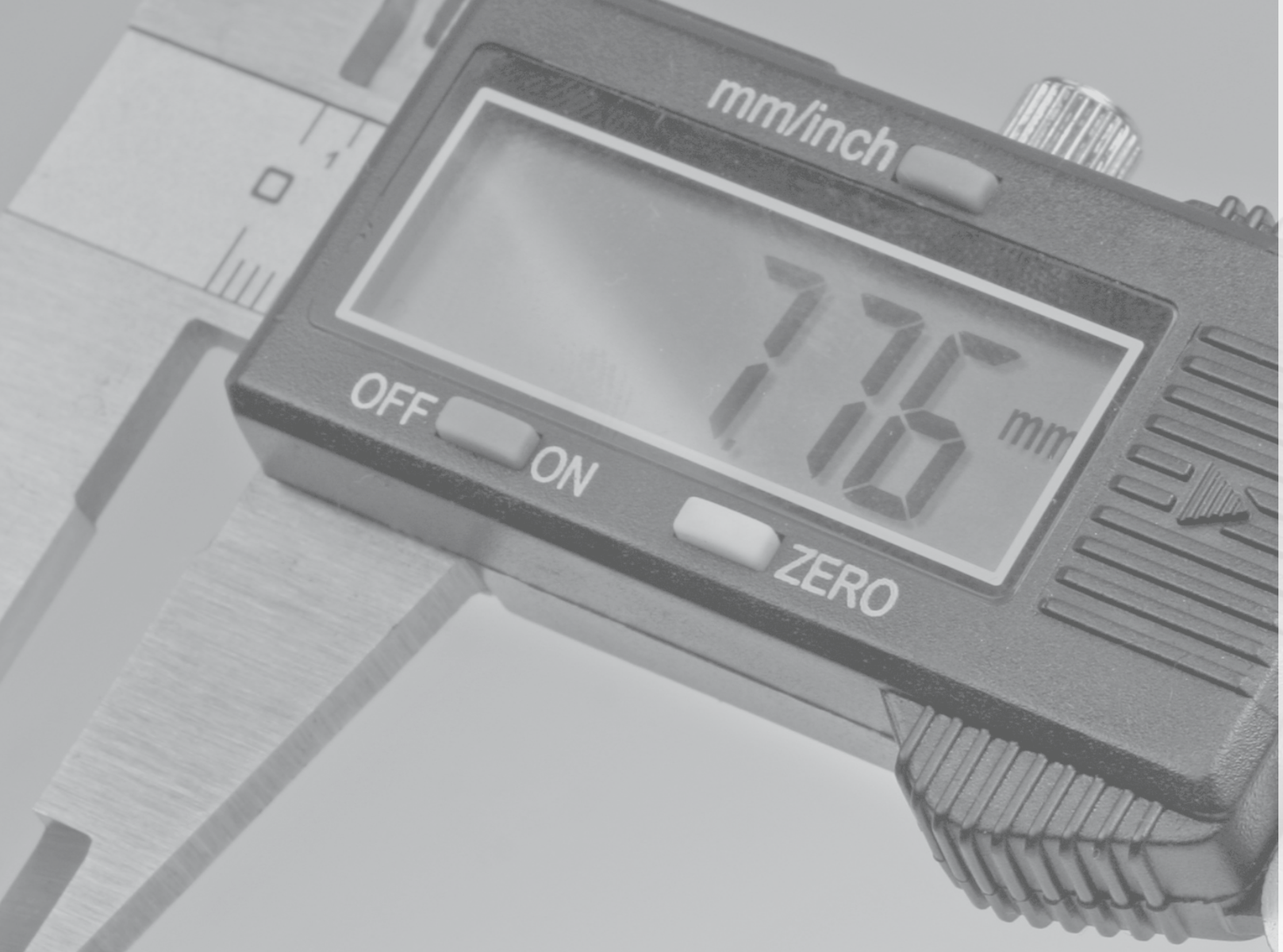

ИЗМЕРЕНИЕ

ОПРЕДЕЛЕНИЕ РЕЗЬБЫ

Для определения неизвестной резьбы необходимы 2 параметра: шаг резьбы и диаметр внутренней или же внешней резьбы. Шаг резьбы это расстояние от профиля к профилю в мм у метрических резьб или число ниток на дюйм у дюймовых резьб.

Внешняя резьба

Для начала необходимо измерить штангенциркулем диаметр резьбы. На дигитальных штангенциркулях имеется возможность выбрать метрическое или дюймовое измерение. По диаметру Вы сможете определить вид резьбы: метрическая или дюймовая. Затем в дело идёт резьбовой шаблон. Здесь необходимо подобрать точный шаг резьбы. Подбирайте шаблон до тех пор, пока один из его листов абсолютно точно совпадёт с профилем резьбы. Теперь Вы можете воспользоватся линейкой с данными по резьбам или же техническими таблицами. Для определения резьбы просто найдите измеренные данные на информационной резьбовой линейке или же в технических резьбовых таблицах. На следующих страницах подробно описаны различные измерительные инструменты.

Внутренняя резьба

Определить внешнюю резьбу гораздо просто, чего не скажешь о внутренних резьбах. Если хочется сохранить деталь в целости и определить резьбу не ломая её, то ничего другого не остаётся как грубо замерять и пробовать. Для этого Вам необходимо сделать следующее: при помощи штангенциркуля замерийте диаметр резьбы. Данный диаметр должен соответствовать исходному диаметру до нарезки резьбы. В примере мы рассмотрим диаметр 23 мм. Формула для определения исходного отверстия следующая:

dk = D – P (Ø-отверстия = Ø-резьбы – шаг резьбы)
или: Ø-резьбы = Ø-отверстия + шаг резьбы

Теперь найдите на информационной резьбовой линейке подходящий диаметр отверстия. Здесь необходимо заметить, что отверстия под резьбу чаще всего сверлятся большим диаметром чем положено. После вычисления по данной формуле мы выходим на следующие метрические M 24 × 1 или M 25 × 2 и дюймовый размеры G 5/8 × 14 ниток на дюйм. Ну и наконец методом подбора пробуем вкрутить в данное отверстие болты с вычислинными размерами.

ЗЕНКОВАНИЕ И ИЗМЕРЕНИЕ

ИЗМЕРИТЕЛЬНЫЙ ИНСТРУМЕНТ

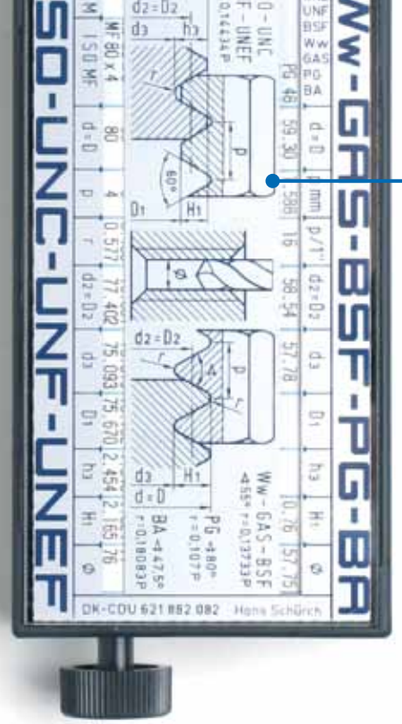

ИНДИКТОРЫ

Индикационные таблицы встроенны в стабилный пластиковый корпус. Всего есть три различных типа индикаторов. Филетор показывает данные, необходимые для определения резьбы. Толератор показывает все классы точности до 500 мм. Конвертор переводит миллиметры в дюймы и наоборот.

ИНФОРМАЦИОННАЯ РЕЗЬБОВАЯ ЛИНЕЙКА

Данные линейки изготавливаются из алюминия. В них приведены все размеры для определения метрических, трубных (BSP G) и трубных конических (BSW) резьб.



ОПРЕДЕЛЕНИЕ РЕЗЬБЫ

Для определения неизвестной резьбы необходимы 2 параметра: шаг резьбы и диаметр внутренней или же внешней резьбы. Шаг резьбы это расстояние от профиля к профилю в мм у метрических резьб или число ниток на дюйм у дюймовых резьб. Для начала необходимо измерить штангенциркулем диаметр резьбы. На дигитальных штангенциркулях имеется возможность выбрать метрическое или дюймовое измерение. По диаметру Вы сможете определить вид резьбы: метрическая или дюймовая. Затем в дело идёт резьбовой шаблон. Здесь необходимо подобрать точный шаг резьбы. Подбирайте шаблон до тех пор, пока один из его листов абсолютно точно совпадёт с профилем резьбы. Теперь Вы можете воспользоватся линейкой с данными по резьбам или же техническими таблицами. Для определения резьбы просто найдите измеренные данные на информационной резьбовой линейке или же в технических резьбовых таблицах.



ДИГИТАЛЬНЫЙ ШТАНГЕНЦИРКУЛЬ

Штангенциркули изготавливаются из нержавеющей и закалённой стали. Батарейки для работы LCD-монитора заменяемы. Кроме этого имеется выход для считывания данных RS232. Штангенциркули упаковываются в стабильную пластиковую упаковку с дополнительной батарейкой.



ЩУПЫ ШАБЛОНОВ

6 / 10 / 12 / 20 / 22 / 24 / 28 / 48 / 52 / 58 щупов

РЕЗЬБОВЫЕ ШАБЛОНЫ

Резьбовые шаблоны предназначены для определения шага внетренней или внешней резьбы. Точная проверка даётся по методу световой щели. Шаблон методом подбора прикладывается на проверяемую резьбу. Все щупы надёжно закреплены в стальном корпусе. Имеется очень много комбинаций щупов для метрических и дюймовых резьб в количестве от 6 до 58 щупов в одном стальном корпусе.

ДИГИТАЛЬНЫЙ ШТАНГЕНЦИРКУЛЬ



ТЕХНИЧЕСКАЯ ИНФОРМАЦИЯ

- Класс точности: 0,001мм / 0,005 дюйм
- с большим дисплеем
- с глубинометром и упорным винтом
- С прецизионным роликом

Диапазон измерения	Считывание	Переключатель	Арт.-Нр.
150 мм / 6 дюйм	0,01 / 0,001	мануальный	05010010
200 мм / 8 дюйм	0,01 / 0,001	мануальный	05010020

ДИГИТАЛЬНЫЙ ШТАНГЕНЦИРКУЛЬ БЕЗ ОСТРИЯ



ТЕХНИЧЕСКАЯ ИНФОРМАЦИЯ

- Класс точности: 0,001мм / 0,005 дюйм
- с большим дисплеем
- фиксирующий винт
- С прецизионным роликом

Диапазон измерения	Считывание	Переключатель	Арт.-Нр.
300 мм / 12 дюйм	0,01 / 0,001	мануальный	05011010
400 мм / 16 дюйм	0,01 / 0,001	мануальный	05011020
500 мм / 20 дюйм	0,01 / 0,001	мануальный	05011030
600 мм / 24 дюйм	0,01 / 0,001	мануальный	05011040
1000 мм / 40 дюйм	0,01 / 0,001	мануальный	05011050

АНАЛОГОВЫЙ ШТАНГЕНЦИРКУЛЬ



ТЕХНИЧЕСКАЯ ИНФОРМАЦИЯ

- Класс точности: 0,02 мм
- с глубинометром и упорным винтом
- С прецизионным роликом

Диапазон измерения	Арт.-Нр.
125 мм	05012010
150 мм	05012020

ШТАНГЕНЦИРКУЛЬ С КРУГОВОЙ ШКАЛОЙ



ТЕХНИЧЕСКАЯ ИНФОРМАЦИЯ

- четырёхходовая измерительная система
- фиксирующий винт
- С прецизионным роликом
- регулируемый циферблат

Диапазон измерения	Считывание	Арт.-Нр.
150 мм / 6 дюйм	0,02 мм / 0,001"	05013010
150 мм / 6 дюйм	0,05 мм / 1/128"	05013020
200 мм / 8 дюйм	0,02 мм / 0,001"	05013030
200 мм / 8 дюйм	0,05 мм / 1/128"	05013040
300 мм / 12 дюйм	0,02 мм / 0,001"	05013050
300 мм / 12 дюйм	0,05 мм / 1/128"	05013060

РЕЗЬБОВЫЕ ШАБЛОНЫ



ТЕХНИЧЕСКАЯ ИНФОРМАЦИЯ

Для наружных и внутренних измерений

Вид резьбы	Шаг		кол.-во щупов	Арт.-Нр.
M	0,5 - 1,75	0,5 - 0,6 - 0,7 - 0,75 - 0,8 - 0,9 - 1,0 - 1,25 - 1,5 - 1,75 - 27 - 28	12	05001010
M	0,25 - 6,0	0,25 - 0,3 - 0,35 - 0,4 - 0,45 - 0,5 - 0,6 - 0,7 - 0,75 - 0,8 - 0,9 - 1,0 - 1,25 - 1,5 - 1,75 - 2,0 - 2,5 - 3,0 - 3,5 - 4,0 - 4,5 - 5,0 - 5,5 - 6,0	24	05001020
M / Ww	0,25 - 6,0 / 4 - 62	"M: 0,25 - 0,3 - 0,35 - 0,4 - 0,45 - 0,5 - 0,6 - 0,7 - 0,75 - 0,8 - 0,9 - 1,0 - 1,25 - 1,5 - 1,75 - 2,0 - 2,5 - 3,0 - 3,5 - 4,0 - 4,5 - 5,0 - 5,5 - 6,0 Ww: 4 - 4,5 - 5 - 6 - 7 - 8 - 9 - 10 - 11 - 12 - 13 - 14 - 16 - 18 - 19 - 20 - 22 - 24 - 25 - 26 - 28 - “	52	05001030
M / Ww 55° / Ww-трубн. 55°	0,25 - 6,0 / 4 - 62 / 8 - 28	"M: 0,25 - 0,3 - 0,35 - 0,4 - 0,45 - 0,5 - 0,6 - 0,7 - 0,75 - 0,8 - 0,9 - 1,0 - 1,25 - 1,5 - 1,75 - 2,0 - 2,5 - 3,0 - 3,5 - 4,0 - 4,5 - 5,0 - 5,5 - 6,0 Ww: 4 - 4,5 - 5 - 6 - 7 - 8 - 9 - 10 - 11 - 12 - 13 - 14 - 16 - 18 - 19 - 20 - 22 - 24 - 25 - 26 - 28 - “	58	05001040
Ww 55°	4 - 30	4 - 4,5 - 5 - 6 - 7 - 8 - 9 - 10 - 11 - 12 - 13 - 14 - 16 - 18 - 19 - 22 - 24 - 26 - 28 - 30	20	05001050
Ww 55°	4 - 62	4 - 4,5 - 5 - 6 - 7 - 8 - 9 - 10 - 11 - 12 - 13 - 14 - 16 - 18 - 19 - 20 - 22 - 24 - 25 - 26 - 28 - 30 - 32 - 36 - 40 - 48 - 60 - 62	28	05001060
Ww-трубн. 55°	8 - 28	8 - 10 - 11 - 14 - 19 - 28	6	05001070
UNC 60°	4 - 64	4 - 4,5 - 5 - 6 - 7 - 8 - 9 - 10 - 11 - 12 - 13 - 14 - 16 - 18 - 20 - 24 - 32 - 40 - 48 - 56 - 64	22	05001080
UNF 60°	12 - 80	12 - 14 - 16 - 18 - 20 - 24 - 28 - 32 - 36 - 40 - 44 - 48 - 56 - 64 - 72 - 80	16	05001090
US 60°	4 - 42	4 - 4,5 - 5 - 5,5 - 6 - 7 - 8 - 9 - 10 - 11 - 11,5 - 12 - 13 - 14 - 15 - 16 - 18 - 20 - 22 - 24 - 26 - 27 - 28 - 30 - 32 - 34 - 36 - 38 - 40 - 42	30	05001100
US 60°	10 - 40	10 - 11 - 12 - 13 - 14 - 16 - 18 - 20 - 24 - 27 - 28 - 32 - 36 - 40	14	05001110

ИНФОРМАЦИОННАЯ ЛИНЕЙКА



ТЕХНИЧЕСКАЯ ИНФОРМАЦИЯ

Материал: Алюминий

Тип	Свойства	размер	Арт.-Нр.
Информационная резьбовая линейка	для метрических, Ww и Ww-трубных резьб	257 × 51 × 0,5	05014010
ISO-подгонная линейка	для подбора отверстий по ISO	280 × 80 × 0,5	05014020

ИНДИКТОРЫ

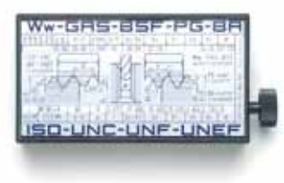

ТЕХНИЧЕСКАЯ ИНФОРМАЦИЯ

Материал: пластмасса

Тип	Свойства	размер	Арт.-Нр.
Филетор	Индикатор для считывания всех данных, необходимых для определения резьбы	110 × 60 × 30	05015010
Толератор	Индикатор для считывания классов точности	110 × 60 × 30	05015020
Конвертор	Индикатор для перевода миллиметров в дюймы и наоборот	110 × 60 × 30	05015030

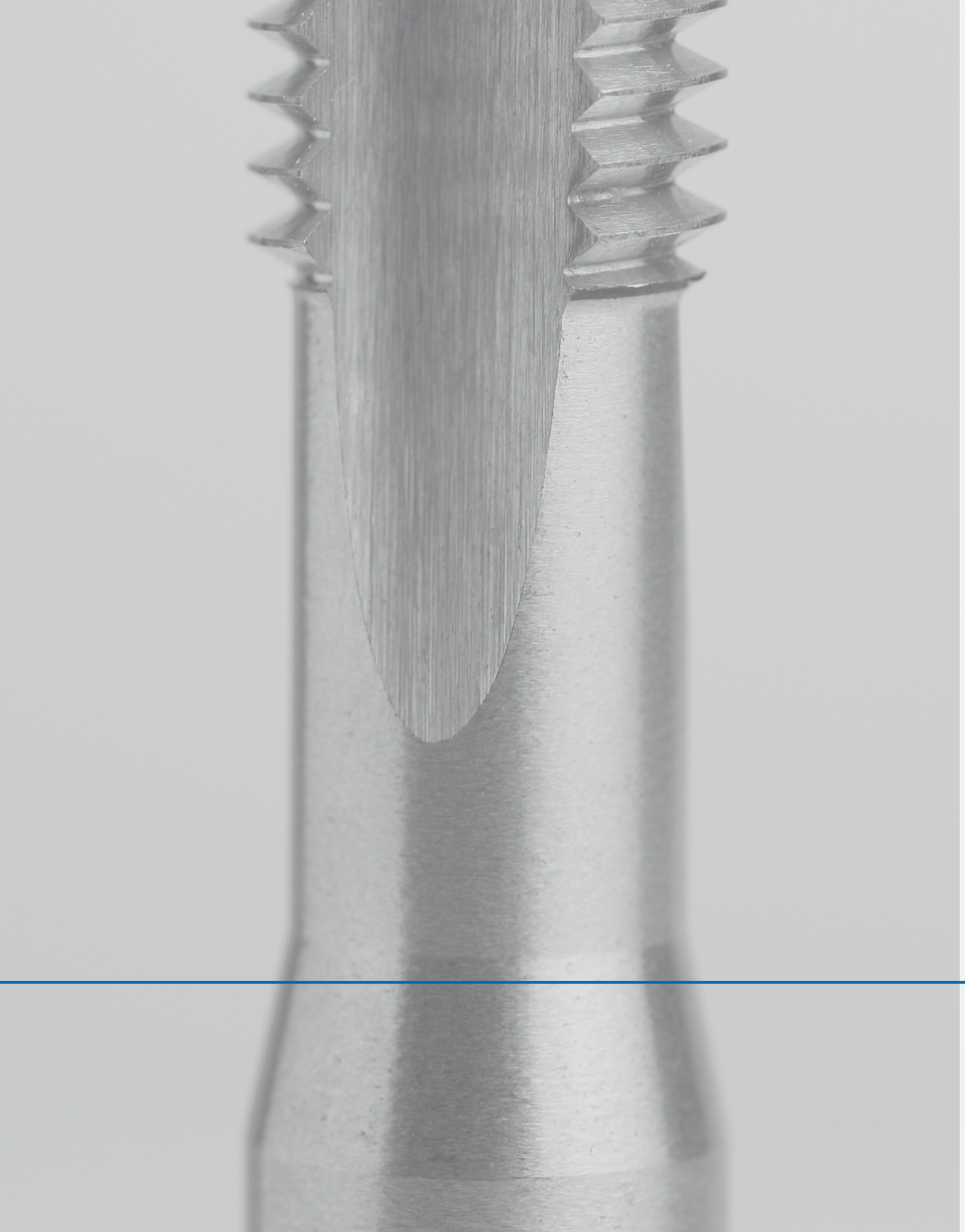

ПРИЛОЖЕНИЕ

ТАБЛИЦА СРАВНЕНИЯ РЕЗЬБ

Размер резьбы	BSW (W)	UNC	UNF	UNEF	BSF	Диаметр резьбы	Размер резьбы	BSP (G)	Диаметр резьбы
Дюйм	Нитки/ Дюйм	Нитки/ Дюйм	Нитки/ Дюйм	Нитки/ Дюйм	Нитки/ Дюйм	мм	Дюйм	Нитки/ Дюйм	мм
Нр. 0	—	--	80	—	—	1,52	G 1/8"	28	9,728
Нр. 1	—	64	72	—	—	1,85	G 1/4"	19	13,157
Нр. 2	—	56	64	—	—	2,18	G 3/8"	19	16,662
Нр. 3	—	48	56	—	—	2,52	G 1/2"	14	20,955
Нр. 4	—	40	48	—	—	2,85	G 5/8"	14	22,911
Нр. 5	—	40	44	—	—	3,17	G 3/4"	14	26,441
Нр. 6	—	32	40	—	—	3,5	G 7/8"	14	30,201
Нр. 8	—	32	36	—	—	4,16	G 1"	11	33,249
Нр. 10	—	24	32	—	—	4,83	G 1 1/8"	11	37,897
Нр. 12	—	24	28	32	—	5,49	G 1 1/4"	11	41,91
1/16"	60	—	—	—	—	1,587	G 1 3/8"	11	44,323
3/32"	48	—	—	—	—	2,381	G 1 1/2"	11	47,803
1/8"	40	—	—	—	—	3,175	G 1 3/4"	11	53,746
5/32"	32	—	—	—	—	3,969	G 2"	11	59,614
3/16"	24	—	—	—	32	4,762	G 2 1/4"	11	65,71
7/32"	24	—	—	—	28	5,556	G 2 1/2"	11	75,184
1/4"	20	20	28	32	26	6,35	G 2 3/4"	11	81,534
5/16"	18	18	24	32	22	7,938	G 3"	11	87,884
3/8"	16	16	24	32	20	9,525	G 3 1/4"	11	93,98
7/16"	14	14	20	28	18	11,113	G 3 1/2"	11	100,33
1/2"	12	13	20	28	16	12,7	G 3 3/4"	11	106,68
9/16"	12	12	18	24	16	14,288	G 4"	11	113,03
5/8"	11	11	18	24	14	15,876			
11/16"	—	—	—	24	14	17,463			
3/4"	10	10	16	20	12	19,051			
13/16"	—	—	—	20	12	20,638			
7/8"	9	9	14	20	11	22,226			
15/16"	—	—	—	20	11	23,813			
1"	8	8	12	20	10	25,401			
1 1/16"	—	—	—	18	—	26,988			
1 1/8"	7	7	12	18	9	28,576			
1 3/16"	—	—	—	18	—	30,163			
1 1/4"	7	7	12	18	9	31,751			
1 5/16"	—	—	—	18	—	33,338			
1 3/8"	6	6	12	18	8	34,926			
1 7/16"	—	—	—	18	—	36,512			
1 1/2"	6	6	12	18	8	38,101			
1 5/8"	5	5	—	18	8	41,277			
1 3/4"	5	5	—	18	7	44,452			
1 7/8"	4,5	4,5	—	18	—	47,627			

ТАБЛИЦА СРАВНЕНИЯ РЕЗЬБ

Размер резьбы	BSW (W)	UNC	UNF	UNEF	BSF	Диаметр резьбы
Дюйм	Нитки/ Дюйм	Нитки/ Дюйм	Нитки/ Дюйм	Нитки/ Дюйм	Нитки/ Дюйм	мм
2"	4,5	4,5	—	18	7	50,802
2 1/4"	4	4,5	—	—	—	57,152
2 1/2"	4	4	—	—	—	63,502
2 3/4"	3,5	4	—	—	—	69,853
3"	3,5	4	—	—	—	76,203

ЧИСЛО ОБОРОТОВ / СКОРОСТЬ РЕЗАНИЯ

Свёрла ⌀	1	2	3	4	5	6	7	8	9	10	11	12	13
об./мин	Скорость резания												
100	0,3	0,6	0,9	1,3	1,6	1,9	2,3	2,5	2,8	3,1	3,5	3,8	4,1
200	0,6	1,3	1,9	2,5	3,1	3,8	4,6	5,0	5,7	6,3	6,9	7,5	8,2
300	0,9	1,9	2,8	3,8	4,7	5,7	6,9	7,5	8,5	9,4	10,4	11,3	12,3
400	1,3	2,5	3,8	5,0	6,3	7,5	9,2	10,1	11,3	12,6	13,8	15,1	16,3
500	1,6	3,1	4,7	6,3	7,9	9,4	11,5	12,6	14,1	15,7	17,3	18,9	20,4
600	1,9	3,8	5,7	7,5	9,4	11,3	13,8	15,1	17,0	18,9	20,7	22,6	24,5
700	2,2	4,4	6,6	8,8	11,0	13,2	16,1	17,6	19,8	22,0	24,2	26,4	28,6
800	2,5	5,0	7,5	10,1	12,6	15,1	18,3	20,1	22,6	25,1	27,6	30,2	32,7
900	2,8	5,7	8,5	11,3	14,1	17,0	19,8	22,6	25,5	28,3	31,1	33,9	36,8
1000	3,1	6,3	9,4	12,6	15,7	18,9	22,0	25,1	28,3	31,4	34,6	37,7	40,8
1100	3,5	6,9	10,4	13,8	17,3	20,7	24,2	27,6	31,1	34,6	38,0	41,5	44,9
1200	3,8	7,5	11,3	15,1	18,9	22,6	26,4	30,2	33,9	37,7	41,5	45,2	49,0
1300	4,1	8,2	12,3	16,3	20,4	24,5	28,6	32,7	36,8	40,8	44,9	49,0	53,1
1400	4,4	8,8	13,2	17,6	22,0	26,4	30,8	35,2	39,6	44,0	48,4	52,8	57,2
1500	4,7	9,4	14,1	18,9	23,6	28,3	33,0	37,7	42,4	47,1	51,8	56,6	61,3
1600	5,0	10,1	15,1	20,1	25,1	30,2	35,2	40,2	45,2	50,3	55,3	60,3	65,4
1700	5,3	10,7	16,0	21,4	26,7	32,0	37,4	42,7	48,1	53,4	58,8	64,1	69,4
1800	5,7	11,3	17,0	22,6	28,3	33,9	39,6	45,2	50,9	56,6	62,2	67,9	73,5
1900	6,0	11,9	17,9	23,9	29,8	35,8	41,8	47,8	53,7	59,7	65,7	71,6	77,6
2000	6,3	12,6	18,9	25,1	31,4	37,7	44,0	50,3	56,6	62,8	69,1	75,4	81,7
2100	6,6	13,2	19,8	26,4	33,0	39,6	46,2	52,8	59,4	66,0	72,6	79,2	85,8
2200	6,9	13,8	20,7	27,6	34,6	41,5	48,4	55,3	62,2	69,1	76,0	82,9	89,9
2300	7,2	14,5	21,7	28,9	36,1	43,4	50,6	57,8	65,0	72,3	79,5	86,7	93,9
2400	7,5	15,1	22,6	30,2	37,7	45,2	52,8	60,3	67,9	75,4	82,9	90,5	98,0
2500	7,9	15,7	23,6	31,4	39,3	47,1	55,0	62,8	70,7	78,6	86,4	94,3	102,1

ДИАМЕТР / СКОРОСТЬ РЕЗАНИЯ

Инструмент ø	2	3	4	5	6	7	8	10	12	15	18	20	22
	Число оборотов - очередь												
1	637	955	1273	1591	1910	2228	2546	3183	3819	4774	5729	6365	7002
1,6	398	597	796	995	1194	1392	1591	1989	2387	2984	3581	3978	4376
1,8	354	530	707	884	1061	1238	1415	1768	2122	2652	3183	3536	3890
2	318	477	637	796	955	1114	1273	1591	1910	2387	2864	3183	3501
2,2	289	434	579	723	868	1013	1157	1447	1736	2170	2604	2893	3183
2,5	255	382	509	637	764	891	1018	1273	1528	1910	2292	2546	2801
3	212	318	424	530	637	743	849	1061	1273	1591	1910	2122	2334
3,5	182	273	364	455	546	637	727	909	1091	1364	1637	1819	2001
4	159	239	318	398	477	557	637	796	955	1194	1432	1591	1750
5	127	191	255	318	382	446	509	637	764	955	1146	1273	1400
6	106	159	212	265	318	371	424	530	637	796	955	1061	1167
7	91	136	182	227	273	318	364	455	546	682	818	909	1000
8	80	119	159	199	239	278	318	398	477	597	716	796	875
9	71	106	141	177	212	248	283	354	424	530	637	707	778
10	64	95	127	159	191	223	255	318	382	477	573	637	700
11	58	87	116	145	174	203	231	289	347	434	521	579	637
12	53	80	106	133	159	186	212	265	318	398	477	530	583
14	45	68	91	114	136	159	182	227	273	341	409	455	500
16	40	60	80	99	119	139	159	199	239	298	358	398	438
18	35	53	71	88	106	124	141	177	212	265	318	354	389
20	32	48	64	80	1899	111	127	159	191	239	286	318	350
22	29	43	58	72	87	101	116	145	174	217	260	289	318
24	27	40	53	66	80	93	106	133	159	199	239	265	292
27	24	35	47	59	71	83	94	118	141	177	212	236	259
30	21	32	42	53	64	74	85	106	127	159	191	212	233

ФОРМУЛА

$$\text{Число оборотов} = \frac{\text{Скорость резания} \times 1000}{\text{Диаметр} \times 3{,}14} = n \frac{v \times 1000}{d \times \pi} = \text{Об./мин}$$

СКОРОСТЬ РЕЗАНИЯ / МАТЕРИАЛЫ

Материал	Пример	Режущий материал	Скорость резания (м/мин) Сверление	Развёртывание	Нарезка резьбы
Нелигированная конструкционная сталь	St 37	HSS	25	10	10
		HSS с покрытием	28	12	12
		HM	100	30	—
Конструкционная сталь	C 45	HSS	18	6	8
		HSS с покрытием	20	8	10
		HM	60	20	—
Нержавеющая сталь	V 2 A	HSS	8	4	5
		HSS с покрытием	10	6	5
		HM	30	12	—
Чугун	GG25	HSS	18	6	10
		HSS с покрытием	22	8	12
		HM	60	20	—
Сплавы алюминия	AlCuSi	HSS	40	20	15
		HSS с покрытием	50	25	18
		HM	—	—	—
Латунь	Ms57	HSS	40	20	15
		HSS с покрытием	50	25	18
		HM	—	—	—

——

Эти приближенные значения на практике могут отличаться.

ОБЩИЕ УСЛОВИЯ ПРОДАЖИ, ПОСТАВОК И ПЛАТЕЖА

1. Продажи оформляются по нижеследующим условиям продажи, поставок и платежа. Отклонения возможны только после письменного подтверждения. Условия заказчика нами не принимаятся, даже если мы их сразу не отклонили.
2. Цены подразумеваются в ЕВРО, без НДС, с завода, кроме упаковки. Действительны только актуальные цены. Мы оставляем за собой право изменять цены.
3. Вид, размер и вес, а также иллюстрации и технические данные продукции могут свободно изменяться. Право на измения моделей и производственной программы остаётся за нами. Все изменения производятся без особого уведомления. Наш каталог защищён авторскими правами. Все изменения или печать каталога производятся только после нашего письменного согласия.
4. Нормы упаковки: различные товары поставляются в стандартной упаковке с определённым количеством инструмента. Мы оставляем за собой право поставки инструмента отклоняющейся от заказа в различной упаковке.
5. Принимается только предварительная оплата. Другие условия возможны только с нашего письменного согласия.
6. Поставка: указанные нами сроки доставки приблизительны и не гарантированы. Товар отсылается в течении двух дней после поступления оплаты.
7. Мы снимаем с себя ответственность при нарушении предусмотренного срока поставки при форс-мажорных обстоятельствах, забастоках, катастровах, нарушении производства и недостатке материала.
8. Доставка и степень риска: при передаче товара экспедитору или фрахтовщику, ответственность переходит на покупателя. Выбор пути доставки, транспорта и упаковки, если не обговорено заранее, остаётся за нами и исключает всякую ответственность.
9. Рекламация и гарантия: мы несём ответственность за недостатки, а также отсутствие гарантированных качеств, как указано ниже:
Заказчик должен сразу после получения осмотреть товар на возможные недостатки – и соответственно на отсутствие гарантированных качеств. Об очевидных недостатках нужно сообщить нам в письменной форме в течении десяти (10) дней, а о скрытых недостатках непосредственно сразу при обнаружении также в письменной форме. По нашему выбору, товары с недостатками мы заменяем или улучшаем. При исправлении или замене товара мы несём также ответственность как описано выше. При невыполнении нами вышеуказанных обязательств, заказчик имеет право отказа. При повреждениях, которые не упомянуты ниже, никакая гарантия не принимается: неподходящее или ненадлежащее применение, ошибочный монтаж и ввод в эксплуатацию покупателем или третьим лицом, естественному износу, ошибочному или небрежному обращению, химическим, электрохимическим или электрическим влияниям. Мы не несём ответственность за последствия при ненадлежащих и без нашего согласия проведённых ремонтных работ покупателем или третьим лицом.
10. Место исполнения для обеих сторон - это местонахождение поставщика. В нашем случае это город Ремшайд.

Примечание Вся информация и примечания были с особой осторожностью собраны авторами данного каталога. Редакторские ошибки не могут быть полностью исключены. Поэтому мы не несем никакой ответственности за любые допущенные ошибки. Предложения и замечания всегда приветствуются и тщательно рассматриваются. Гарантии любого рода также исключены. Даже если мы уверены, что предоставленная нами информация является точной, она всё равно может содержать ошибки или неточности. За ущерб или убытки, возникшие в результате использования данной информации, мы не несем никакой ответственности.

Авторские права Все права на предоставленную защищены до тех пор, пока ничего другого не определено. Любое другое использование, в частности, воспроизведение, копирование или другое использование содержания страниц данного каталога – без предварительного письменного разрешения компании GSR Gustav Stursberg GmbH запрещены и незаконны.

ТАК ВЫ НАС НАЙДЁТЕ...

У Вас есть вопросы к нашему ассортименту или же Вас интересует определённая продукция? Свяжитесь с нами или посетите наш центральный филиал в городе Ремшайд. Мы всегда готовы прокосультировать Вас лично и профессионально.

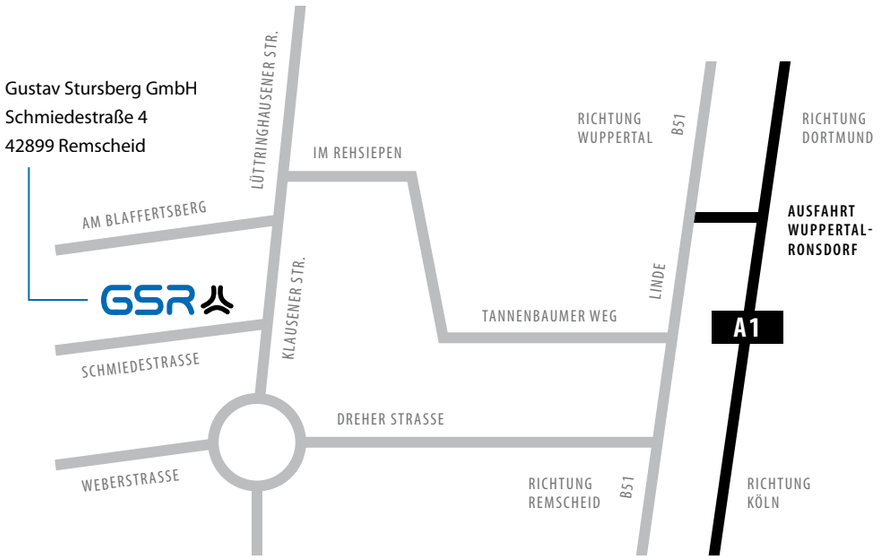

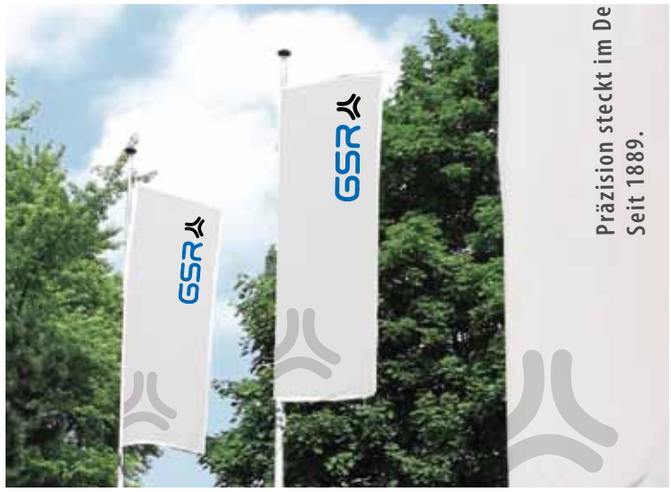



Концепт Hartmut Blombach, Dirk Büchsenschütz
Оформление Dirk Büchsenschütz
Фотографии Vitalij Schenk, Dirk Büchsenschütz
Формирование ассортимента Vitalij Schenk, Jacques Dogbevi
Технические чертежи Karl Wollschläger



Gewindeschneidwerkzeuge
Gustav Stursberg GmbH
Schmiedestraße 4
42899 Remscheid, Germany

Fon +49 (0) 21 91 - 58 33
Fax +49 (0) 21 91 - 52 769
Mail info@gsr-germany.de
Web www.gsr-germany.de

